Συρόμενο Θερμομονωτικό Σύστημα
Thermal Break Sliding System

ESS 47 Hybrid

EUROPA ALUMINIUM SYSTEMS

ΣΥΡΟΜΕΝΟ ΘΕΡΜΟΜΟΝΩΤΙΚΟ ΣΥΣΤΗΜΑ
THERMAL BREAK SLIDING SYSTEM

Η σειρά ESS 47 Hybrid αποτελεί την νέα αναβαθμισμένη πρόταση της Europa στα θερμομονωτικά συρόμενα συστήματα.
Αποτελεί ένα σύστημα υψηλών προδιαγραφών με απλές γραμμές σχεδίασης, που συνδυάζει την άψογη λειτουργικότητα με την μοντέρνα αισθητική.
Η δυνατότητα κατασκευής συρόμενου με σταθερό (Fix & Slide) το καθιστά ιδανικό και για περιπτώσεις κατασκευών σε ξενοδοχεία, όπου απαιτείται η συγκεκριμένη τυπολογία σε συνδυασμό με τους αναβαθμισμένους συντελεστές επιδόσεων.
Το σύστημα δίνει την δυνατότητα χρήσης στενών προφίλ που προσδίδουν μια minimal αισθητική και μεγαλύτερο ωφέλιμο άνοιγμα. Σε αυτό το πλαίσιο το σύστημα σχεδιάστηκε για να παρέχει την δυνατότητα οδηγών 42mm και 34mm, καθώς επίσης και επιλογή κρυφής συρόμενης σήτας με φύλλο μόλις 25mm.
Η ESS 47 Hybrid σχεδιάστηκε για να μπορεί να συνεργαστεί άψογα με τις σειρές EOS 60 Hybrid, EOS 68 Hybrid & EUROPA 8500 Thermo για σύνθετες κατασκευές.

ESS 47 Hybrid is the new advanced proposition by Europa for sliding architectural aluminium systems with thermal insulation.
The system offers high standards, with simple straight line design, that combines the perfect functionality with the modern aesthetics.
Furthermore, ESS 47 Hybrid offers the option of Fix & Slide typology. The specific typology makes the system the ideal choice for hotel constructions, where advanced performance coefficients are needed.
The system offers the option for minimal aesthetics and almost unobstructed view with the use of narrow profiles. In this aspect the system is designed with profiles of bottom rails of 42mm and 34mm width as also with optional hidden sliding insect screen of only 25mm width.
The system can be perfectly combined with the EOS 60 Hybrid, EOS 68 Hybrid & EUROPA 8500 Thermo systems for composite structures.

ESS 47 Hybrid

Τεχνικά Χαρακτηριστικά Συστήματος
System's Technical Characteristics

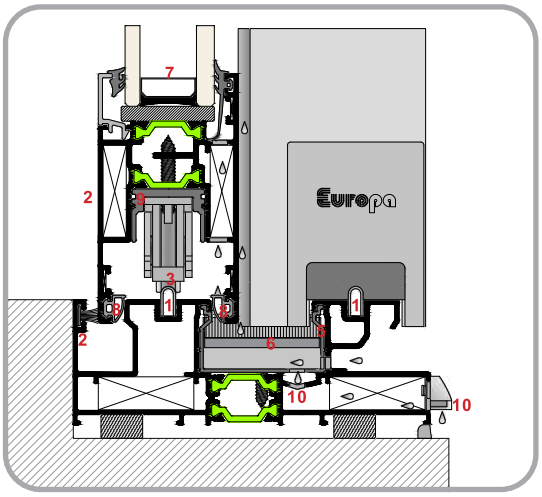

ΒΑΣΙΚΑ ΧΑΡΑΚΤΗΡΙΣΤΙΚΑ ΣΥΣΤΗΜΑΤΟΣ

1. Χρήση ανοξείδωτου ελάσματος στους οδηγούς για ομαλή κύλιση.
2. Σχεδιασμός των προφίλ με ίσιες γραμμές.
3. Δυνατότητα τοποθέτησης μηχανισμού Lift & Slide.
4. Δυνατότητα τοποθέτησης μηχανισμού πολλαπλού κλειδώματος.
5. Πλαστικό (PVC) κάλυψης οδηγών για την μόνωση και προστασία τους από το νερό.
6. Ελαστικός τάκος (EPDM) στεγανοποίησης των οδηγών σε επάλληλα και χωνευτά.
7. Δυνατότητα τοποθέτησης διπλού ή τριπλού υαλοπίνακα έως 34mm για υψηλά επίπεδα θερμομόνωσης.
8. Χρήση Σωληνωτού ελαστικού (EPDM) στα φύλλα για απόλυτη στεγάνωση.
9. Ειδικά σχεδιασμένη προσθήκη φύλλου (PVC) για την άριστη εφαρμογή των εξαρτημάτων
10. Δύο επίπεδα διοχέτευσης των υδάτων για καλύτερη αποστράγγιση του οδηγού
11. Δυνατότητα συνδυασμού με EOS 60, EOS 68 & EUROPA 8500 Thermo για σύνθετες κατασκευές.

BASIC CHARACTERISTICS

1. Stainless steel lamina on rail profiles for smooth sliding.
2. Straight line design.
3. Optional Lift & Slide mechanism.
4. Optional multilocking mechanism.
5. Plastic rail cover (PVC) for thermal insulation and protection from water.
6. Elastic rail block seals (EPDM) for successive and in-wall systems.
7. 34mm (maximum) double or triple glass for better thermal and sound insulation.
8. Rubber tubular gaskets (EPDM) providing absolute seal to the sashes.
9. Specially designed PVC profile addition in glass sash profiles for excellent adaptation of components and insulation improving.
10. Two levels of channelling water (to the outer side of the frame), providing better drainage for the rails.
11. Combined with EOS 60, EOS 68 & EUROPA 8500 Thermo for composite structures.

ΤΥΠΟΛΟΓΙΕΣ ΚΑΤΑΣΚΕΥΩΝ

- Επάλληλα.
- Χωνευτά.
- Επάλληλο με εξωτερικό σταθερό.
- Σύνθετες κατασκευές.
- Fix & Slide.

CONSTRUCTION TYPES

- Successive.
- In wall.
- Successive with external fixed window.
- Composite structures.
- Fix & Slide.

ΠΙΣΤΟΠΟΙΗΤΙΚΑ

QUALICOAT: Πιστοποίηση διαδικασίας ηλεκτροστατικής βαφής.
ΕΚΑΝΑΛ: Πιστοποίηση σε αεροδιαπερατότητα, υδατοστεγανότητα και αντοχή σε ανεμοπίεση.
IFT Rosenheim: Πιστοποίηση σε αεροδιαπερατότητα, υδατοστεγανότητα και αντοχή σε ανεμοπίεση.
DTI: Πιστοποίηση θερμοπερατότητας.

CERTIFICATIONS

QUALICOAT: Powder coating process certification.
EKANAL: Certified factor for air permeability, water tightness and resistance to wind load.
IFT Rosenheim: Certified factor for air permeability, water tightness and resistance to wind load.
DTI: Thermal coefficient.

ΤΕΧΝΙΚΑ ΧΑΡΑΚΤΗΡΙΣΤΙΚΑ

TECHNICAL CHARACTERISTICS

Κράμα αλουμινίου:	**EN AW 6060 T6**	Aluminium Alloy
Σκληρότητα:	**12 Webster**	Hardness
Ελάχιστο πάχος βαφής:	**75μm**	Minimum coating thickness
Πάχος των προφίλ:	**1,4mm**	Profile thickness
Ανοχές διαστάσεων σύμφωνα με:	**EN 12020-02**	Tolerance according to
Πλάτος οδηγού επάλληλου:	**120mm (δυο φύλλα)**	Width of successive rail
Πλάτος οδηγού χωνευτού:	**117mm/134mm(τζάμι-σήτα-πατζούρι)**	Width of in-wall rail
Πάχος φύλλου τζαμιού:	**47mm**	Width of glass sash
Πάχος υάλωσης φύλλου τζαμιού:	**20-34mm**	Glazing thickness
Πλάτος πολυαμιδίων:	**22-24mm**	Polyamide width
Συντελεστής θερμοπερατότητας πλαισίου:	**Uf από 3,0 έως 6,1 W/(m²*K)**	Thermal Coefficient of frame
Μέγιστη διάσταση φύλλου *(ΠxΥ)*:	**2,5m x 3,0m**	Maximum sash dimensions
Μέγιστο βάρος φύλλου:	**400 Kgr**	Maximum sash weight

Μετρήσεις Συντελεστή Θερμοπερατότητας Συστήματος
System's Thermal Conductivity Calculations

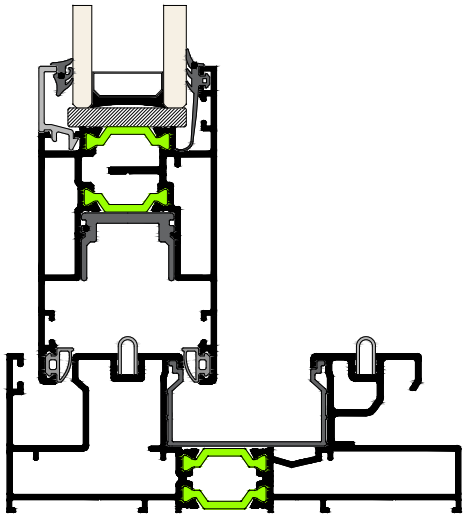

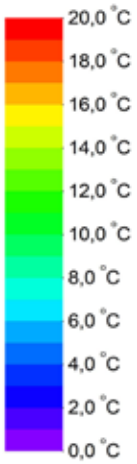

U_f =**4,18** W(m²K)

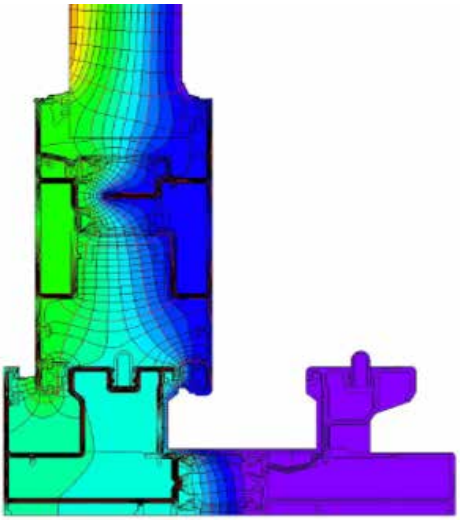

1.1a

Συνοπτικός Πίνακας Προφίλ
General Profiles Table

TH 8020

Μήκος - Length	Θεωρ. Βάρος - Theor.Weight
6.0 m	**2.142 gr/m**

Διπλός Οδηγός Επαλλήλου
Double Successive Rail

I_x=13.58cm^4 $I_{y(s)}$=103.33cm^4

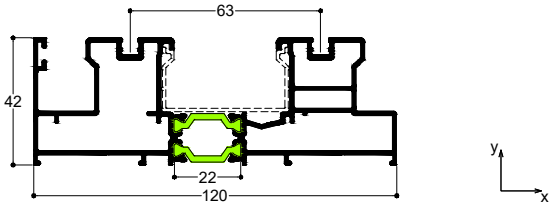

TH 8021

Μήκος - Length	Θεωρ. Βάρος - Theor.Weight
6.0 m	**2.591 gr/m**

Τριπλός Οδηγός (Επάλληλο-Σήτα)
Triple Rail (Successive-Insect Screen)

I_x=16.09cm^4 $I_{y(s)}$=190.96cm^4

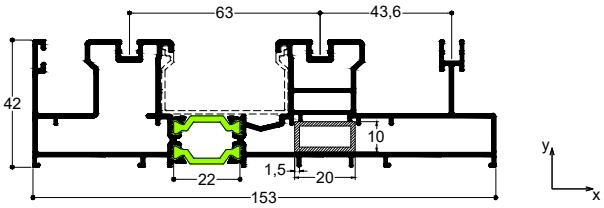

TH 8022

Μήκος - Length	Θεωρ. Βάρος - Theor.Weight
6.0 m	**3.101 gr/m**

Τριπλός Οδηγός (Επάλληλο)
Triple Rail (Successive)

I_x=19.79cm^4 $I_{y(s)}$=340.12cm^4

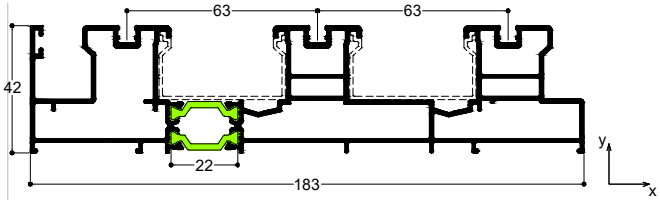

TH 8023

Μήκος - Length	Θεωρ. Βάρος - Theor.Weight
6.0 m	**2.368 gr/m**

Τριπλός Οδηγός (Τζάμι-Σήτα-Παντζούρι)
Triple Rail (Glass-Insect screen-Shutter)

I_x=14.48cm^4 $I_{y(s)}$=147.32cm^4

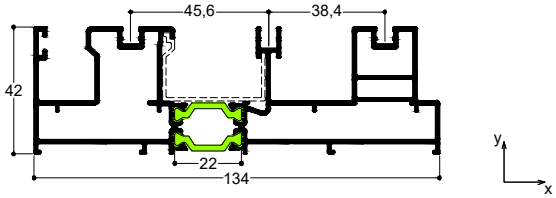

TH 8024

Μήκος - Length	Θεωρ. Βάρος - Theor.Weight
6.0 m	**1.664 gr/m**

Διπλός Οδηγός (Τζάμι-Σήτα)
Double Rail (Glass-Insect screen)

I_x=10.07cm^4 $I_{y(s)}$=48.15cm^4

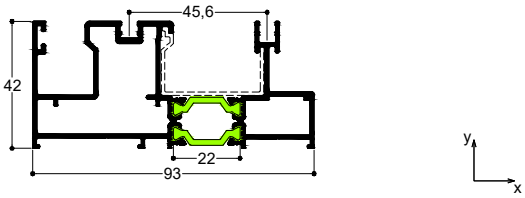

TH 8025

Μήκος - Length	Θεωρ. Βάρος - Theor.Weight
6.0 m	**1.969 gr/m**

Διπλός Οδηγός (Τζάμι-Παντζούρι)
Double Rail (Glass-Shutter)

I_x=12.19cm^4 $I_{y(s)}$=70.17cm^4

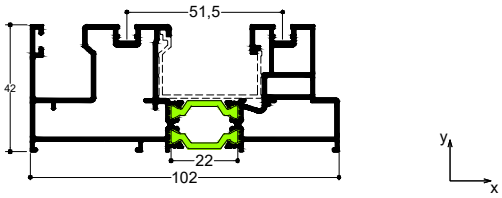

TH 8040

Μήκος - Length	Θεωρ. Βάρος - Theor.Weight
6.0 m	**1.577 gr/m**

Φύλλο Τζαμιού με Πηχάκι
Glass Sash with Clip

$I_{x(s)}$=17.49cm^4 I_y=23.63cm^4

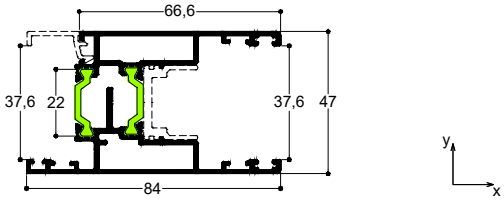

TH 8045

Μήκος - Length	Θεωρ. Βάρος - Theor.Weight
6.0 m	**1.180 gr/m**

Μπινί Φύλλου Τζαμιού
Adjoining Profile for Glass Sash

I_x=2.85cm^4 $I_{y(s)}$=11.47cm^4

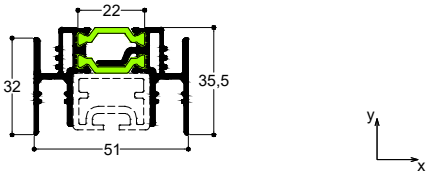

TH 57603

Μήκος - Length	Θεωρ. Βάρος - Theor.Weight
6.0 m	**1.519 gr/m**

Συνδετικό Κασών-Ενίσχυση
Frame Connector-Reinforcement Profile

I_x=1.48 cm^4 $I_{y(s)}$=75.07 cm^4

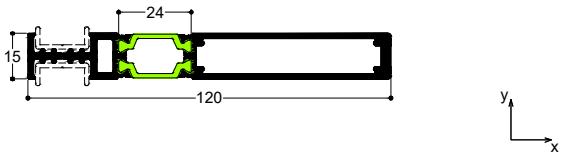

TH 80101

Μήκος - Length	Θεωρ. Βάρος - Theor.Weight
6.0 m	**2.154 gr/m**

Οδηγός Αντικατάστασης(Τζάμι-Σήτα-Παντζούρι)
Rail for Replacement (Glass-Insect Screen-Shutter)

I_x=13.82cm^4 $I_{y(s)}$=97.39cm^4

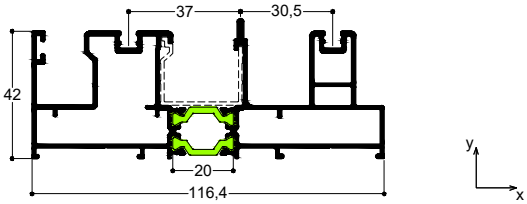

TH 80102	Μήκος - Length 6.0 m	Θεωρ. Βάρος - Theor.Weight 1.219 gr/m
Μονός Οδηγός (Τζάμι) Single Rail (Glass)	I_x=7.41cm^4	$I_{y(s)}$=13.64cm^4

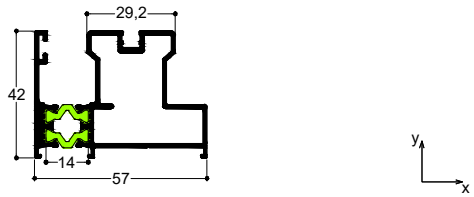

TH 80107	Length 6.0 m	Theor.Weight 2.052 gr/m
Οδηγός Fix & Slide για Στενό Γάντζο 50mm Fix & Slide Rail for Interlock 50mm	I_x=9.44cm^4	$I_{y(s)}$=70.13cm^4

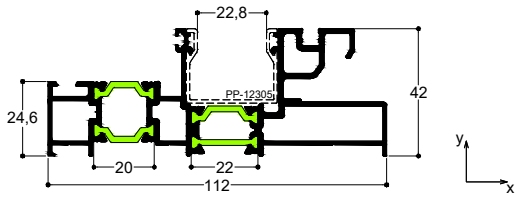

TH 80109	Μήκος - Length 6.0 m	Θεωρ. Βάρος - Theor.Weight 2.101 gr/m
Οδηγός Fix & Slide Fix & Slide Rail	I_x=15.17cm^4	$I_{y(s)}$=126.33cm^4

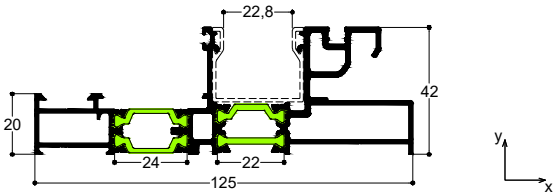

TH 80110	Μήκος - Length 6.0 m	Θεωρ. Βάρος - Theor.Weight 1.869 gr/m
Διπλός Οδηγός 34mm (Επάλληλο) Double Rail 34mm (Successive)	I_x=7.46cm^4	$I_{y(s)}$=87.71cm^4

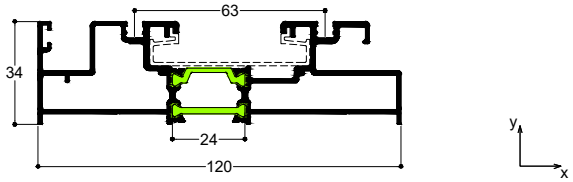

TH 80111	Μήκος - Length 6.0 m	Θεωρ. Βάρος - Theor.Weight 2.919 gr/m
Τριπλός Οδηγός 34mm (Επάλληλο) Triple Rail 34mm (Successive)	I_x=11.17cm^4	$I_{y(s)}$=291.98cm^4

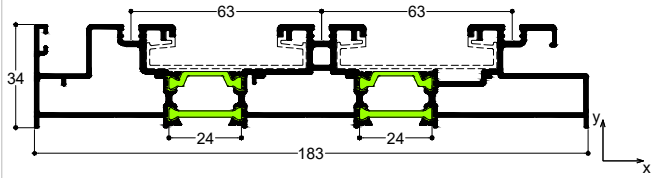

TH 80112	Μήκος - Length 6.0 m	Θεωρ. Βάρος - Theor.Weight 3.969 gr/m
Τετραπλός Οδηγός 34mm (Επάλληλο) Quadruplicate Rail 34mm (Successive)	I_x=14.85cm^4	$I_{y(s)}$=689.66cm^4

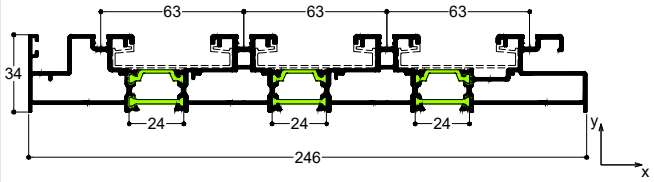

TH 80113	Μήκος - Length 6.0 m	Θεωρ. Βάρος - Theor.Weight 2.159 gr/m
Διπλός Οδηγός (Επάλληλο) Double Rail (Successive)	I_x=13.93cm^4	$I_{y(s)}$=101.52cm^4

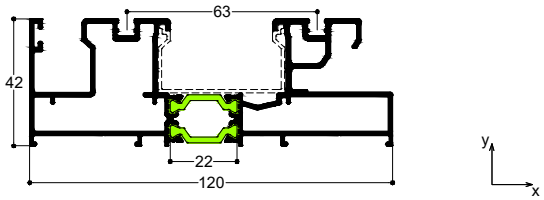

TH 80114	Μήκος - Length 6.0 m	Θεωρ. Βάρος - Theor.Weight 2.579 gr/m
Τριπλός Οδηγός (Επάλληλο-Σήτα TV 12206) Triple Rail (Successive-Insect Screen TV 12206)	I_x=16.18cm^4	$I_{y(s)}$=188.11cm^4

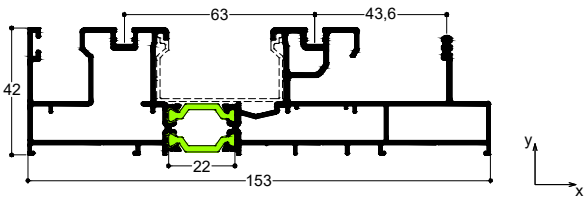

TH 80115	Μήκος - Length 6.0 m	Θεωρ. Βάρος - Theor.Weight 1.867 gr/m
Διπλός Οδηγός (Τζάμι-Παντζούρι) Double Rail (Glass-Shutter)	I_x=11.78 cm^4	$I_{y(s)}$=62.72 cm^4

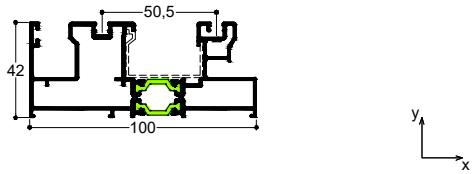

TH 80120	Μήκος - Length 6.0 m	Θεωρ. Βάρος - Theor.Weight 2.242 gr/m
Οδηγός 34mm Επάλληλο-Σήτα 34mm Rail Successive Insect Screen	I_x=9.31cm^4	$I_{y(s)}$=157.69cm^4

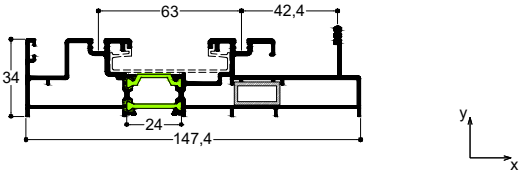

TH 80105

Μήκος - Length	Θεωρ. Βάρος - Theor.Weight
6.0 m	2.097 gr/m

Ποδιά 190mm
Sub Sill 190mm

I_x=6.91 cm^4 $I_{y(s)}$=258.38 cm^4

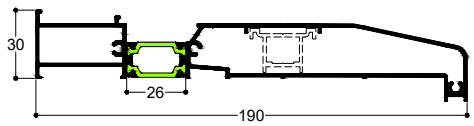

TH 80106

Μήκος - Length	Θεωρ. Βάρος - Theor.Weight
6.0 m	2.402 gr/m

Ποδιά 230mm
Sub Sill 230mm

I_x=8.39 cm^4 $I_{y(s)}$=437.59 cm^4

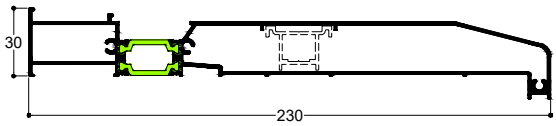

TH 80308

Μήκος - Length	Θεωρ. Βάρος - Theor.Weight
6.0 m	1.295 gr/m

Μπινί Φύλλου Τζαμιού Γων. Κατασκευής
Adjoing Profile for Glass Angular Configuration

I_x=13.97cm^4 $I_{y(s)}$=10.01cm^4

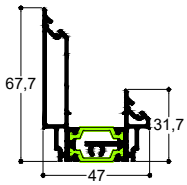

TH 80411

Μήκος - Length	Θεωρ. Βάρος - Theor.Weight
6.0 m	1.029 gr/m

Στενός Γάντζος 50 mm με Πηχάκι
Interlock Profile 50 mm with Clip

I_x=2.84cm^4 $I_{y(s)}$=9.94cm^4

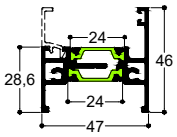

TH 80412

Μήκος - Length	Θεωρ. Βάρος - Theor.Weight
6.0 m	1.046 gr/m

Στενός Γάντζος 50 mm (Κλειστό)
Interlock Profile 50 mm with (Close)

I_x=4.02cm^4 I_y=11.60cm^4

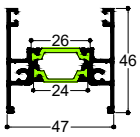

TV 00626

Μήκος - Length	Θεωρ. Βάρος - Theor.Weight
6.0 m	117 gr/m

Συνδετικό Κασών
Frame Connector

I_x=0.02cm^4 I_y=0.18cm^4

TV 00627

Μήκος - Length	Θεωρ. Βάρος - Theor.Weight
6.0 m	721 gr/m

Λαβή Ενίσχυσης
Reinforcement Grip

I_x=1.88cm^4 I_y=1.73cm^4

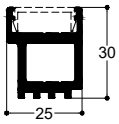

TV 00628

Μήκος - Length	Θεωρ. Βάρος - Theor.Weight
6.0 m	1.489 gr/m

Ενισχυτικό Προφίλ
Reinforcement Profile

I_x=24.32cm^4 I_y=12.23cm^4

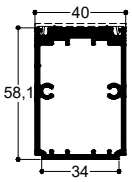

TV 12206

Μήκος - Length	Θεωρ. Βάρος - Theor.Weight
6.0 m	843 gr/m

Φύλλο Σήτας για TV 80604 - TH 80114
Insect Screen Sash for TV 80604 - TH 80114

I_x=1.51cm^4 I_y=16.64cm^4

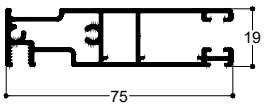

TV 12207

Μήκος - Length	Θεωρ. Βάρος - Theor.Weight
6.0 m	464 gr/m

Χώρισμα του TV 12206
Transom for TV 12206

I_x=3.43cm^4 I_y=0.59cm^4

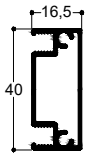

TV 12208	Μήκος - Length 6.0 m	Θεωρ. Βάρος - Theor.Weight 507 gr/m
Φύλλο Σήτας 25mm Insect Screen Sash 25mm	I_x=1.11cm^4 I_y=0.96cm^4	

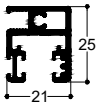

TV 12221	Μήκος - Length 6.0 m	Θεωρ. Βάρος - Theor.Weight 888 gr/m
Φύλλο Παντζουριού Shutter Sash	I_x=16.07cm^4 I_y=5.37cm^4	

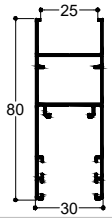

TV 12302	Μήκος - Length 6.0 m	Θεωρ. Βάρος - Theor.Weight 955 gr/m
Προφίλ Κλειδαριάς για Μπινί 65mm Locking Profile for Grip 65mm	I_x=6.89cm^4 I_y=10.47cm^4	

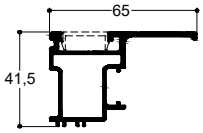

TV 12307	Μήκος - Length 6.0 m	Θεωρ. Βάρος - Theor.Weight 654 gr/m
Προφίλ Αντικρίσματος για Μπινί 65mm Strike Plate Profile for Grip 65mm	I_x=2.68cm^4 I_y=1.66cm^4	

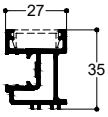

TV 12311	Μήκος - Length 4.7 m	Θεωρ. Βάρος - Theor.Weight 179 gr/m
Μπινί Φύλλου Σήτας TV 12206 Adjoining Profile for Insect Screen Sash TV 12206	I_x=0.38cm^4 I_y=0.04cm^4	

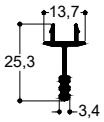

TV 12503	Μήκος - Length 6.0 m	Θεωρ. Βάρος - Theor.Weight 119 gr/m
Καπάκι για Προφίλ Ενίσχυσης Cover for Reinforcement Profile	I_x=0.02cm^4 I_y=0.22cm^4	

TV 12603	Μήκος - Length 6.0 m	Θεωρ. Βάρος - Theor.Weight 1.368 gr/m
Προφίλ Ενίσχυσης Reinforcement Profile	I_x=5.00cm^4 I_y=32.52cm^4	

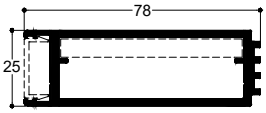

TV 12608	Μήκος - Length 6.0 m	Θεωρ. Βάρος - Theor.Weight 543 gr/m
Οδηγός Κρυφής Σήτας Hidden Insect Screen Rail	I_x=3.49cm^4 I_y=0.93cm^4	

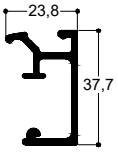

TV 12620	Μήκος - Length 6.0 m	Θεωρ. Βάρος - Theor.Weight 248 gr/m
Προφίλ βάση για Κλειδαρία IN LINE G.U. Adapter Profile for G.U. IN LINE Lock	I_x=0.25 cm^4 I_y=0.42 cm^4	

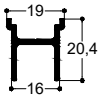

TV 12621	Μήκος - Length 6.0 m	Θεωρ. Βάρος - Theor.Weight 1.231 gr/m
Προφίλ Ενίσχυσης Reinforcement Profile	I_x=1.88cm^4 I_y=7.51cm^4	

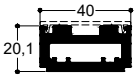

TV 2204	Μήκος - Length 4.7 m	Θεωρ. Βάρος - Theor.Weight 810 gr/m
Αρμοκάλυπτρο Architrave Profile	I_x=9.54cm^4	I_y=10.71cm^4

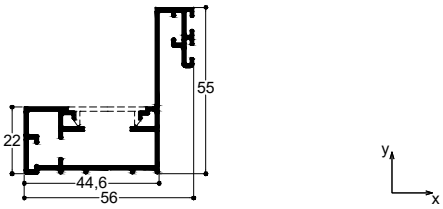

TV 212	Μήκος - Length 4.7 m	Θεωρ. Βάρος - Theor.Weight 125 gr/m
Καπάκι για TV 2204 Cover Cap for TV 2204	I_x=0.01cm^4	I_y=0.30cm^4

TV 2265	Μήκος - Length 6.0 m	Θεωρ. Βάρος - Theor.Weight 640 gr/m
Χώρισμα TV 8004 Transom/Mullion for TV 8004	I_x=1.16cm^4	I_y=7.83cm^4

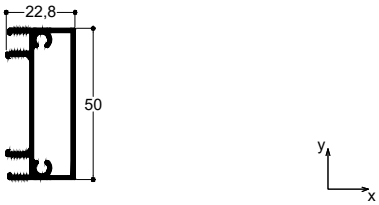

TV 2266	Μήκος - Length 6.0 m	Θεωρ. Βάρος - Theor.Weight 774 gr/m
Χώρισμα Φύλλου Παντζουριού Transom/Mullion for Shutter	I_x=7.06cm^4	I_y=4.57cm^4

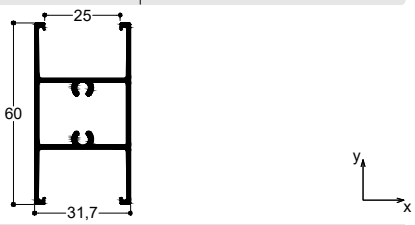

TV 2536	Μήκος - Length 4.7 m	Θεωρ. Βάρος - Theor.Weight 674 gr/m
Αρμοκάλυπτρο Architrave Profile	I_x=7.39cm^4	I_y=6.08cm^4

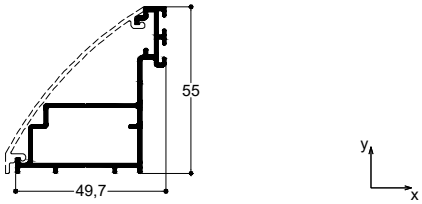

TV 2537	Μήκος - Length 4.7 m	Θεωρ. Βάρος - Theor.Weight 313 gr/m
Καπάκι για TV 2536 Cover Cap for TV 2536	I_x=3.35cm^4	I_y=2.62cm^4

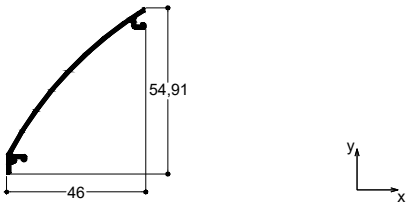

TV 2538	Μήκος - Length 6.0 m	Θεωρ. Βάρος - Theor.Weight 124 gr/m
Κουμπωτό Καπάκι Φύλλου Σήτας TV 8004 Cover Clip for Insect Screen Profile TV 8004	I_x=0.05cm^4	I_y=0.24cm^4

TV 2553	Μήκος - Length 6.0 m	Θεωρ. Βάρος - Theor.Weight 206 gr/m
Καπάκι Χωρίσματος Σήτας Cover for Transom/Mullion for Insect Screen		-

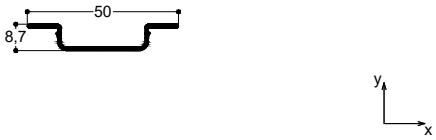

TV 27501	Μήκος - Length 6.0 m	Θεωρ. Βάρος - Theor.Weight 162 gr/m
Καπάκι Φύλλου Sash Cap	I_x=0.01cm^4	I_y=0.92cm^4

TV 47501	Μήκος - Length 6.0 m	Θεωρ. Βάρος - Theor.Weight 408 gr/m
Καπάκι Οδηγού για Σταθερό Φύλλο Clip For Fixed Glass Sash	I_x=0.13cm^4	I_y=5.33cm^4

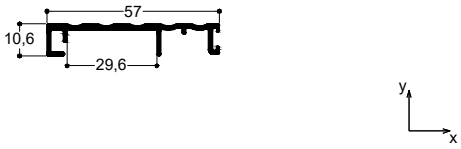

TV 5050	Μήκος - Length 6.0 m	Θεωρ. Βάρος - Theor.Weight 150 gr/m
Ντίζα - Rod		I_x=0.01cm^4 I_y=0.17cm^4

TV 5066	Μήκος - Length 6.0 m	Θεωρ. Βάρος - Theor.Weight 421 gr/m
Οβαλίνα Ασφαλείας Security Fixed Louver		I_x=4.19cm^4 I_y=0.23cm^4
10.5 Kgr/m^2		25 τεμ./m

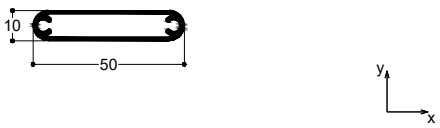

TV 5067	Μήκος - Length 6.0 m	Θεωρ. Βάρος - Theor.Weight 220 gr/m
Τελείωμα Οβαλίνας Ασφαλείας Ending Security Fixed Louver		I_x=0.20cm^4 I_y=0.56cm^4

TV 810	Μήκος - Length 6.0 m	Θεωρ. Βάρος - Theor.Weight 967 gr/m
Φύλλο Παντζουριού Αντικατάστασης Shutter Sash for Replacement		I_x=7.28cm^4 I_y=20.79cm^4

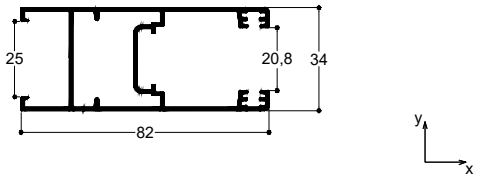

TV 899	Μήκος - Length 6.0 m	Θεωρ. Βάρος - Theor.Weight 408 gr/m
Αρμοκάλυπτρο Architrave Profile		I_x=7.14cm^4 I_y=3.19cm^4

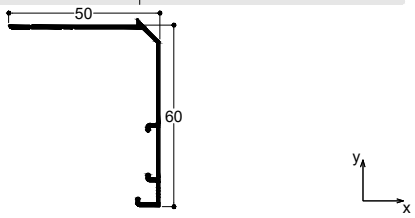

TV 8003	Μήκος - Length 6.0 m	Θεωρ. Βάρος - Theor.Weight 340 gr/m
Νεροσταλλάκτης Rain Cover		I_x=1.54cm^4 I_y=0.28cm^4

TV 8004	Μήκος - Length 6.0 m	Θεωρ. Βάρος - Theor.Weight 954 gr/m
Φύλλο Σήτας Insect Screen Sash		I_x=3.38cm^4 I_y=21.89cm^4

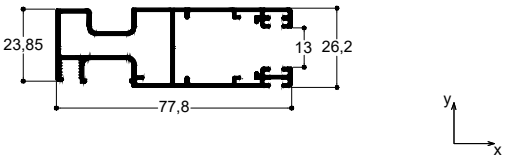

TV 8005	Μήκος - Length 6.0 m	Θεωρ. Βάρος - Theor.Weight 1.116 gr/m
Φύλλο Παντζουριού Shutter Sash		I_x=9.39cm^4 I_y=21.79cm^4

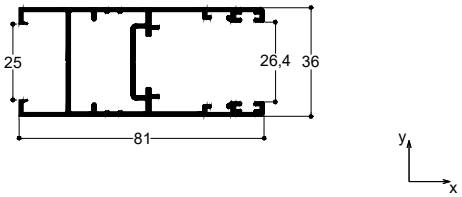

TV 8006	Μήκος - Length 4.7 m	Θεωρ. Βάρος - Theor.Weight 588 gr/m
Γάντζος Επαλλήλου Hook for Successive		I_x=8.96cm^4 I_y=4.08cm^4

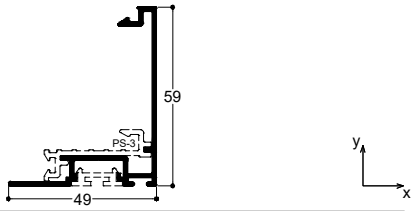

TV 8007	Μήκος - Length 4.7 m	Θεωρ. Βάρος - Theor.Weight 754 gr/m
Μπινί Φύλλου Παντζουριού Adjoining Profile for Shutter Sash		I_x=3.04cm^4 I_y=5.03cm^4

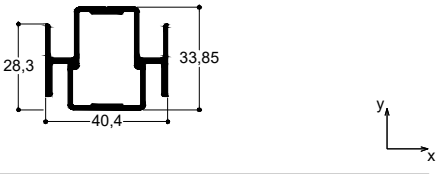

TV 8008	Μήκος - Length 4.7 m	Θεωρ. Βάρος - Theor.Weight 385 gr/m
Μπινί Φύλλου Σήτας Adjoining Profile for Insect Screen	I_x=0.62cm^4	I_y=1.31cm^4

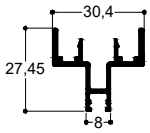

TV 8010	Μήκος - Length 6.0 m	Θεωρ. Βάρος - Theor.Weight 206 gr/m
Πηχάκι Φύλλου Τζαμιού Clip For Glass Sash	I_x=0.33cm^4	I_y=0.08cm^4

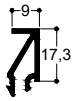

TV 8011	Μήκος - Length 6.0 m	Θεωρ. Βάρος - Theor.Weight 279 gr/m
Αποστατικό Κλειδαριάς ROTO INLINE Spacer for ROTO INLINE Lock	I_x=0.32cm^4	I_y=0.52cm^4

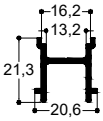

TV 8500	Μήκος - Length 6.0 m	Θεωρ. Βάρος - Theor.Weight 266 gr/m
Πηχάκι Οδηγού TH 80109 Clip for TH 80109 Rail	I_x=0.76cm^4	I_y=0.44cm^4

TV 80206	Μήκος - Length 6.0 m	Θεωρ. Βάρος - Theor.Weight 797 gr/m
Σήτα Αντικατάστασης Insect Screen Profile for Replacement	I_x=1.21cm^4	I_y=17.83cm^4

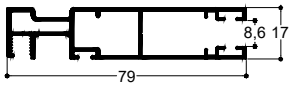

TV 80301	Μήκος - Length 4.7 m	Θεωρ. Βάρος - Theor.Weight 613 gr/m
Μπινί Παντζουριού Αντικατάστασης Shutter Sash Adjoining Profile for Replacement	I_x=1.79cm^4	I_y=2.88cm^4

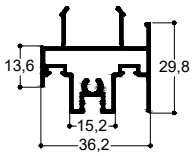

TV 80302	Μήκος - Length 4.7 m	Θεωρ. Βάρος - Theor.Weight 368 gr/m
Μπινί Σήτας Αντικατάστασης Insect Screen Adjoining Profile for Replacement	I_x=0.81cm^4	I_y=0.19cm^4

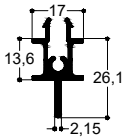

TV 80305	Μήκος - Length 4.7 m	Θεωρ. Βάρος - Theor.Weight 285 gr/m
Προφίλ Μπινί 65 mm Adjoining Profile 65mm	I_x=2.81cm^4	I_y=0.15cm^4

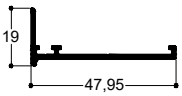

TV 80309	Μήκος - Length 6.0 m	Θεωρ. Βάρος - Theor.Weight 600 gr/m
Μπινί Φύλλου Παντζουριού 30mm Γων. Κατασκευής Adjoing Profile for Shutter 30mm For Angular Configuration	I_x=3.81cm^4	I_y=2.02cm^4

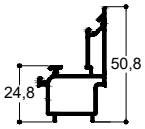

TV 80402	Μήκος - Length 6.0 m	Θεωρ. Βάρος - Theor.Weight 845 gr/m
Γάντζος Επαλλήλου 25mm Interlock Profile 25mm	I_x=11.26cm^4	I_y=0.94cm^4

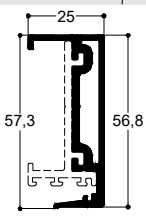

TV 80403

Μήκος - Length	Θεωρ. Βάρος - Theor.Weight
6.0 m	1.094 gr/m

Χώρισμα/Γάντζος Fix & Slide
Interlock Profile For Fix & Slide

I_x=19.35cm^4 I_y=1.96cm^4

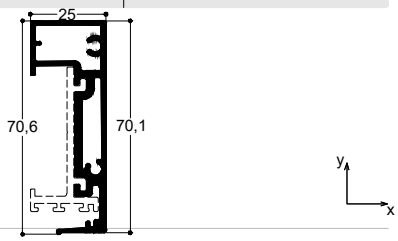

TV 80502

Μήκος - Length	Θεωρ. Βάρος - Theor.Weight
6.0 m	466 gr/m

Καπάκι Οδηγού Fix & Slide
Clip For Fix & Slide Rail

I_x=1.00cm^4 I_y=11.53cm^4

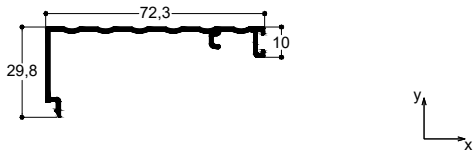

TV 80503

Μήκος - Length	Θεωρ. Βάρος - Theor.Weight
6.0 m	133 gr/m

Πηχάκι Φύλλου Τζαμιού
Clip For Glass Sash

I_x=0.22cm^4 I_y=0.05cm^4

TV 80504

Μήκος - Length	Θεωρ. Βάρος - Theor.Weight
6.0 m	208 gr/m

Πρόσθετο Προφίλ Στεγάνωσης TH 80110
Additional Profile for TH 80110

I_x=0.83cm^4 I_y=0.13cm^4

TV 80505

Μήκος - Length	Θεωρ. Βάρος - Theor.Weight
6.0 m	279 gr/m

Καπάκι για Προφίλ Γάντζου TH-80411 & TH-80412
Clip for Interlock Profile TH-80411 & TH 80412

I_x=- cm^4 I_y=- cm^4

TV 80506

Μήκος - Length	Θεωρ. Βάρος - Theor.Weight
6.0 m	351 gr/m

Καπάκι Οδηγού για Σταθερό Φύλλο
Clip for Fixed Glass Sash

I_x=0.12cm^4 I_y=4.86cm^4

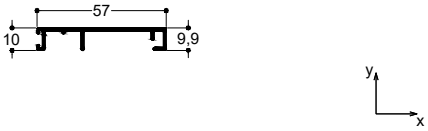

TV 80507

Length	Theor.Weight
6.0 m	395 gr/m

Καπάκι Οδηγού Fix & Slide για Στενό Γάντζο 50mm
Clip for Fix & Slide Rail for Interlock 50mm

I_x=0.59cm^4 I_y=6.52cm^4

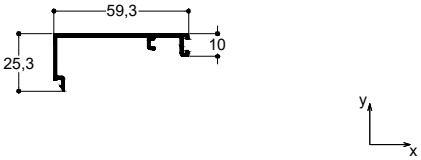

TV 80601

Μήκος - Length	Θεωρ. Βάρος - Theor.Weight
6.0 m	338 gr/m

Πρόσθετο Προφίλ TH 80110
Additional Profile for TH 80110

I_x=0.34cm^4 I_y=1.28cm^4

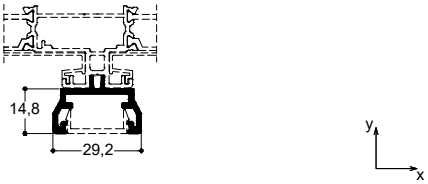

TV 80602

Μήκος - Length	Θεωρ. Βάρος - Theor.Weight
6.0 m	660 gr/m

Φύλλο Φιλητού 25mm
Sash For Adjoining Profile 25mm

I_x=5.84cm^4 I_y=0.81cm^4

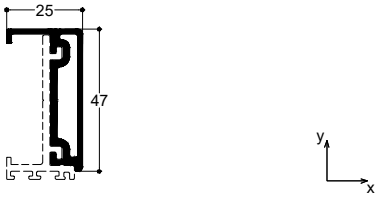

TV 80603

Μήκος - Length	Θεωρ. Βάρος - Theor.Weight
6.0 m	203 gr/m

Σύνδεσμος Φύλλου - Γάντζου 25mm
Connector for Sash - Interlock 25mm

I_x=0.03cm^4 I_y=0.21cm^4

TV 80604	Μήκος - Length 6.0 m	Θεωρ. Βάρος - Theor.Weight 338 gr/m
Πρόσθετος Οδηγός Φύλλου Σήτας Additional Insect Screen Sash Rail	I_x=2.48cm^4	I_y=0.61cm^4

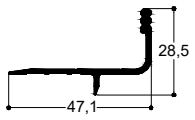

TV 80605	Μήκος - Length 6.0 m	Θεωρ. Βάρος - Theor.Weight 362 gr/m
Νεροσταλλάκτης Οδηγών 34mm Rain Cover for 34mm Rails	I_x=2.44cm^4	I_y=0.29cm^4

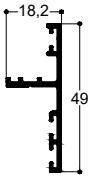

TV 80606	Μήκος - Length 6.0 m	Θεωρ. Βάρος - Theor.Weight 813 gr/m
Κάσα Για Κρυφή Σήτα Frame For Hidden Insect Screen	I_x=1.69cm^4	I_y=9.63cm^4

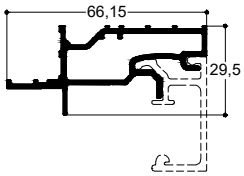

TV 80608	Μήκος - Length 6.0 m	Θεωρ. Βάρος - Theor.Weight 181 gr/m
Πρόσθετο Προφίλ Φύλλου Τζαμιού Γων. Κατασκευής Additional Profile for Glass Sash For Angular Configuration	I_x= 0.33cm^4	I_y=0.04cm^4

TV 80612	Μήκος - Length 6.0 m	Θεωρ. Βάρος - Theor.Weight 1.573 gr/m
Ενδοδαπέδιος Νεροχύτης Water drainage profile underfloor	I_x=28.66cm^4	I_y=58.98cm^4

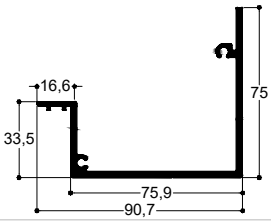

TV 80613	Μήκος - Length 6.0 m	Θεωρ. Βάρος - Theor.Weight 346 gr/m
Νεροσταλλάκτης Water drip profile	I_x=1.68cm^4	I_y=0.62cm^4

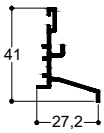

TV 80614	Μήκος - Length 6.0 m	Θεωρ. Βάρος - Theor.Weight 1.346 gr/m
Νεροσυλλέκτης-Βάση Σχάρας 60mm Water Collector-Grate Base 60mm	I_x=14.97cm^4	I_y=47.49cm^4

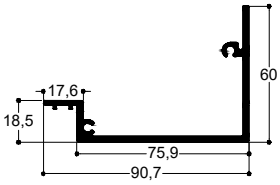

TV 80623	Μήκος - Length 6.0 m	Θεωρ. Βάρος - Theor.Weight 304 gr/m
Πρόσθετο Προφίλ Φύλλου Τζαμιού Γων. Κατασκευής Additional Profile for Glass Sash for Angular Configurtation	I_x=0.21cm^4	I_y=0.63cm^4

TV 80626	Μήκος - Length 6.0 m	Θεωρ. Βάρος - Theor.Weight 185 gr/m
Πρόσθετο Προφίλ Φύλλου Παντζουριού Γων. Κατασκευής Additional Profile Shutter Sash For Angular Configuration	I_x=0.07cm^4	I_y=0.24cm^4

TV5 202	Μήκος - Length 6.0 m	Θεωρ. Βάρος - Theor.Weight 394 gr/m
Αρμοκάλυπτρο Architrave Profile	I_x=3.51cm^4	I_y=2.94cm^4

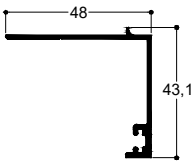

TV9 922

Μήκος - Length	Θεωρ. Βάρος - Theor.Weight
6.0 m	126 gr/m

Κούμπωμα για TV 8006
Cap for TV 8006

I_x=0.01cm^4 I_y=0.11cm^4

TV 12434

Μήκος - Length	Θεωρ. Βάρος - Theor.Weight
6.0 m	232 gr/m

Τραβέρσα Σήτας 25mm
Transom for Insect Screen 25mm

I_x=0.33 cm^4 $I_{y(s)}$=0.11 cm^4

TV 27206

Μήκος - Length	Θεωρ. Βάρος - Theor.Weight
6.0 m	333 gr/m

Φύλλο Σταθερών Πλαισίων
Sash for Fixed Frames

I_x=0.87 cm^4 I_y=0.47 cm^4

TB 20x10x1.5

Μήκος - Length	Θεωρ. Βάρος - Theor.Weight
6.0 m	220 gr/m

Παραλληλόγραμμο
Rectangular Tube

I_x=0.12 cm^4 I_y=0.38 cm^4

PER 250

Μήκος - Length	Θεωρ. Βάρος - Theor.Weight
6.0 m	550 gr/m

Φυλλαράκι Παντζουριού (Κρινάκι)
Fixed Louver Profile

-

7.6 Kgr/m²	14 τεμ./m

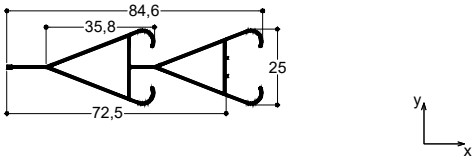

PER 260

Μήκος - Length	Θεωρ. Βάρος - Theor.Weight
6.0 m	622 gr/m

Φυλλαράκι Παντζουριού (Κρινάκι)
Fixed Louver Profile

-

6.8 Kgr/m²	11 τεμ./m

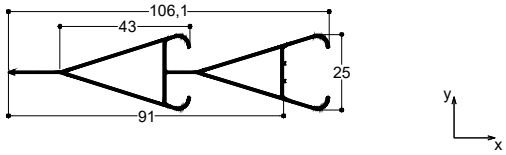

PER 270

Μήκος - Length	Θεωρ. Βάρος - Theor.Weight
6.0 m	442 gr/m

Φυλλαράκι Παντζουριού (Τουλίπα)
Fixed Louver Profile

-

7.1 Kgr/m²	16 τεμ./m

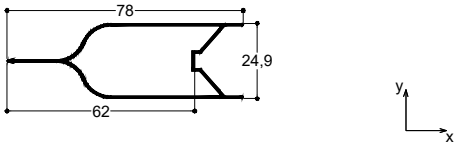

PER 300

Μήκος - Length	Θεωρ. Βάρος - Theor.Weight
6.0 m	730 gr/m

Φυλλαράκι Παντζουριού
Fixed Louver Profile

-

7.3 Kgr/m²	10 τεμ./m

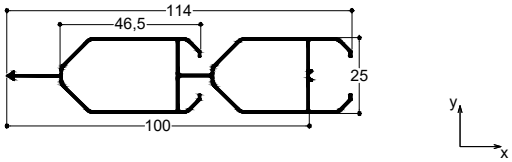

PER 320

Μήκος - Length	Θεωρ. Βάρος - Theor.Weight
6.0 m	410 gr/m

Φυλλαράκι Παντζουριού
Fixed Louver Profile

-

6.1 Kgr/m²	15 τεμ./m

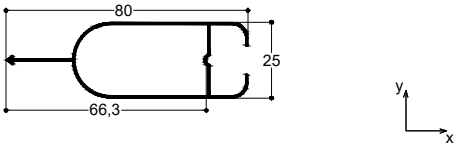

1.1b

Διατομές 1:1
Profiles 1:1

TH 80102

6.0 m	1.219 gr/m

Μονός Οδηγός (Τζάμι)
Single Rail (Glass)

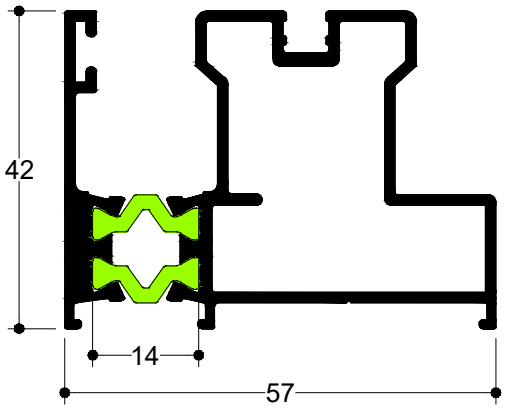

TH 8024

6.0 m	1.662 gr/m

Διπλός Οδηγός (Τζάμι-Σήτα)
Double Rail (Glass-Insect Screen)

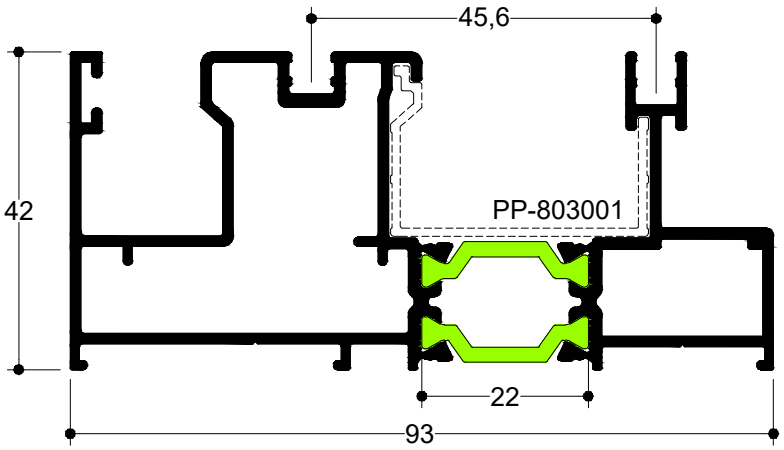

TH 8025

6.0 m	1.966 gr/m

Διπλός Οδηγός (Τζάμι-Παντζούρι)
Double Rail (Glass-Shutter)

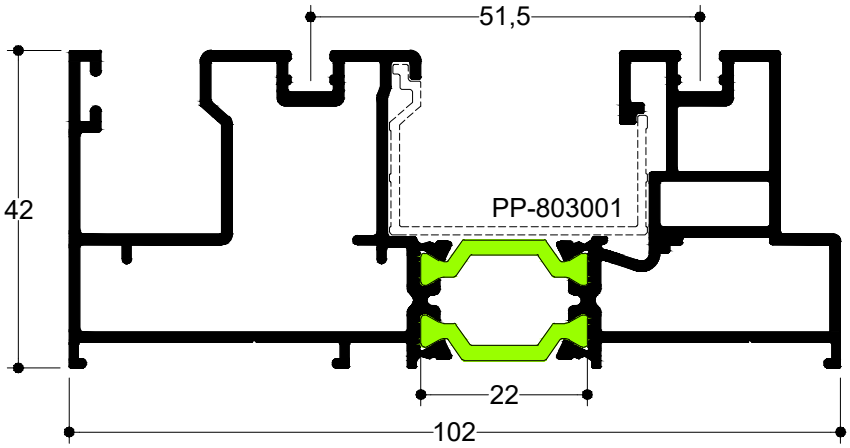

TH 80115

6.0 m	1.867 gr/m

Διπλός Οδηγός (Τζάμι-Παντζούρι)
Double Rail (Glass-Shutter)

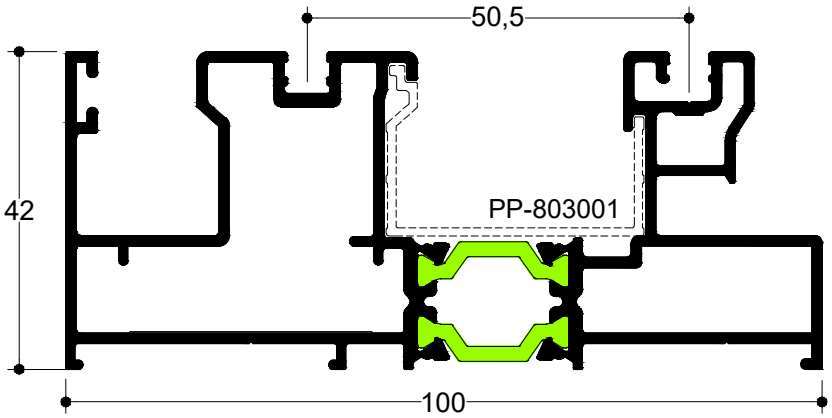

TH 8023

6.0 m	2.364 gr/m

Τριπλός Οδηγός (Τζάμι-Σήτα-Παντζούρι)
Triple Rail (Glass-Insect Screen-Shutter)

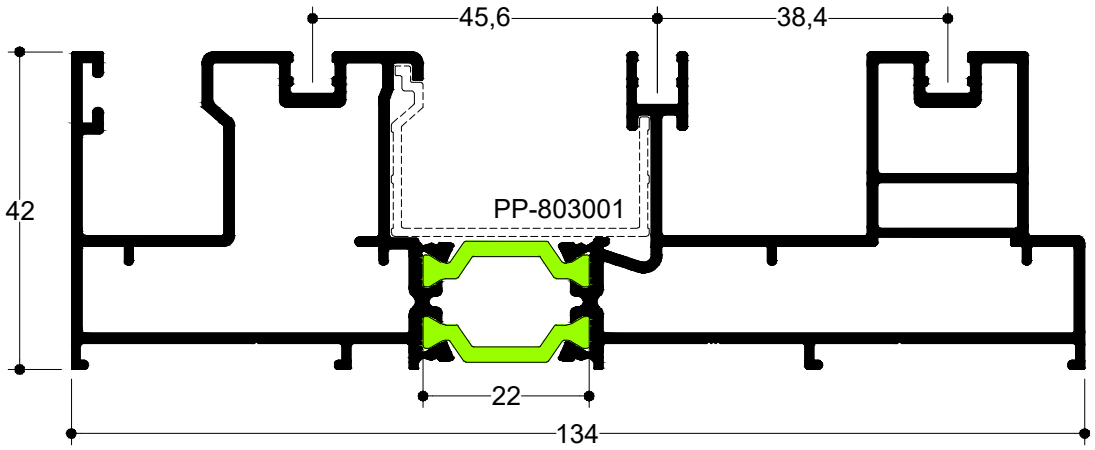

TH 80101

6.0 m	2.152 gr/m

Οδηγός Αντικατάστασης (Τζάμι-Σήτα-Παντζούρι)
Rail for Replacement (Glass-Insect Screen-Shutter)

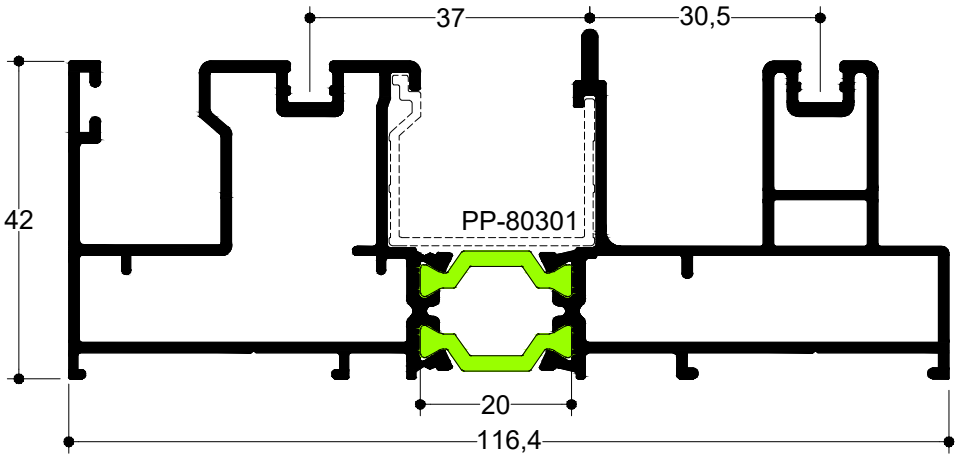

TH 80113

6.0 m	2.157 gr/m

Διπλός Οδηγός (Επάλληλο)
Double Rail (Successive)

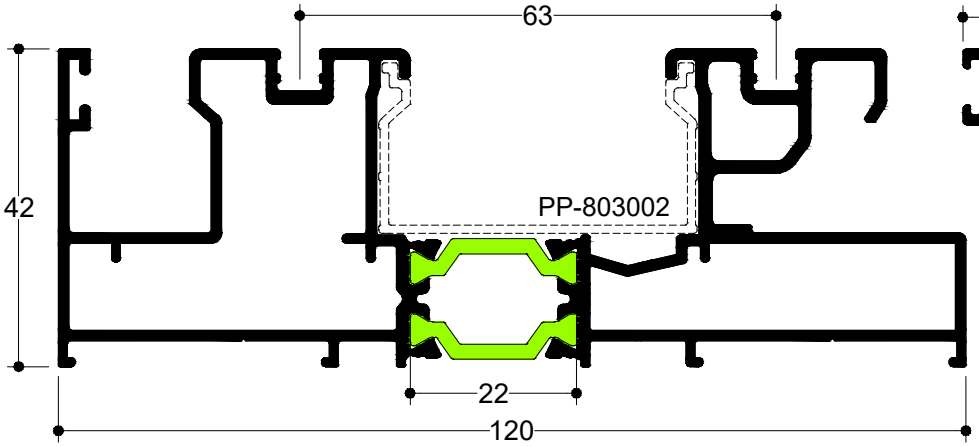

TV 47501

6.0 m	408 gr/m

Καπάκι Οδηγού για Σταθερό Φύλλο
Clip For Fixed Glass Sash

TH 8020

6.0 m	2.139 gr/m

Διπλός Οδηγός (Επάλληλο)
Double Rail (Successive)

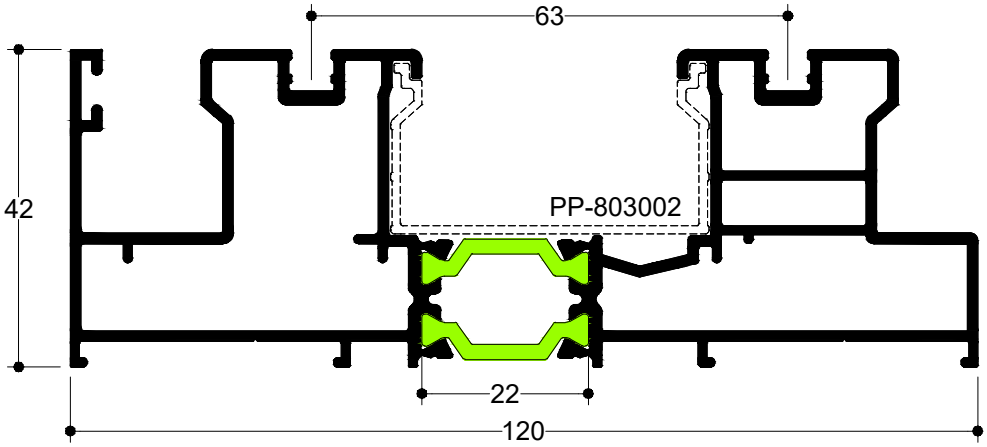

TH 80110

6.0 m	1.869 gr/m

Διπλός Οδηγός 34mm (Επάλληλο)
Double Rail 34mm (Successive)

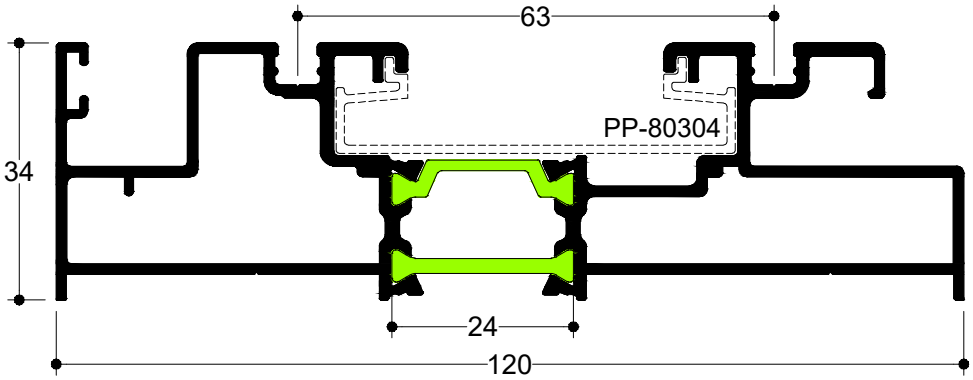

TV 80601

6.0 m	338 gr/m

Πρόσθετο Προφίλ TH 80110
Additional Profile for TH 80110

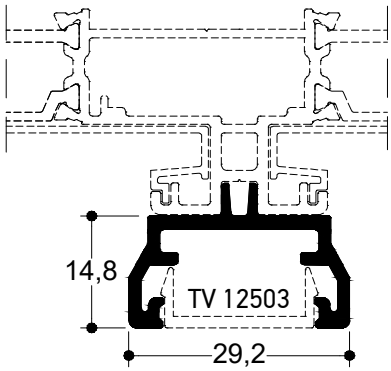

TH 8022

6.0 m	3.093 gr/m

Τριπλός Οδηγός (Επάλληλο)
Triple Rail (Successive)

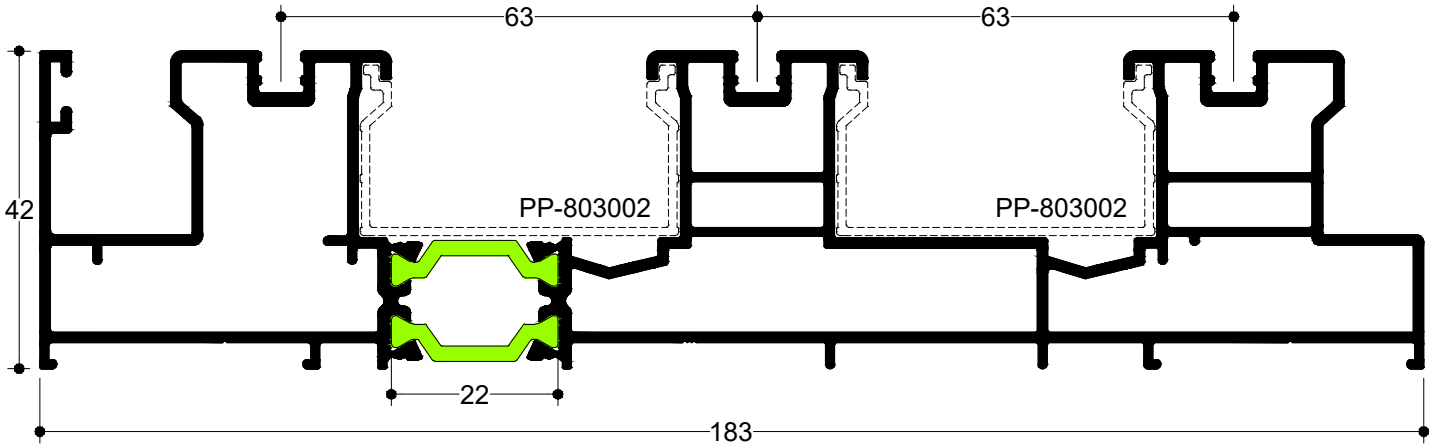

TH 80111

6.0 m	2.919 gr/m

Τριπλός Οδηγός 34mm (Επάλληλο)
Triple Rail 34mm (Successive)

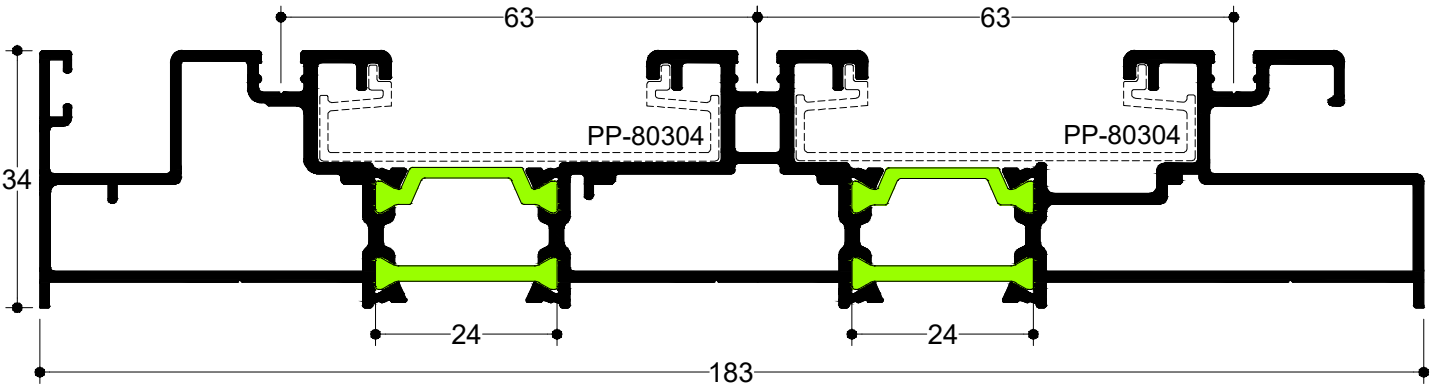

TH 80114

6.0 m	2.579 gr/m

Τριπλός Οδηγός (Επάλληλο-Σήτα TV 12206)
Triple Rail (Successive-Insect Screen TV 12206)

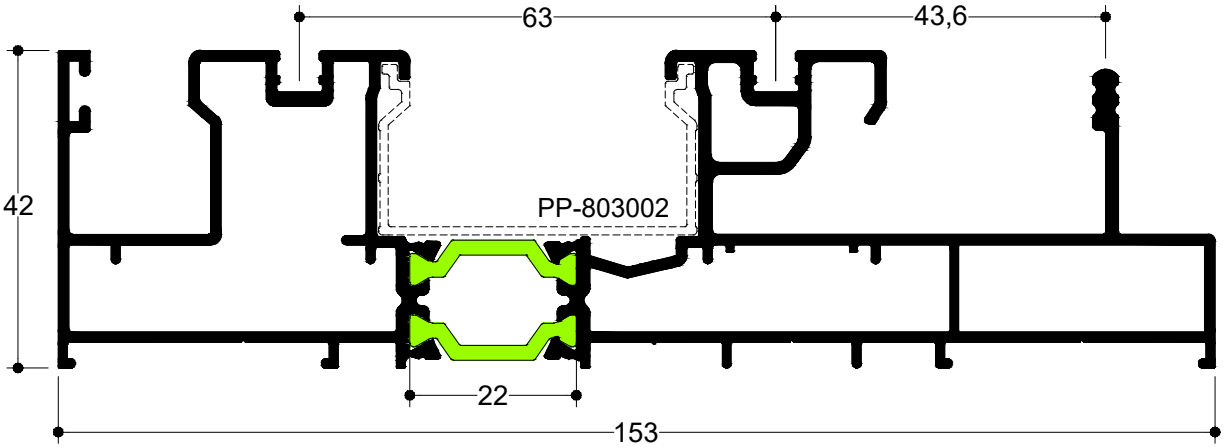

TH 80120

6.0 m	2.242 gr/m

Οδηγός 34mm Επάλληλο-Σήτα

34mm Rail Successive Insect Screen

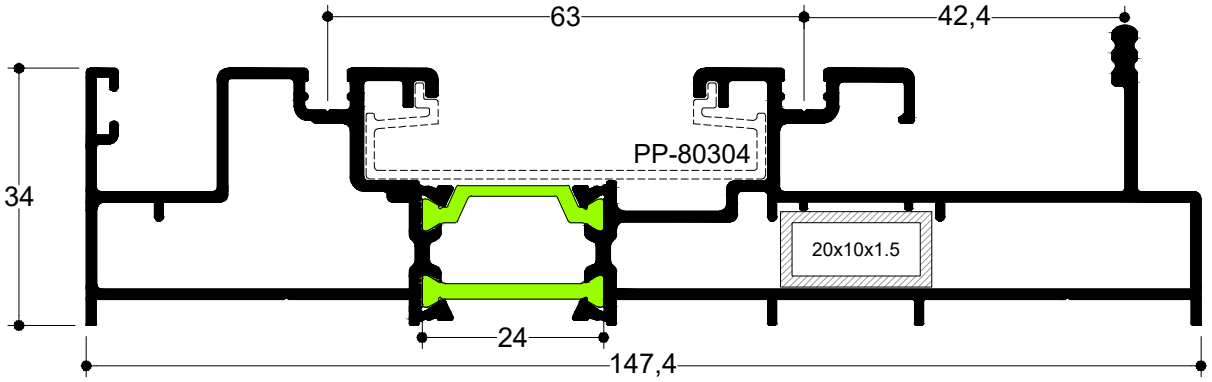

TH 8021

6.0 m	2.587 gr/m

Τριπλός Οδηγός (Επάλληλο-Σήτα)

Triple Rail (Successive-Insect Screen)

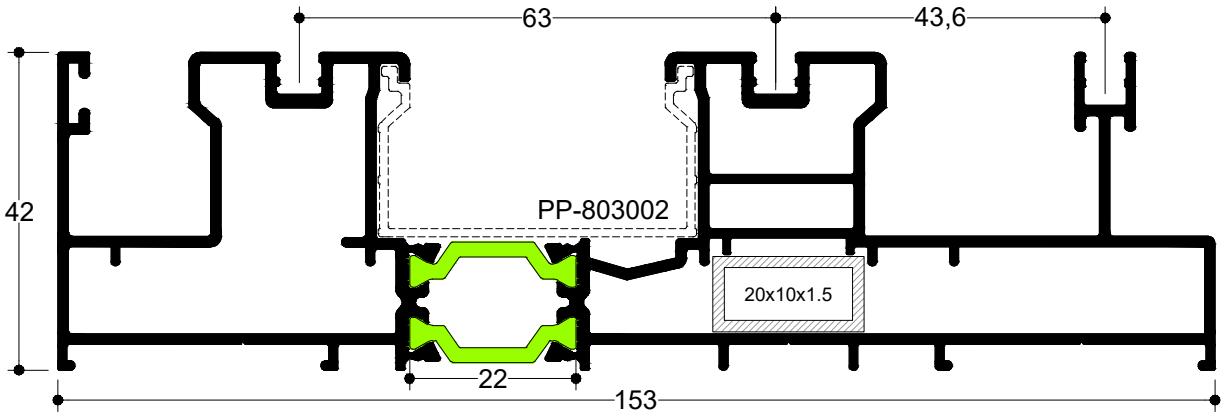

TH 80107

6.0 m	2.052 gr/m

Οδηγός Fix & Slide για Στενό Γάντζο 50mm

Fix & Slide Rail for Interlock 50mm

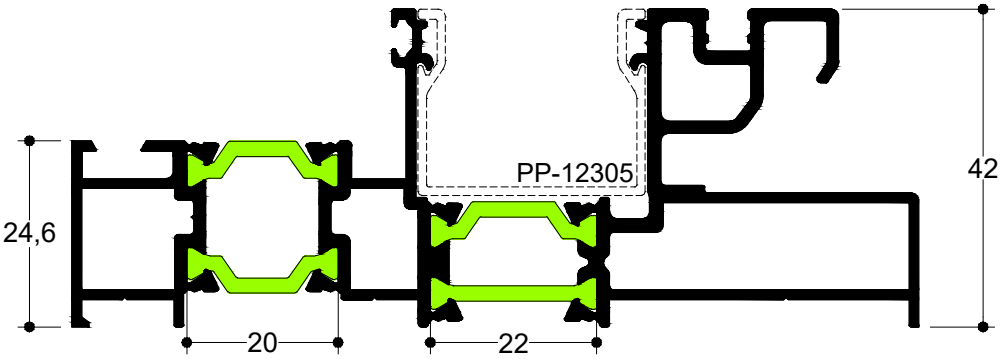

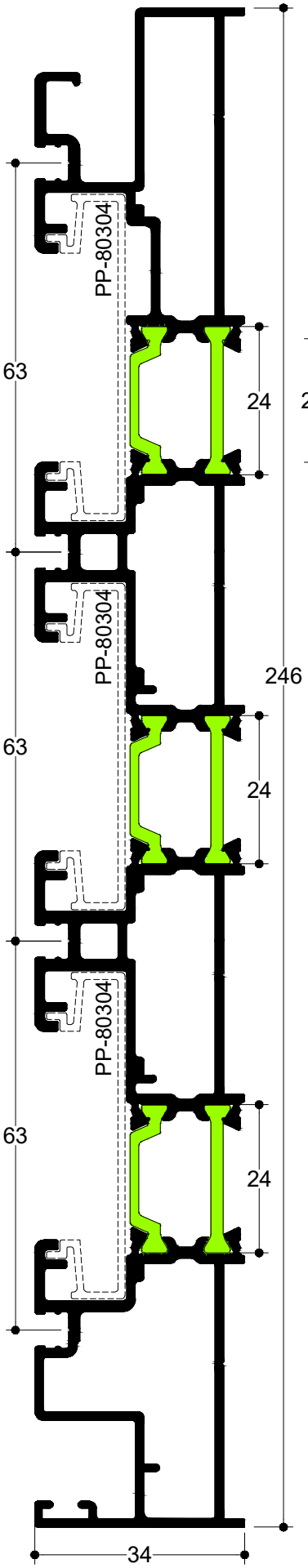

TH 80112

6.0 m	3.966 gr/m

Τετραπλός Οδηγός 34mm (Επάλληλο)
Quadruplicate Rail 34mm (Successive)

***Ο Τετραπλός Οδηγός TH 80112 παράγεται κατόπιν ειδικής παραγγελίας**
*The Quadruple Rail TH 80112 produced by special order

TH 80109

6.0 m	2.100 gr/m

Οδηγός Fix & Slide
Fix & Slide Rail

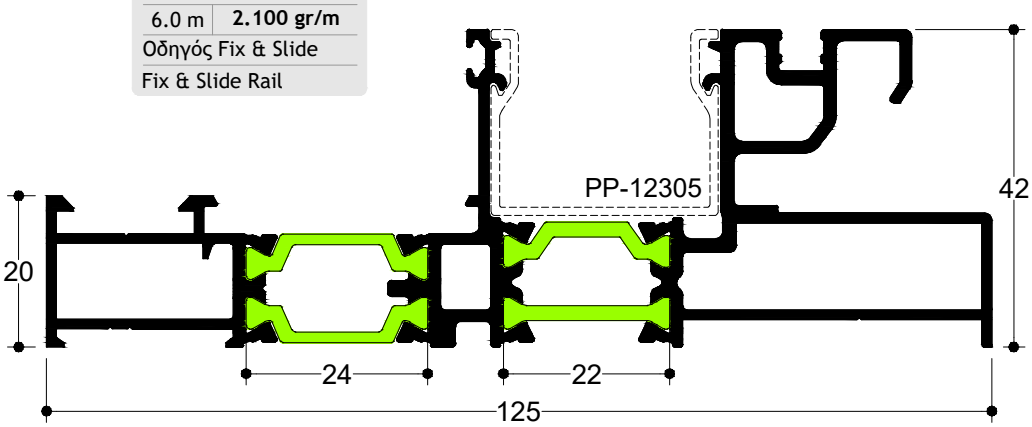

TV 80502

6.0 m	466 gr/m

Καπάκι Οδηγού Fix & Slide
Clip For Fix & Slide Rail

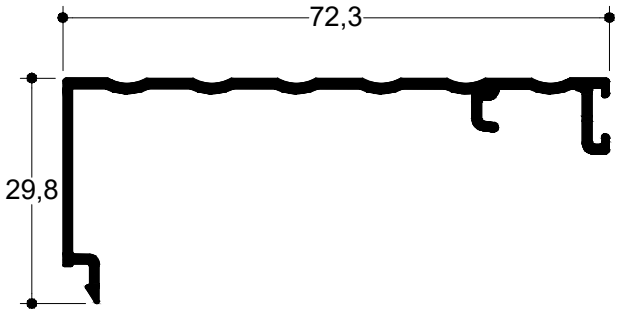

TV 80506

6.0 m	351 gr/m

Καπάκι Οδηγού για Σταθερό Φύλλο
Clip for Fixed Glass Sash

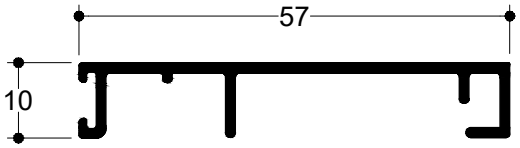

TV 80507

6.0 m	395 gr/m

Καπάκι Οδηγού Fix & Slide για Στενό Γάντζο 50mm
Clip for Fix & Slide Rail for Interlock 50mm

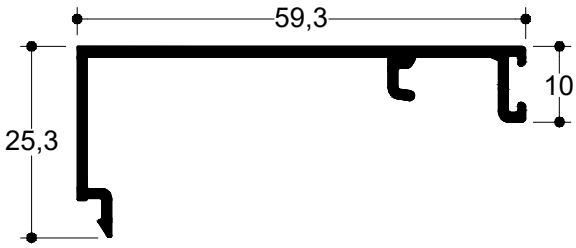

TH 80105

6.0 m	2.097 gr/m

Ποδιά 190mm
Sub-Sill 190mm

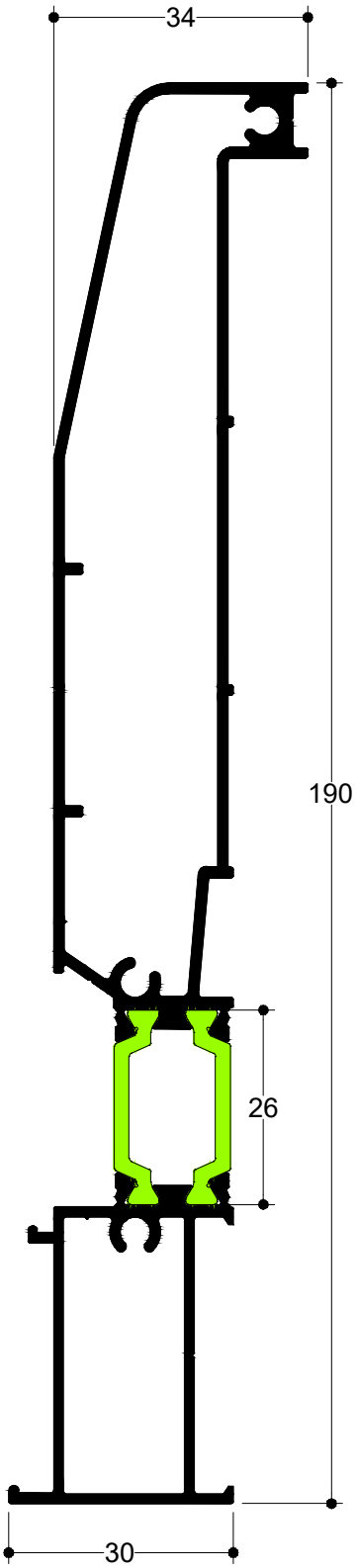

TH 80106

6.0 m	2.402 gr/m

Ποδιά 230mm
Sub-Sill 230mm

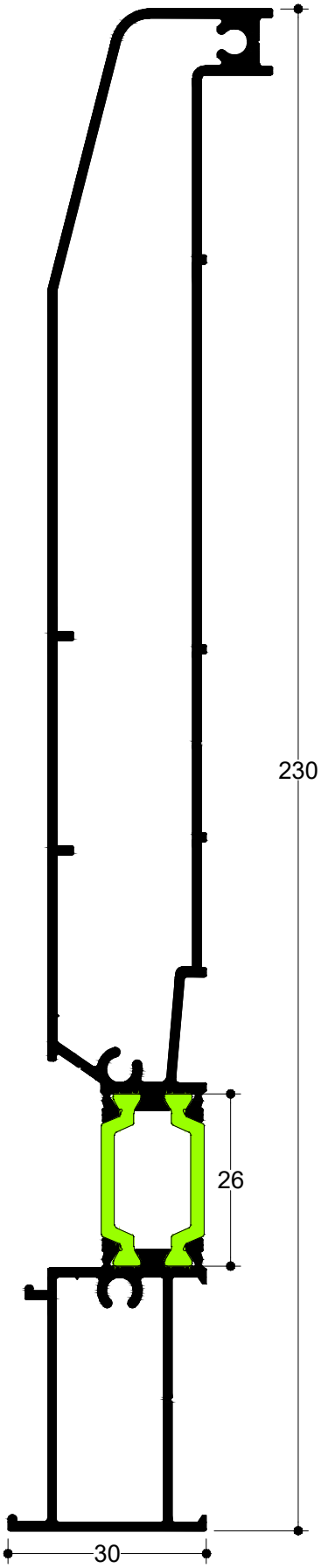

TH 80411

6.0 m	1.027 gr/m

Στενός Γάντζος 50mm με Πηχάκι
Interlock Profile 50mm with Clip

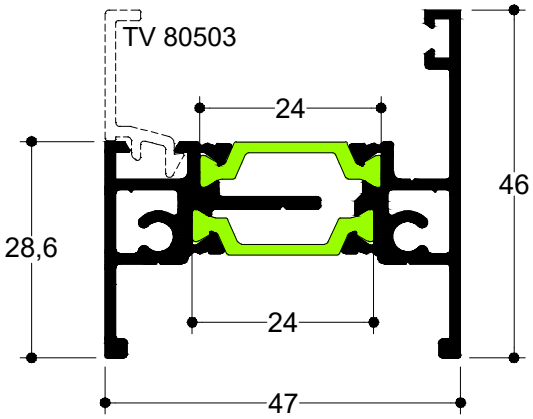

TH 80412

6.0 m	1.046 gr/m

Στενός Γάντζος 50mm (κλειστό)
Interlock Profile 50mm (close)

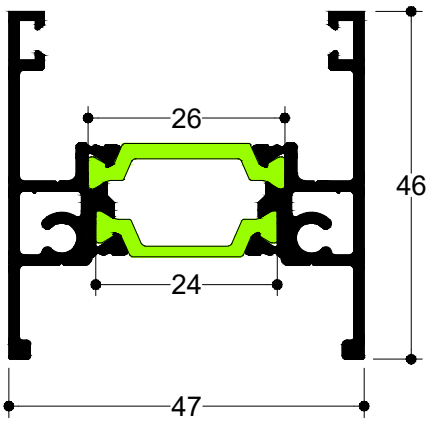

TV 80604

6.0 m	338 gr/m

Πρόσθετος Οδηγός Φύλλου Σήτας
για Οδηγούς TH 80109 & TH 80113
Additional Insect Screen Sash Rail
for Rails TH 80109 & TH 80113

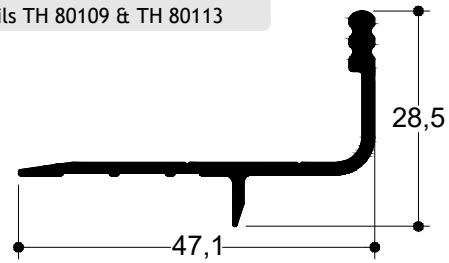

TV 80402

6.0 m	845 gr/m

Γάντζος Επαλλήλου 25mm

Interlock Profile 25mm

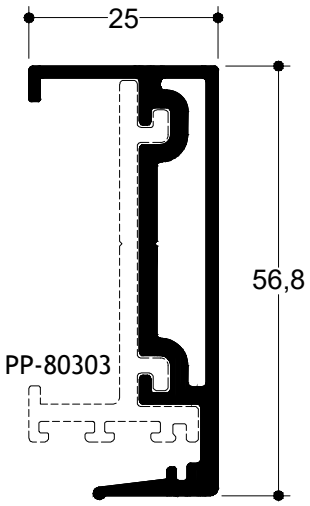

TV 80602

6.0 m	660 gr/m

Φύλλο Φιλητού 25mm

Sash For Adjoining Profile 25mm

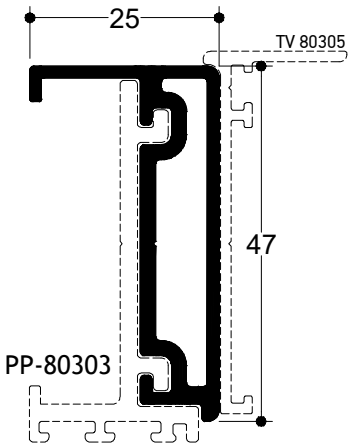

TV 80403

6.0 m	1.094 gr/m

Χώρισμα/Γάντζος Fix & Slide

Interlock Profile For Fix & Slide

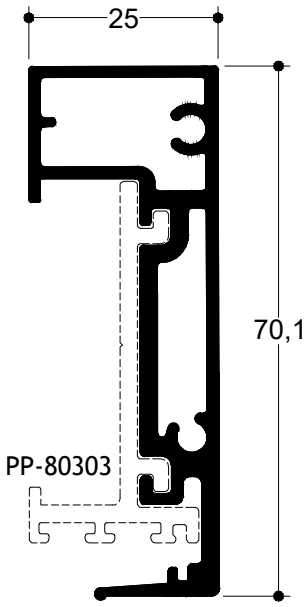

TH 8040

6.0 m	1.577 gr/m

Φύλλο Τζαμιού με Πηχάκι

Glass Sash with Clip

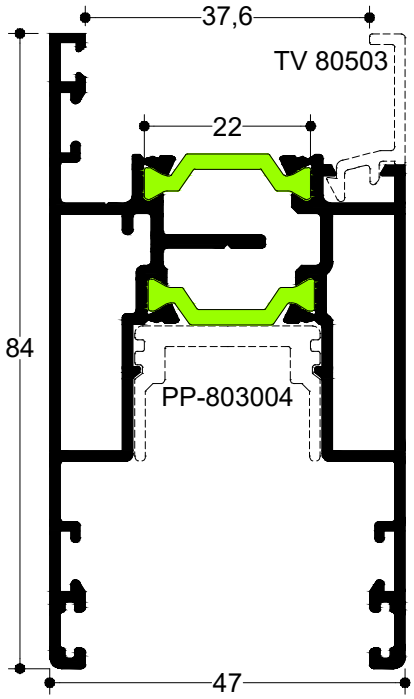

TV 810

6.0 m	967 gr/m

Φύλλο Παντζουριού Αντικατάστασης

Shutter Sash for Replacement

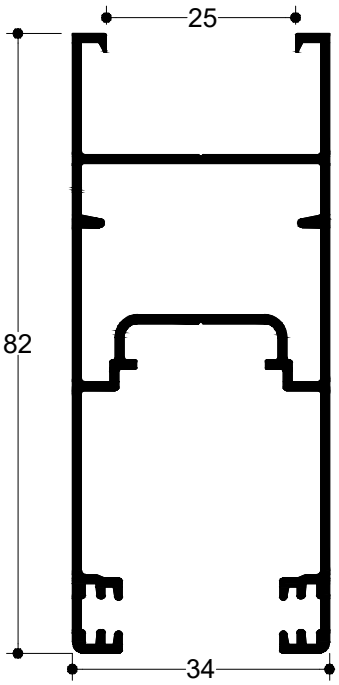

TV 8005

6.0 m	1.116 gr/m

Φύλλο Παντζουριού

Shutter Sash

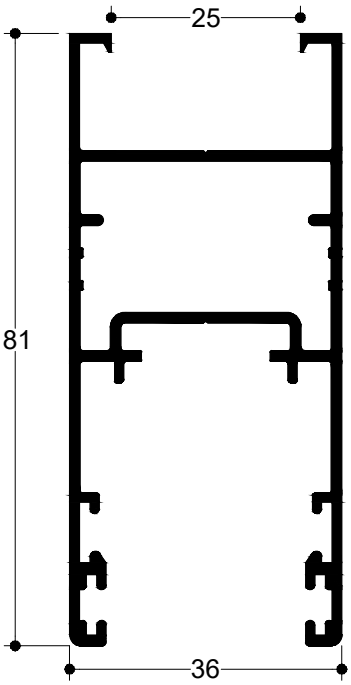

TH 8045

6.0 m | 1.177 gr/m

Μπινί Φύλλου Τζαμιού
Adjoining Profile for Glass Sash

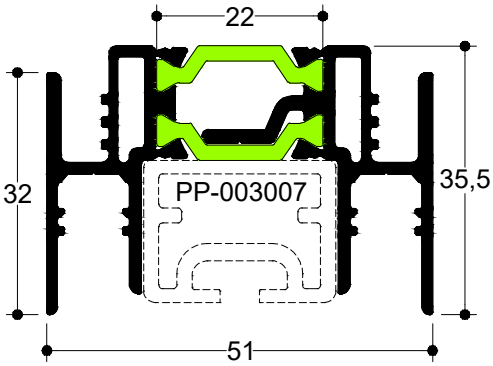

TV 80301

4.7 m | 613 gr/m

Μπινί Παντζουριού Αντικατάστασης
Shutter Sash Adjoining Profile for Replacement

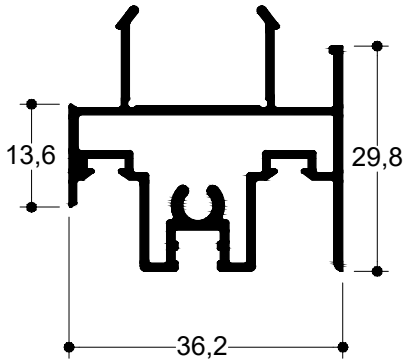

TV 8007

4.7 m | 754 gr/m

Μπινί Φύλλου Παντζουριού
Adjoining Profile for Shutter Sash

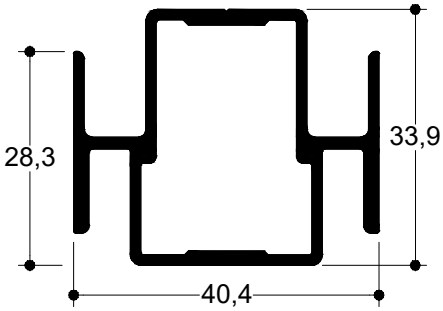

TV 8006

4.7 m | 588 gr/m

Γάντζος Επαλλήλου
Hook for Successive

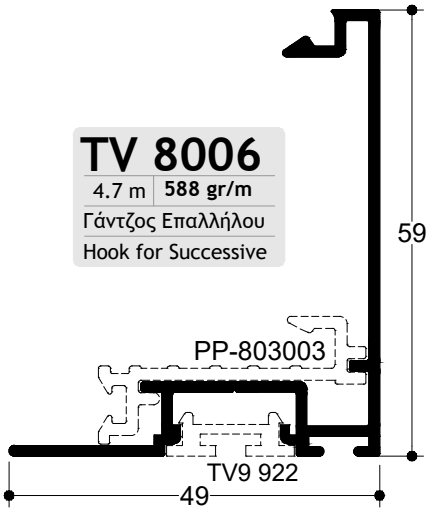

TV 80505

6.0 m | 279 gr/m

Καπάκι για Προφίλ Γάντζου TH-80411 & TH-80412
Clip for Interlock Profile TH-80411 & TH 80412

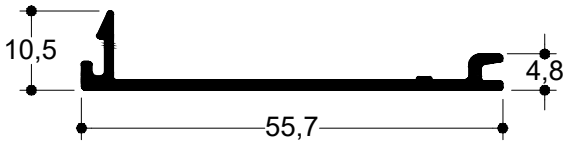

TV 12221

6.0 m | 888 gr/m

Φύλλο Παντζουριού
Shutter Sash

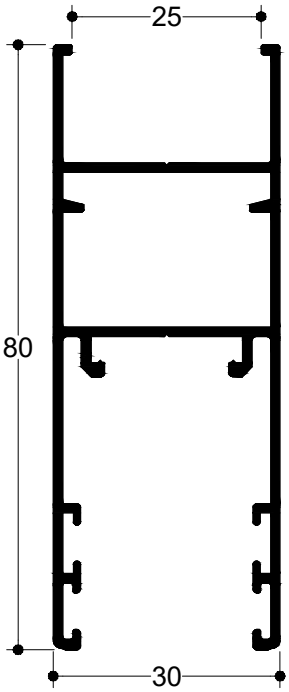

TV 8004

6.0 m | 954 gr/m

Φύλλο Σήτας
Insect Screen Sash

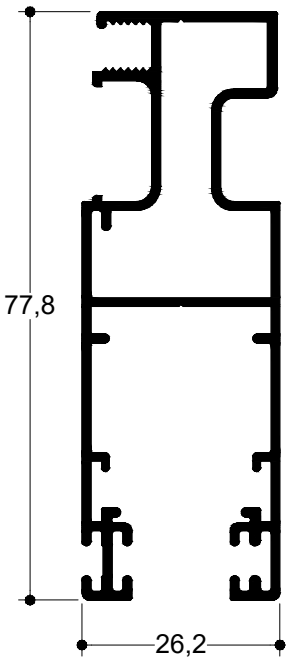

TV 12206

6.0 m | 846 gr/m

Φύλλο Σήτας για TV 80604-TH 80114
Insect Screen Sash for TV 80604-TH 80114

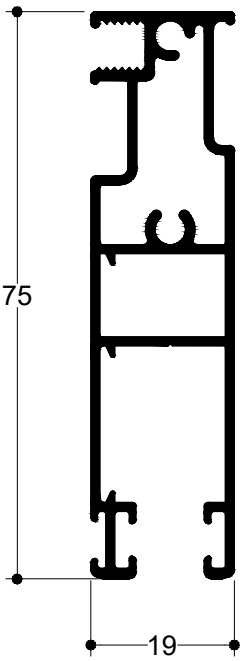

TV 80206

6.0 m | 797 gr/m

Σήτα Αντικατάστασης
Insect Screen Profile for Replacement

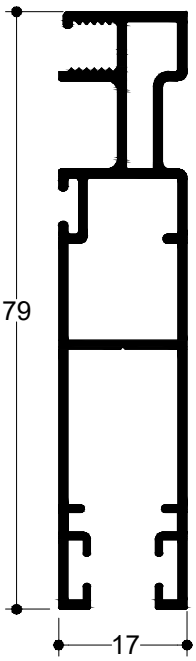

TV 12208

6.0 m | **507 gr/m**

Φύλλο Σήτας 25mm

Insect Screen Sash 25mm

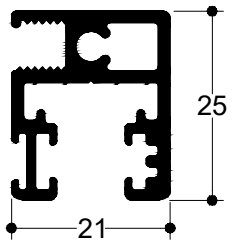

TV 8008

4.7 m | **385 gr/m**

Μπινί Φύλλου Σήτας

Adjoining Profile for Insect Screen

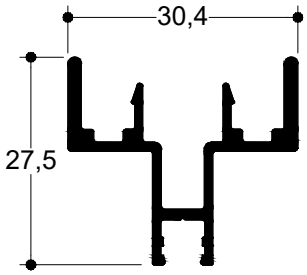

TV 12311

4.7 m | **179 gr/m**

Μπινί Φύλλου Σήτας TV 12206

Adjoining Profile for Insect Screen Sash TV 12206

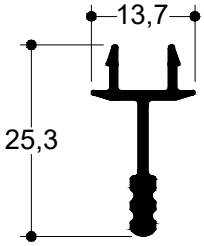

TV 80302

4.7 m | **368 gr/m**

Μπινί Σήτας Αντικατάστασης

Insect Screen Adjoining Profile for Replacement

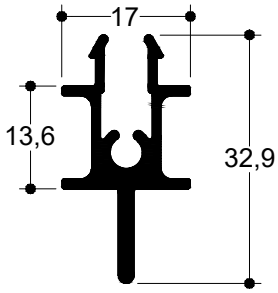

TV 2266

6.0 m | **777 gr/m**

Χώρισμα Φύλλου Παντζουριού

Transom/Mullion for Shutter

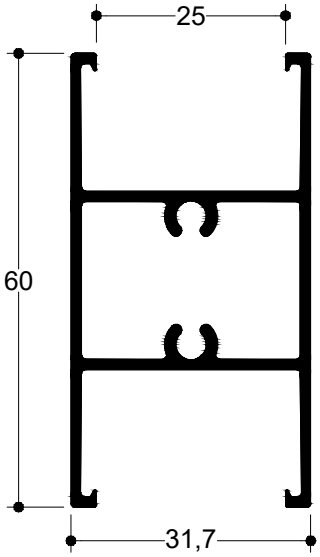

TV 2265

6.0 m | **640 gr/m**

Χώρισμα TV 8004

Transom/Mullion for TV 8004

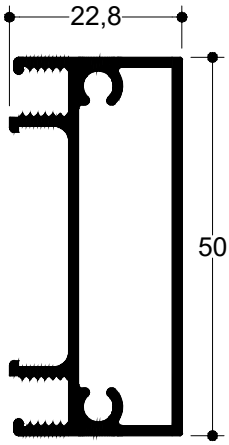

TV 12207

6.0 m | **464 gr/m**

Χώρισμα TV 12206

Transom for TV 12206

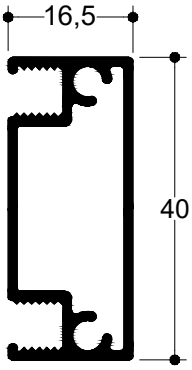

TV 80606

6.0 m | **813 gr/m**

Κάσα Για Κρυφή Σήτα

Frame For Hidden Insect Screen

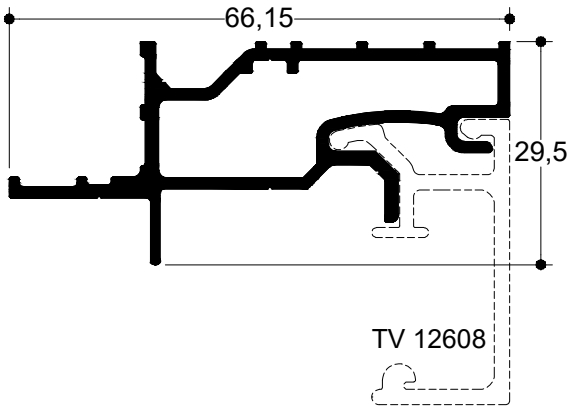

TV 12608

6.0 m | **543 gr/m**

Οδηγός Κρυφής Σήτας

Hidden Insect Screen Rail

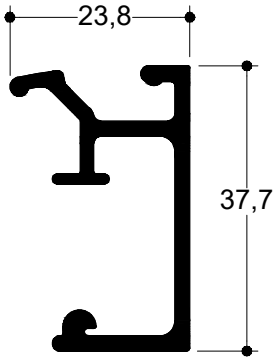

TH 80308

6.0 m | **1.295 gr/m**

Μπινί Φύλλου Τζαμιού Γων. Κατασκευής

Adjoing Profile for Glass For Angular Configuration

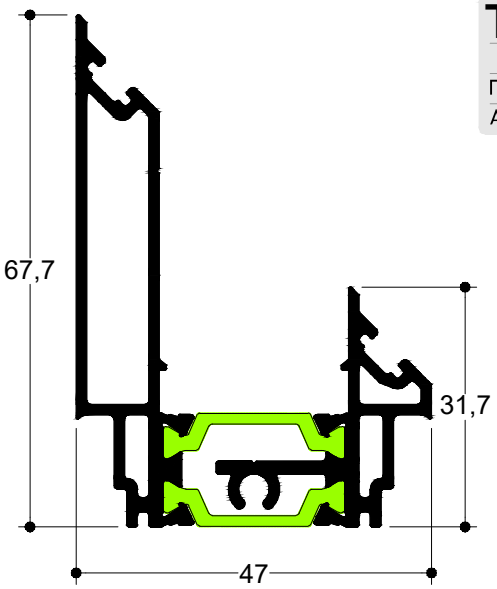

TV 80309

6.0 m | **600 gr/m**

Μπινί Φύλλου Παντζουριού 30mm Γων. Κατασκευής

Adjoing Profile for Shutter 30mm For Angular Configuration

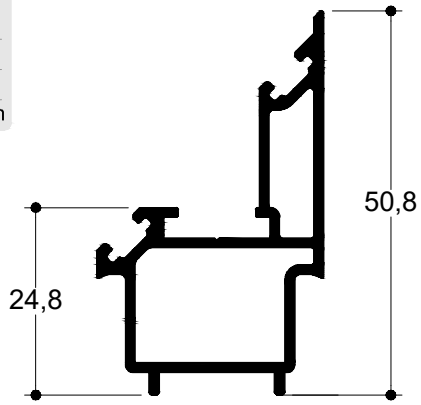

TV 80608

6.0 m | **181 gr/m**

Πρόσθετο Προφίλ Φύλλου Τζαμιού Γων. Κατασκευής

Additional Profile for Glass Sash for Angular Configurtation

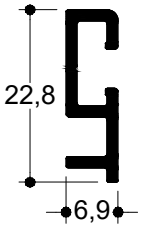

TV 80623

6.0 m | **304 gr/m**

Πρόσθετο Προφίλ Φύλλου Τζαμιού Γων. Κατασκευής

Additional Profile for Glass Sash for Angular Configurtation

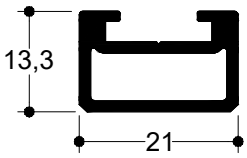

TV 80626

6.0 m | **185 gr/m**

Πρόσθετο Προφίλ Φύλλου Παντζουριού Γων. Κατασκευής

Additional Profile Shutter Sash for Angular Configurtation

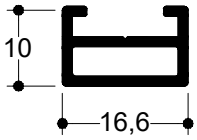

TV 12307

6.0 m | **654 gr/m**

Προφίλ Αντικρίσματος για Μπινί 65mm

Strike Plate Profile for Grip 65mm

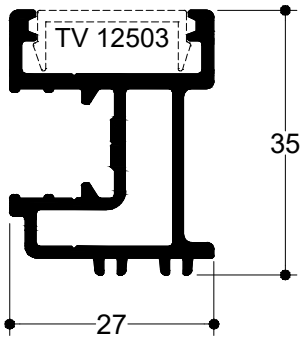

TV 12302

6.0 m | **955 gr/m**

Προφίλ Κλειδαριάς για Μπινί 65mm

Locking Profile for Grip 65mm

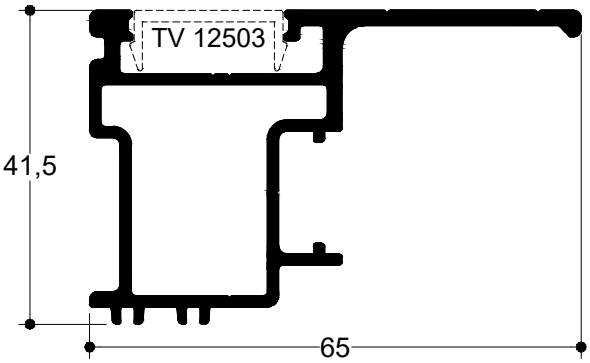

TV 2536
4.7 m | **674 gr/m**
Αρμοκάλυπτρο
Architrave Profile

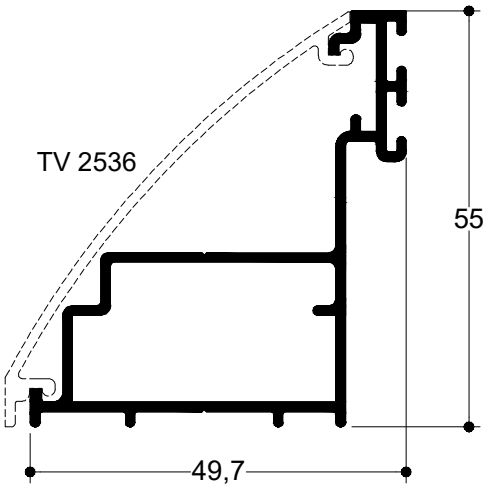

TV 2537
4.7 m | **313 gr/m**
Καπάκι για TV 2536
Cover Cap for TV 2536

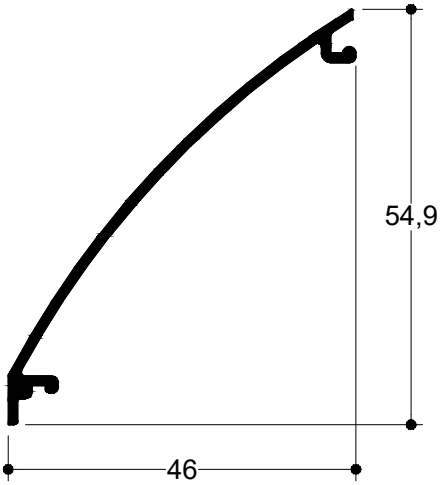

TV5 202
6.0 m | **394 gr/m**
Αρμοκάλυπτρο
Architrave Profile

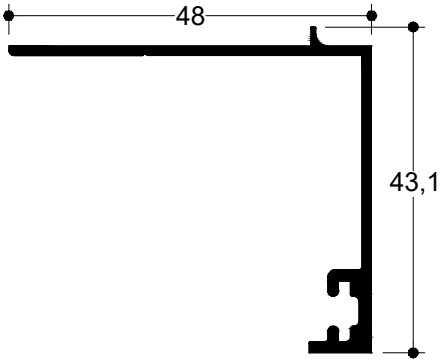

TV 2204
4.7 m | **810 gr/m**
Αρμοκάλυπτρο
Architrave Profile

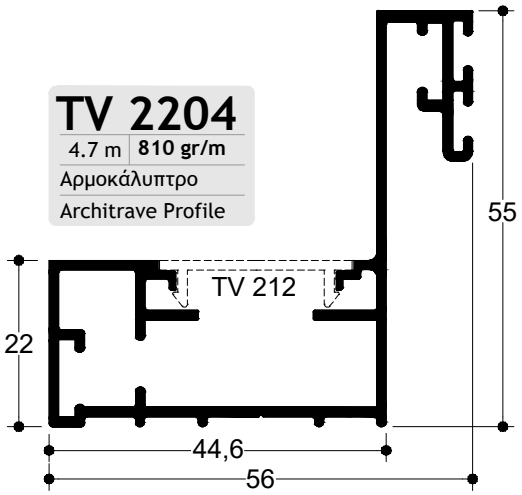

TV 899
6.0 m | **408 gr/m**
Αρμοκάλυπτρο
Architrave Profile

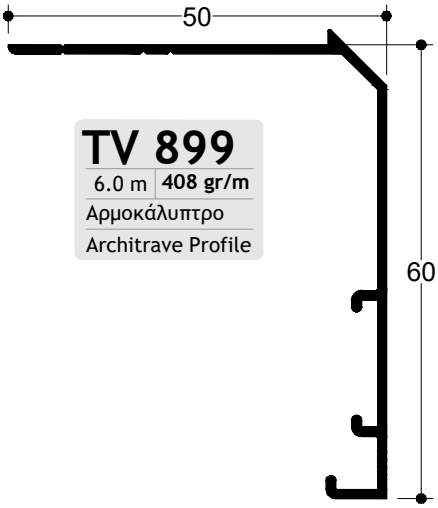

TV 80605
6.0 m | **362 gr/m**
Νεροσταλλάκτης Οδηγών 34mm
Rain Cover for 34mm Rails

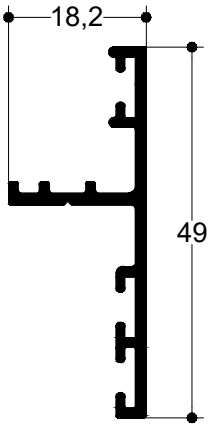

TV 8003
6.0 m | **340 gr/m**
Νεροσταλλάκτης
Rain Cover

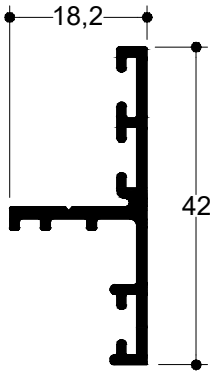

TV 80305
4.7 m | **285 gr/m**
Προφίλ Μπινί 65mm
Adjoining Profile 65mm

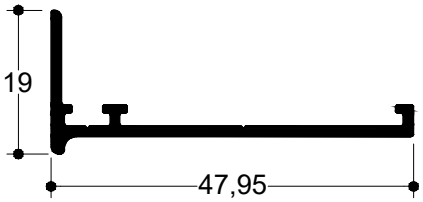

TV 12503

6.0 m | **119 gr/m**

Καπάκι για Προφίλ Ενίσχυσης

Cover for Reinforcement Profile

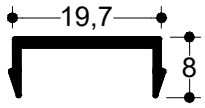

TV 00627

6.0 m | **721 gr/m**

Λαβή Ενίσχυσης

Reinforcement Grip

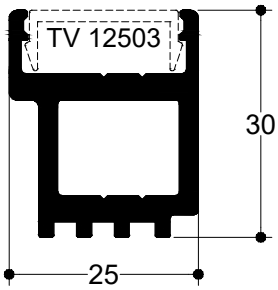

TV 12603

6.0 m | **1.368 gr/m**

Προφίλ Ενίσχυσης

Reinforcement Profile

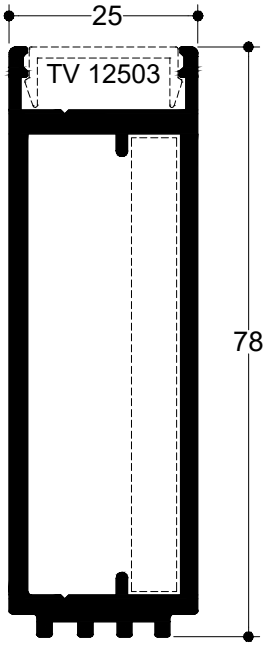

TV 27206

6.0 m | **333 gr/m**

Φύλλο Σταθερών Πλαισίων

Sash for Fixed Frames

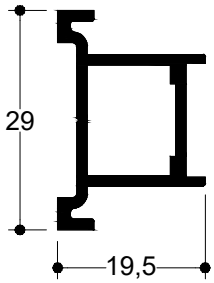

TV 12434

6.0 m | **232 gr/m**

Τραβέρσα Σήτας 25mm

Transom for Insect Screen 25mm

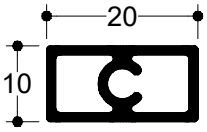

TV 212

4.7 m | **125 gr/m**

Καπάκι για TV 2204

Cover Cap for Profile TV 2204

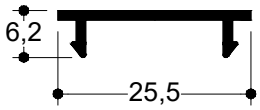

TV9 922

6.0 m | **126 gr/m**

Κούμπωμα για TV 8006

Cap for TV 8006

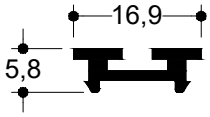

TB 20x10x1.5

6.0 m | **220 gr/m**

Παραλληλόγραμμο

Rectangular Tube

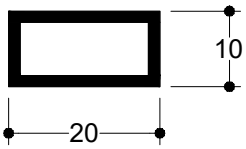

TH 57603

6.0 m | **1.519 gr/m**

Συνδετικό Κασών - Ενίσχυση

Frame Connector - Reinforcement Profile

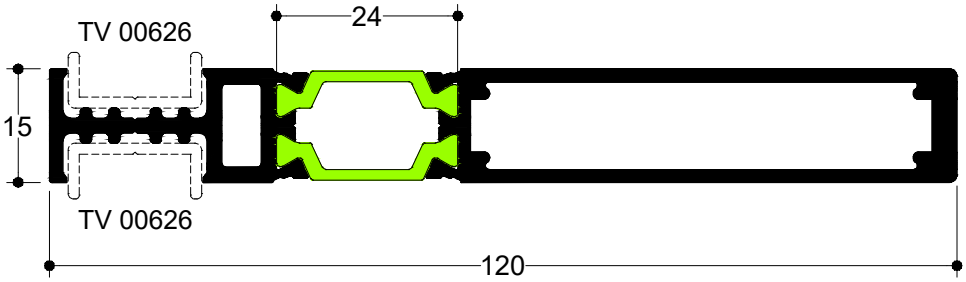

TV 80503
6.0 m | **133 gr/m**
Πηχάκι Φύλλου Τζαμιού
Clip For Glass Sash

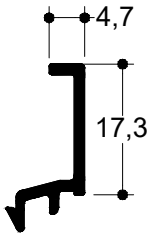

TV 8010
6.0 m | **206 gr/m**
Πηχάκι Φύλλου Τζαμιού
Clip For Glass Sash

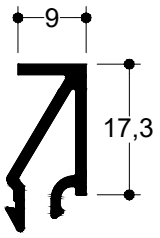

TV 8500
6.0 m | **266 gr/m**
Πηχάκι Οδηγού TH 80109
Clip for TH 80109 Rail

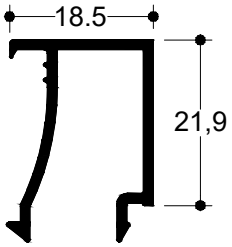

TV 80504
6.0 m | **208 gr/m**
Πρόσθετο Προφίλ Στεγάνωσης TH 80110
Additional Profile for TH 80110

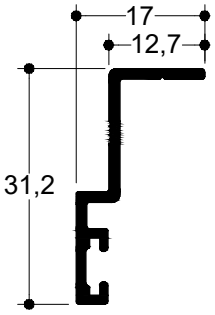

TV 2553
6.0 m | **206 gr/m**
Καπάκι Χωρίσματος Σήτας
Cover for Transom/Mullion for Insect Screen Sash

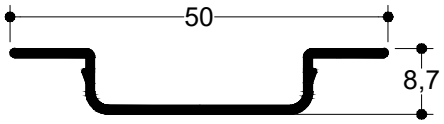

TV 2538
6.0 m | **124 gr/m**
Κουμπωτό Καπάκι Φύλλου Σήτας TV 8004
Cover Clip for Insect Screen Profile TV 8004

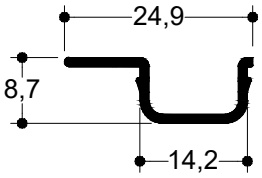

TV 80603
6.0 m | **203 gr/m**
Σύνδεσμος Φύλλου - Γάντζου 25mm
Connector for Sash - Interlock 25mm

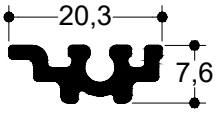

TV 00626
6.0 m | **117 gr/m**
Συνδετικό Κασών
Frame Connector

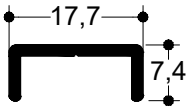

TV 12620
6.0 m | **248 gr/m**
Προφίλ βάση για Κλειδαρία IN LINE G.U.
Adapter Profile for G.U. IN LINE Lock

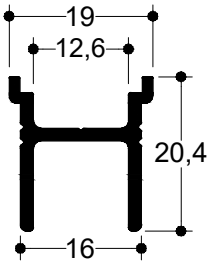

TV 8011
6.0 m | **279 gr/m**
Αποστατικό Κλειδαριάς ROTO INLINE
Spacer for ROTO INLINE lock

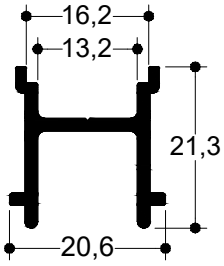

TV 5067
6.0 m | **220 gr/m**
Τελείωμα Οβαλίνας Ασφαλείας
Ending Profile of Security Fixed Louver

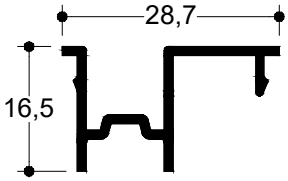

TV 5066
6.0 m | **421 gr/m**
Οβαλίνα Ασφαλείας
Security Fixed Louver

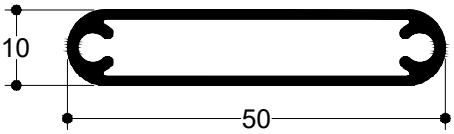

TV 5050
6.0 m | **150 gr/m**
Ντίζα
Rod

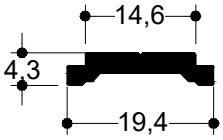

TV 80612

6.0 m | **1.573 gr/m**

Ενδοδαπέδιος Νεροχύτης

Water drainage profile underfloor

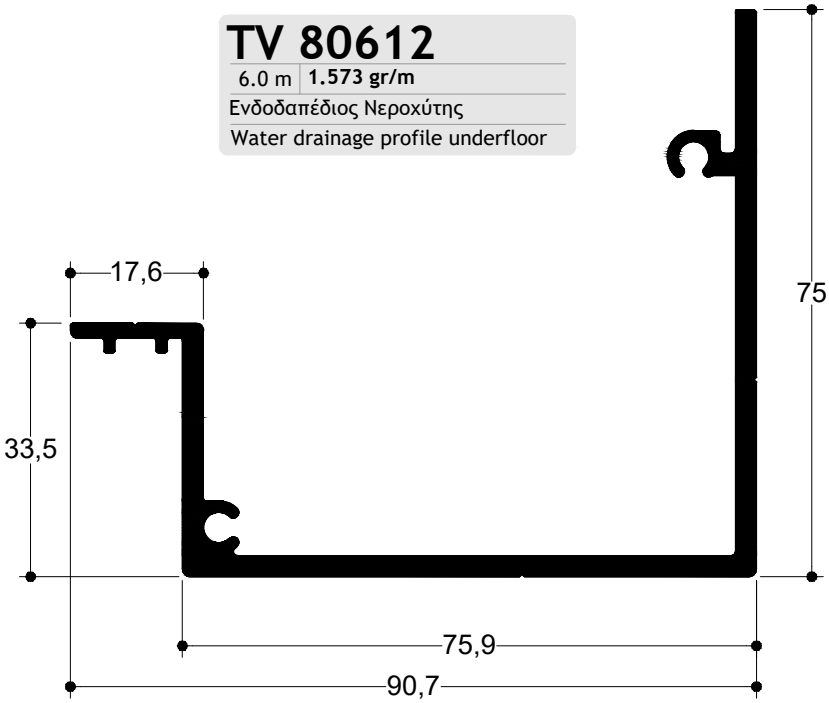

TV 80613

6.0 m | **346 gr/m**

Νεροσταλλάκτης

Water drip profile

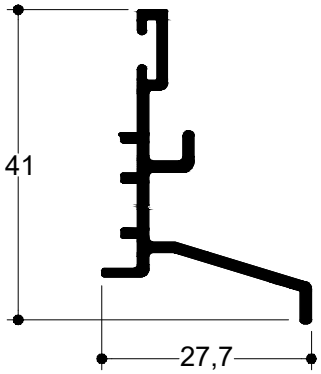

TV 80614

6.0 m | **1.346 gr/m**

Προφίλ Τοποθέτησης Σχάρας

Profile For Grate Support

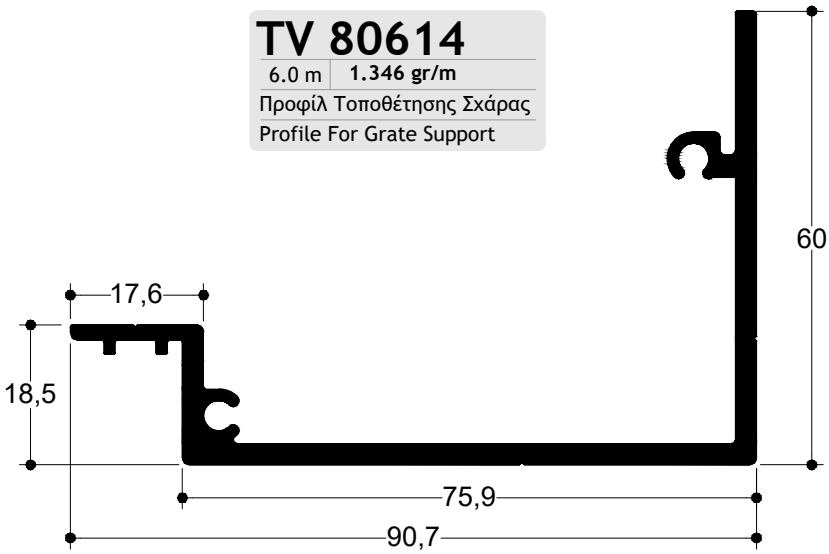

TV 00628

6.0 m | **1.489 gr/m**

Ενισχυτικό Προφίλ

Reinforcement Profile

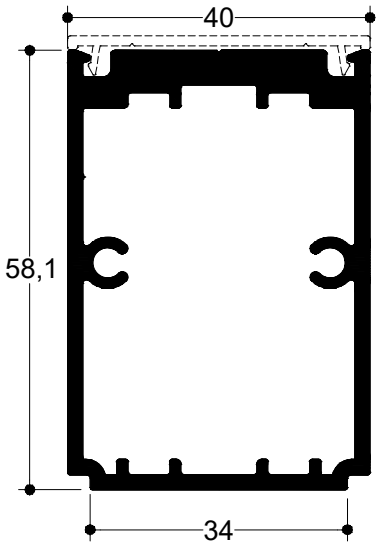

TV 12621

6.0 m | **1.231 gr/m**

Προφίλ ενίσχυσης

Reinforcement Profile

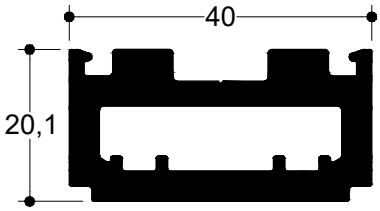

TV 27501

6.0 m | **162 gr/m**

Καπάκι Φύλλου

Sash Cap

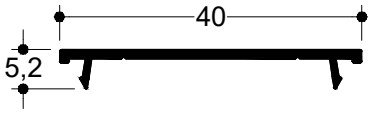

PER 250

6.0 m | **547 gr/m**

Φυλλαράκι Παντζουριού (Κρινάκι)

Fixed Louver Profile

7.6 Kgr/m² | 14 τεμ./m

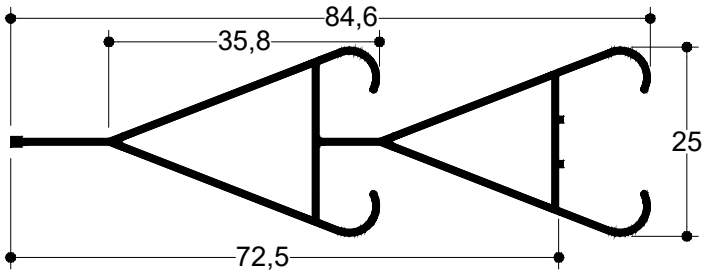

PER 260

6.0 m | **620 gr/m**

Φυλλαράκι Παντζουριού (Κρινάκι)

Fixed Louver Profile

6.8 Kgr/m² | 11 τεμ./m

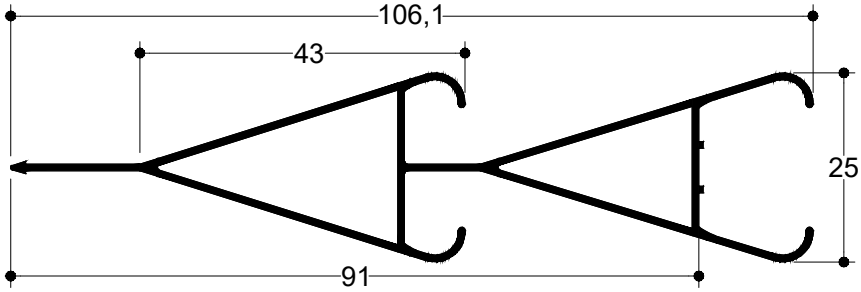

PER 270

6.0 m | **441 gr/m**

Φυλλαράκι Παντζουριού (Τουλίπα)

Fixed Louver Profile

7.1 Kgr/m² | 16 τεμ./m

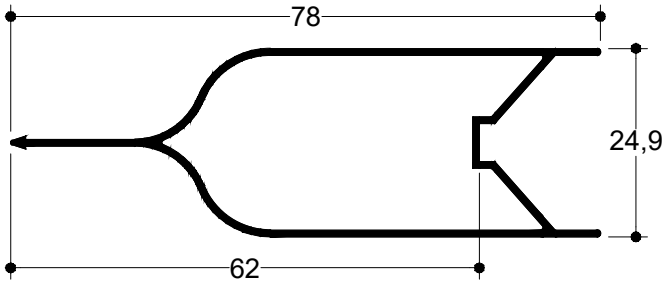

PER 300

6.0 m | **730 gr/m**

Φυλλαράκι Παντζουριού

Fixed Louver Profile

7.3 Kgr/m² | 10 τεμ./m

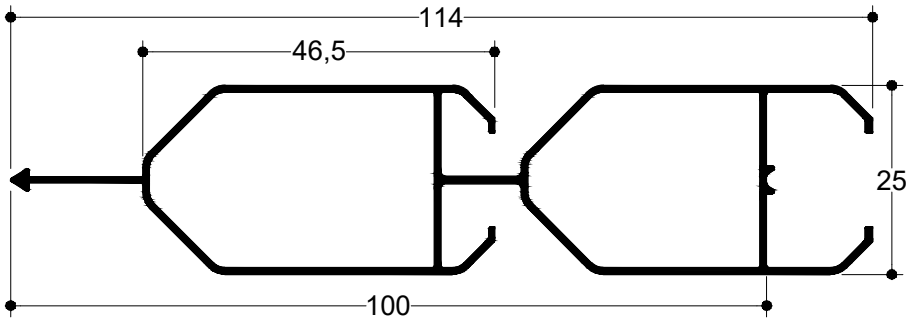

PER 320

6.0 m | **408 gr/m**

Φυλλαράκι Παντζουριού

Fixed Louver Profile

6.1 Kgr/m² | 15 τεμ./m

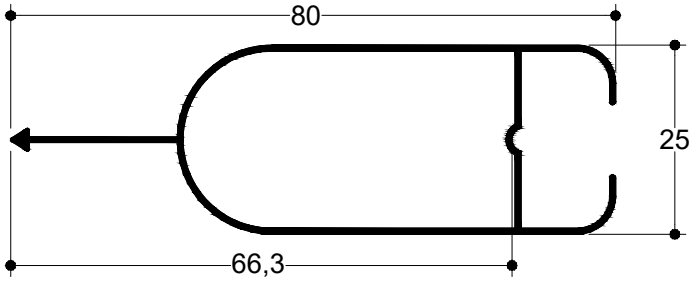

1.2 Κατασκευαστικές Τομές

Sections

Επάλληλα Με Οδηγούς Ύψους 34mm | Successive Doors With Rail Height of 34mm

Επάλληλο Με Σήτα
Απλό ή Ανασηκούμενο

Successive With Insect Screen
Sliding or Lift & Slide

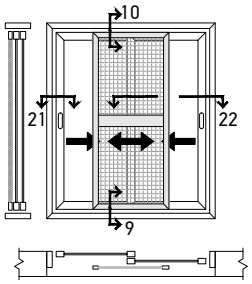

Επάλληλο Τρίφυλλο
Απλό ή Ανασηκούμενο

Three Sash Successive
Sliding or Lift & Slide

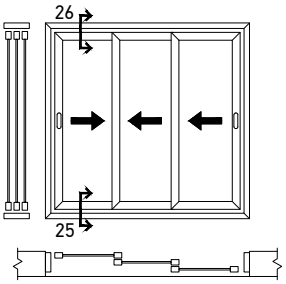

Επάλληλο Φιλτό με Στενά
Φύλλα, Απλό

Successive with Thin Sashes
Sliding

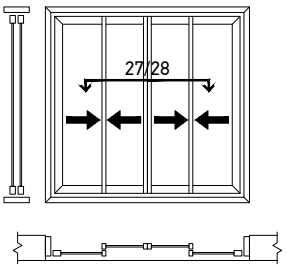

Επάλληλο
Απλό ή Ανασηκούμενο

Successive Sliding or Lift &
Slide

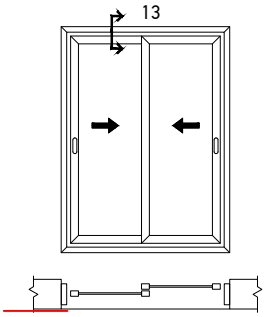

Επάλληλο
Απλό ή Ανασηκούμενο με
Νεροσυλλέκτη
Successive Sliding or Lift &
Slide with Drainage

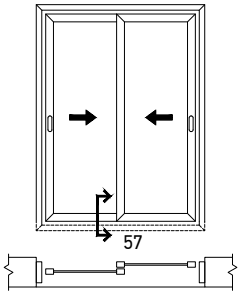

Επάλληλο
Απλό ή Ανασηκούμενο με Νεροσυλλέκτη

Successive Sliding or Lift & Slide with
Drainage

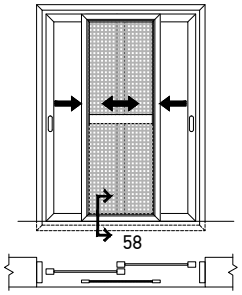

Επάλληλο Τρίφυλλο
Απλό ή Ανασηκούμενο με
Νεροσυλλέκτη

Three Sash Successive
Sliding or Lift & Slide with
Drainage

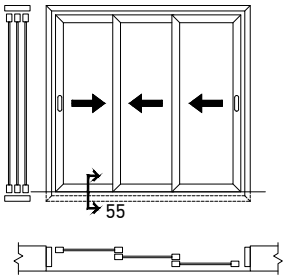

Επάλληλο Φιλτό με Στενά
Φύλλα, Απλό με Νεροσυλλέκτη

Successive with Thin Sashes
Sliding with Drainage

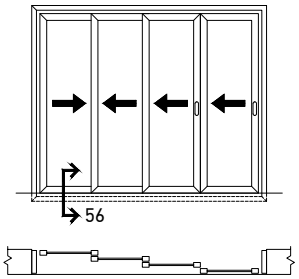

Γωνιακή Κατασκευή | Angular Configuration

Γωνιακή Κατασκευή
Τζάμι-Πατζούρι
Angular Configuration
Glass-Shutter

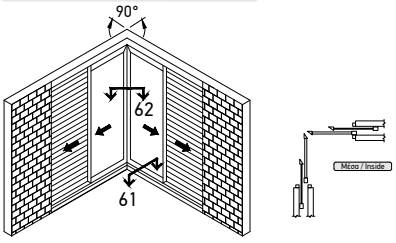

Γωνιακή Κατασκευή
Επάλληλο
Angular Configuration
Successive

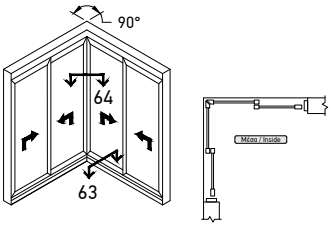

Επάλληλα Με Οδηγούς Ύψους 42mm | Successive Doors With Rail Height of 42mm

Επάλληλο Με Σήτα
Απλό ή Ανασηκούμενο

Successive With Insect Screen
Sliding or Lift & Slide

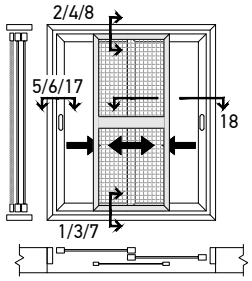

Επάλληλο
Απλό ή Ανασηκούμενο

Successive Sliding or Lift & Slide

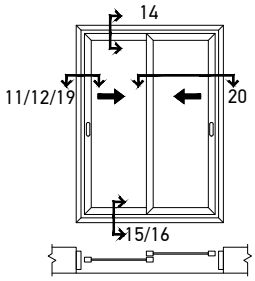

Τρίφυλλο Επάλληλο
Απλό ή Ανασηκούμενο

Tree Sash Successive
Sliding or Lift & Slide

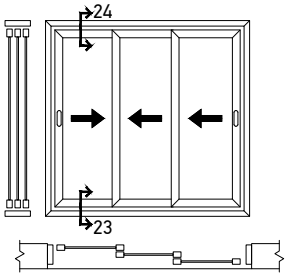

Επάλληλο με Σταθερό Φύλλο
Απλό ή Ανασηκούμενο

Successive with Fixed Sash
Sliding or Lift & Slide

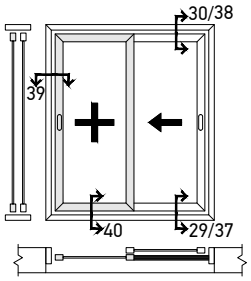

Επάλληλο με Ανοιγόμενο
Απλό ή Ανασηκούμενο

Successive with Openning
Sliding or Lift & Slide

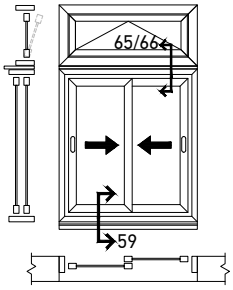

Επάλληλο με Ρολό & Πλισσέ Σήτα
Απλό ή Ανασηκούμενο

Successive with Roll & Plisse
Sliding or Lift & Slide

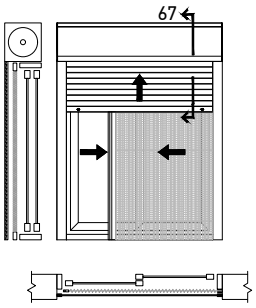

Επάλληλο Απλό ή
Ανασηκούμενο με ποδιά

Successive Sliding or Lift &
Slide with Sub-Cill

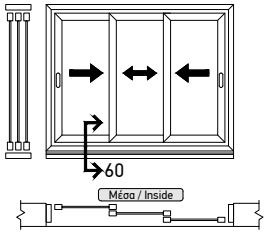

Επάλληλο με Σταθερό Πλαίσιο
Απλό ή Ανασηκούμενο

Successive Fix & Slide
Sliding or Lift & Slide

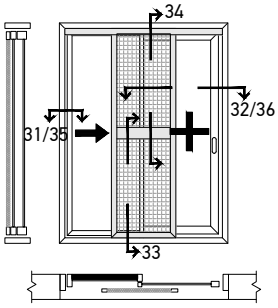

Συρόμενα Χωνευτά με Οδηγό Ύψους 42mm | Sliding Pocket Doors with 42mm Rail

Μονόφυλλο Τζάμι - Σήτα
Απλό ή Ανασηκούμενο

Single Sash Glass - Insect Screen
Sliding or Lift & Slide

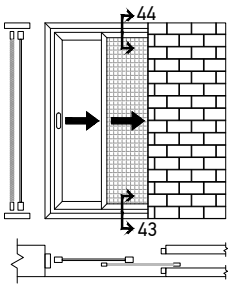

Μονόφυλλο Τζάμι - Πατζούρι
Απλό ή Ανασηκούμενο

Single Sash Glass - Shutter
Sliding or Lift & Slide

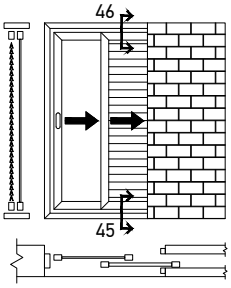

Μονόφυλλο Τζάμι - Σήτα - Πατζούρι
Απλό ή Ανασηκούμενο

Single Sash Glass - Insect Screen - Shutter
Sliding or Lift & Slide

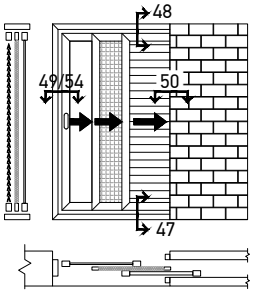

Δίφυλλο Τζάμι - Σήτα - Πατζούρι
Απλό ή Ανασηκούμενο

Two Sash Glass -Insect Screen-Shutter
Sliding or Lift & Slide

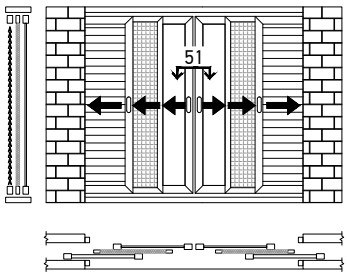

Συρόμενα Χωνευτά με Οδηγό Ύψους 42mm & Σήτα Αντικατάστασης | Sliding In-Wall with 42mm Rail & Insect Screen Profile for Replacement

Μονόφυλλο Τζάμι - Σήτα - Πατζούρι
Απλό ή Ανασηκούμενο

Single Sash Glass - Insect Screen - Shutter
Sliding or Lift & Slide

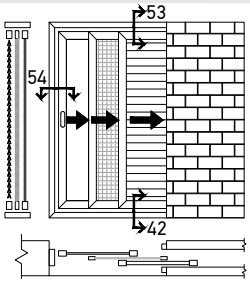

Μονόφυλλο Τζάμι

Single Sash Glass
Sliding or Lift & Slide

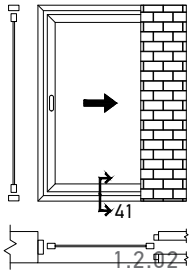

Δίφυλλο Τζάμι - Σήτα - Πατζούρι
Απλό ή Ανασηκούμενο

Two Sash Glass -Insect Screen-Shutter
Sliding or Lift & Slide

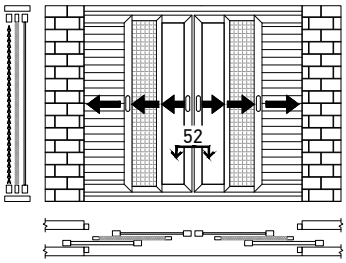

ΤΟΜΗ SECTION	1	ΚΛΙΜΑΚΑ SCALE	1:1

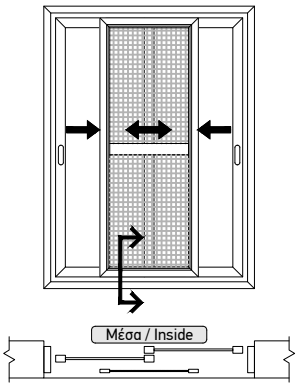

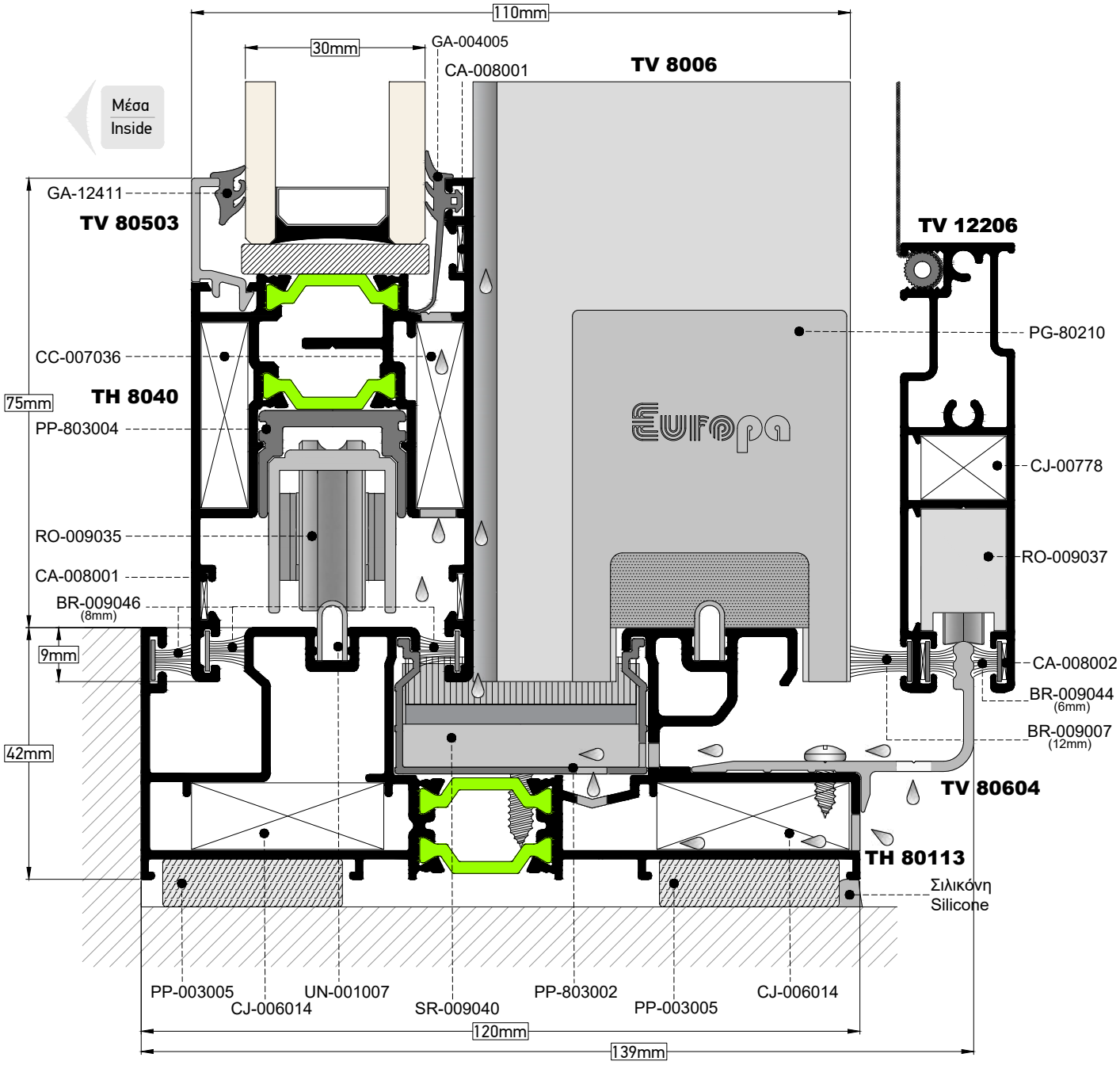

ΤΟΜΗ / SECTION **2** | ΚΛΙΜΑΚΑ / SCALE **1:1**

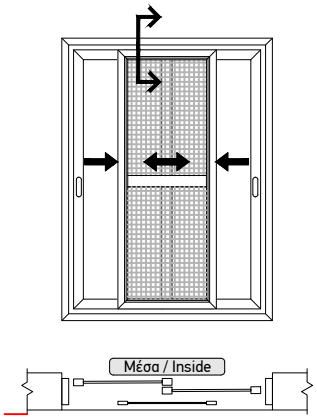

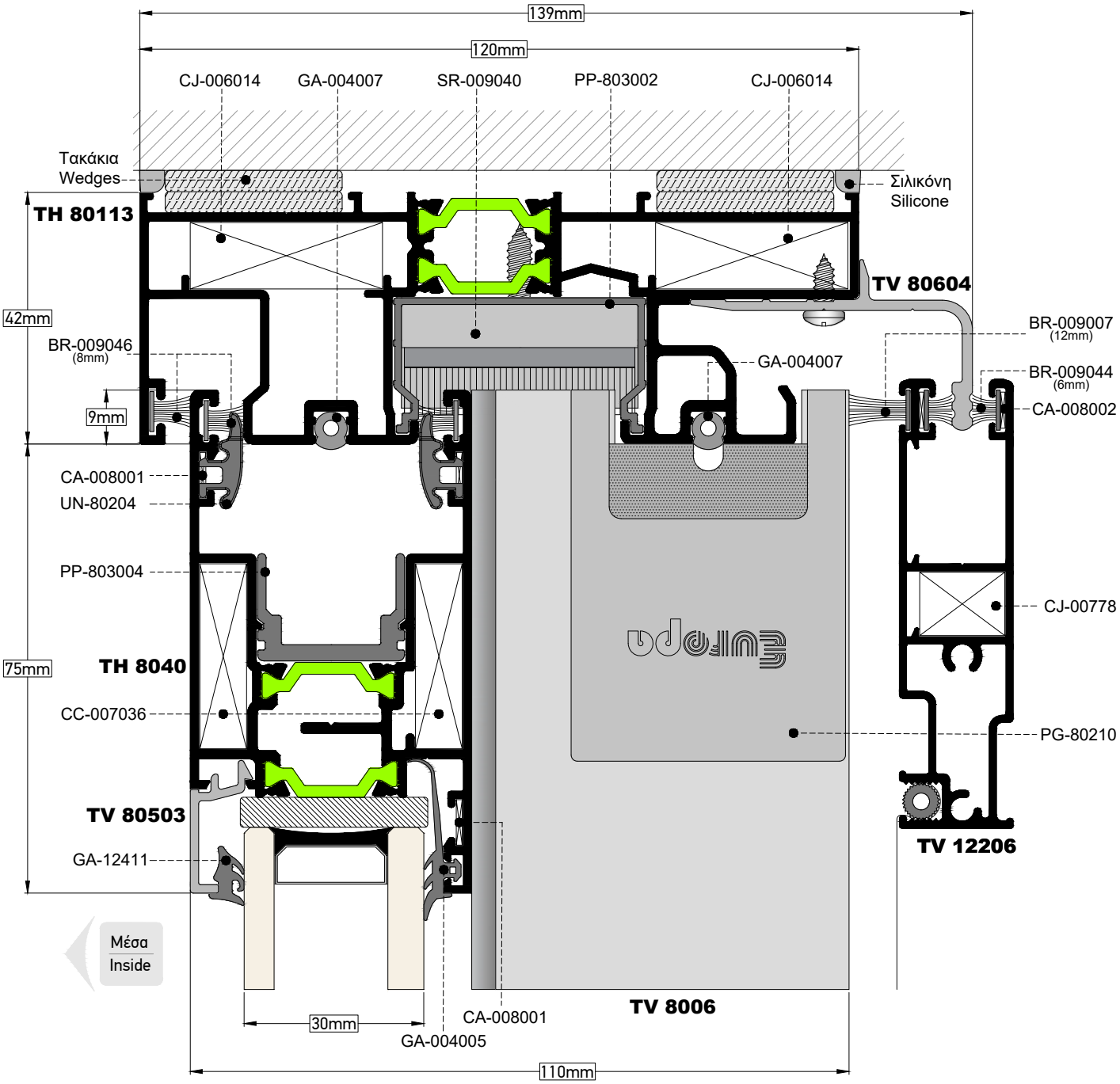

ΤΟΜΗ / SECTION **3** | ΚΛΙΜΑΚΑ / SCALE **1:1**

GU 937

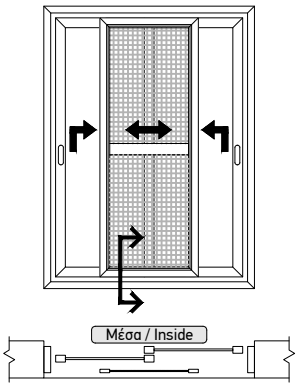

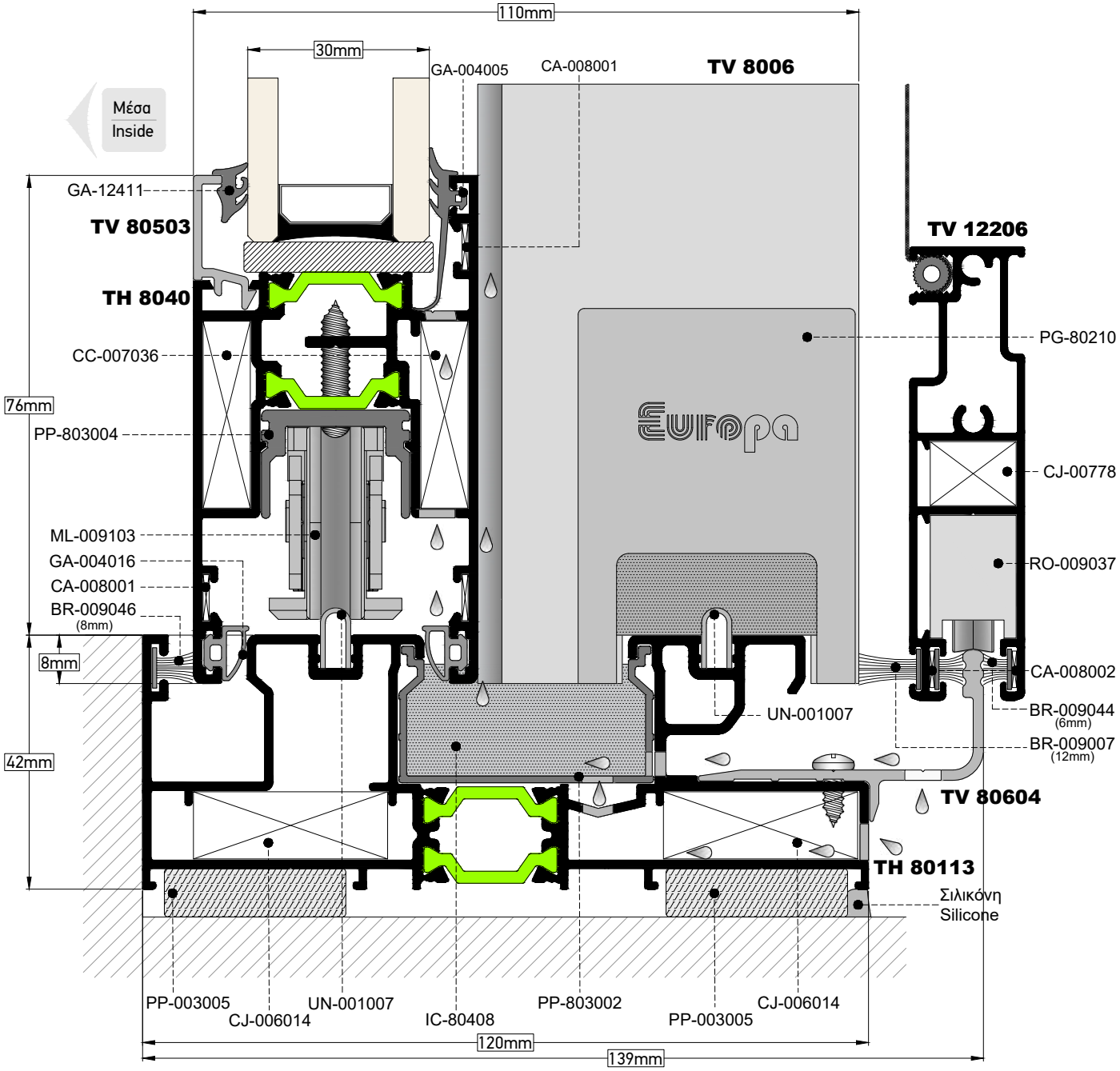

ΤΟΜΗ / SECTION **4** | ΚΛΙΜΑΚΑ / SCALE **1:1**

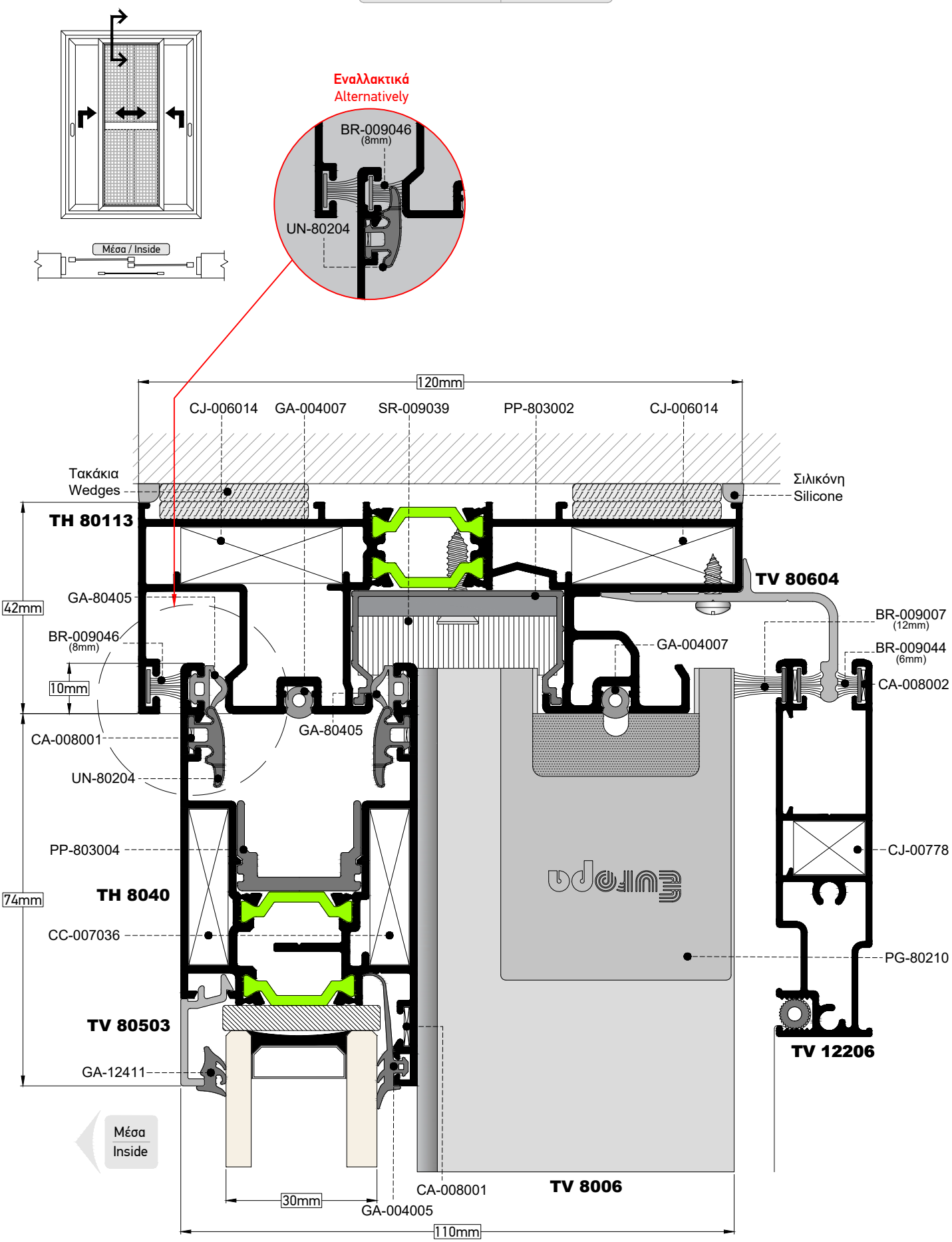

ΤΟΜΗ / SECTION **5** | ΚΛΙΜΑΚΑ / SCALE **1:1**

ROTO IN LINE

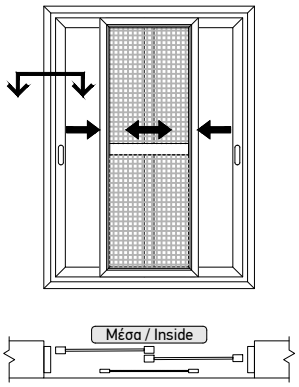

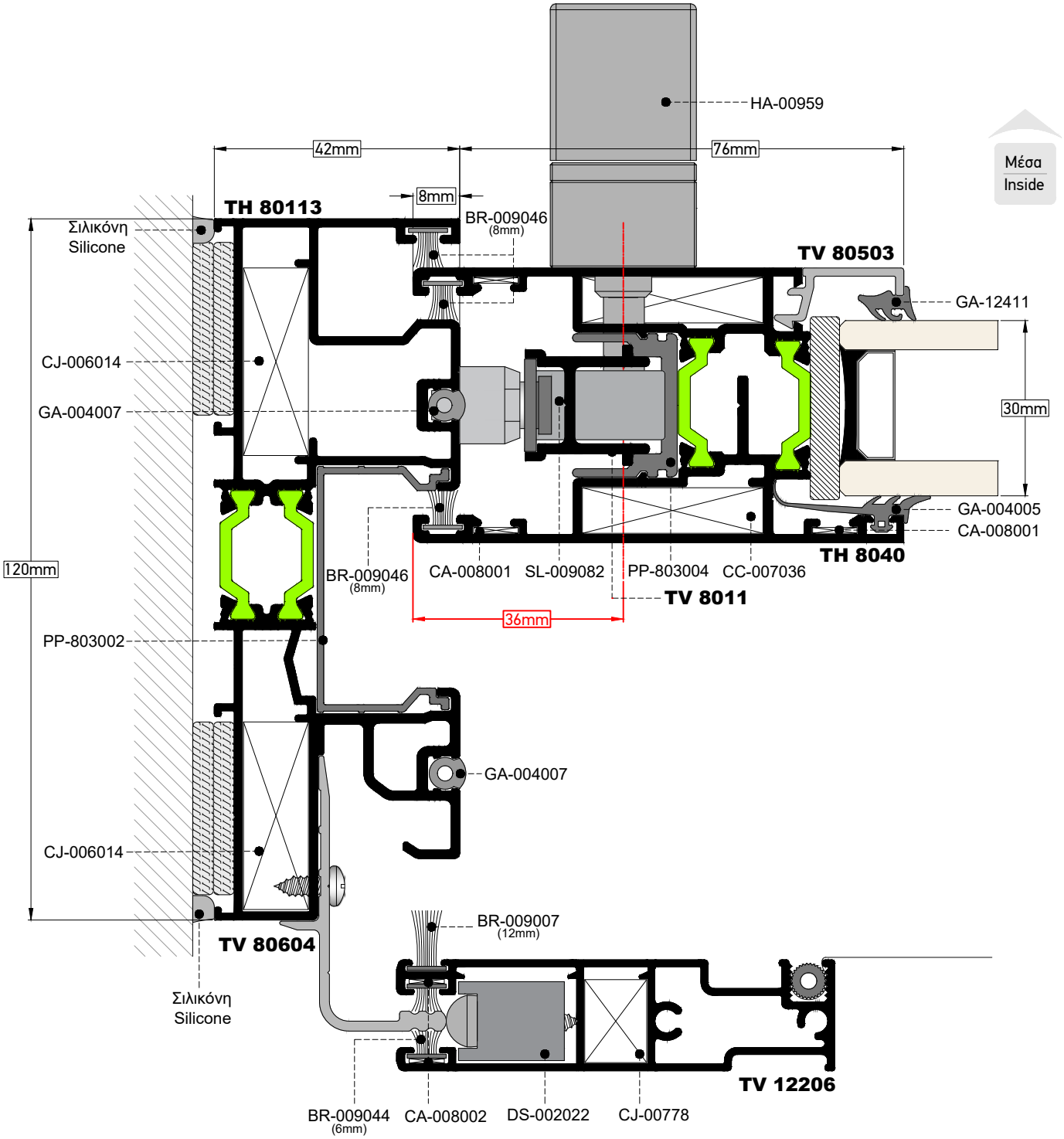

ΤΟΜΗ SECTION 6 | ΚΛΙΜΑΚΑ SCALE 1:1

GU 937

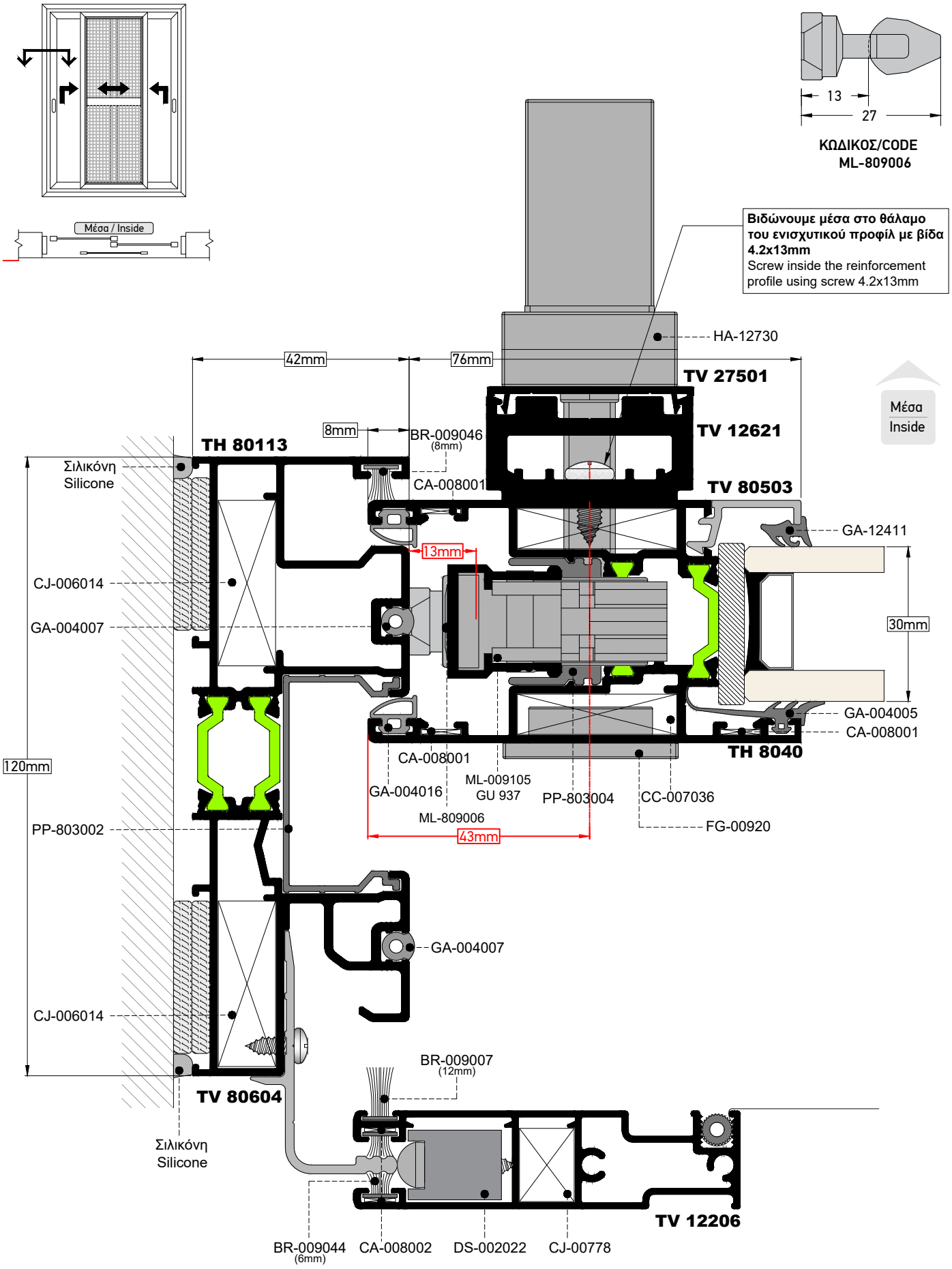

ΤΟΜΗ / SECTION **7** | ΚΛΙΜΑΚΑ / SCALE **1:1**

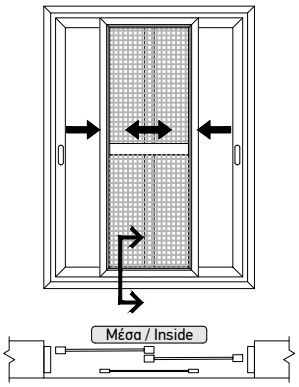

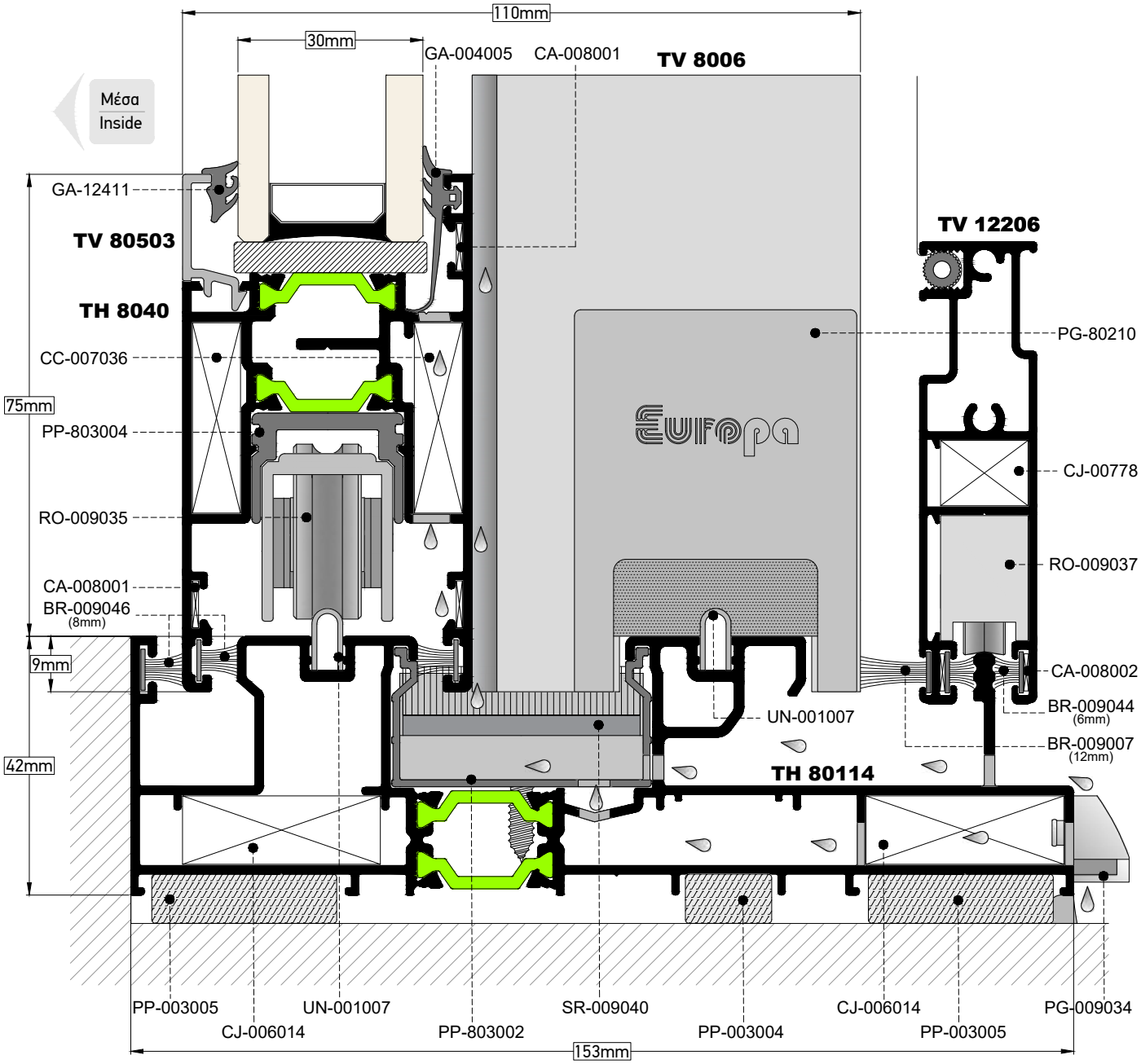

ΤΟΜΗ / SECTION **8** | ΚΛΙΜΑΚΑ / SCALE **1:1**

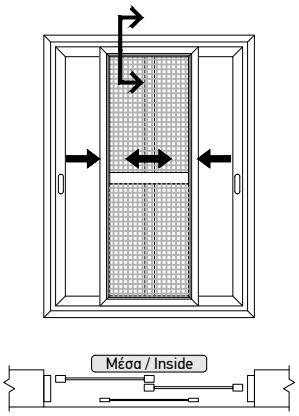

153mm

CJ-006014 GA-004007 SR-009040 PP-803002 GA-004007 CJ-006014

Τακάκια
Wedges

42mm

BR-009046
(8mm)

9mm

CA-008001

UN-80204

75mm

PP-803004

TH 8040

CC-007036

TV 80503

GA-12411

Μέσα
Inside

30mm

GA-004005 CA-008001

110mm

TH 80114

BR-009007
(12mm)

BR-009044
(6mm)

CA-008002

CJ-00778

PG-80210

TV 12206

TV 8006

ΤΟΜΗ / SECTION **9** — ΚΛΙΜΑΚΑ / SCALE **1:1**

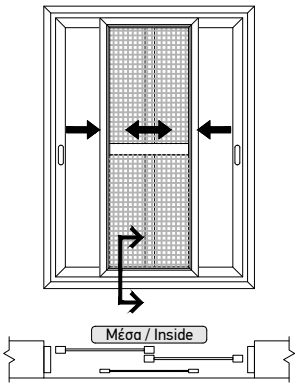

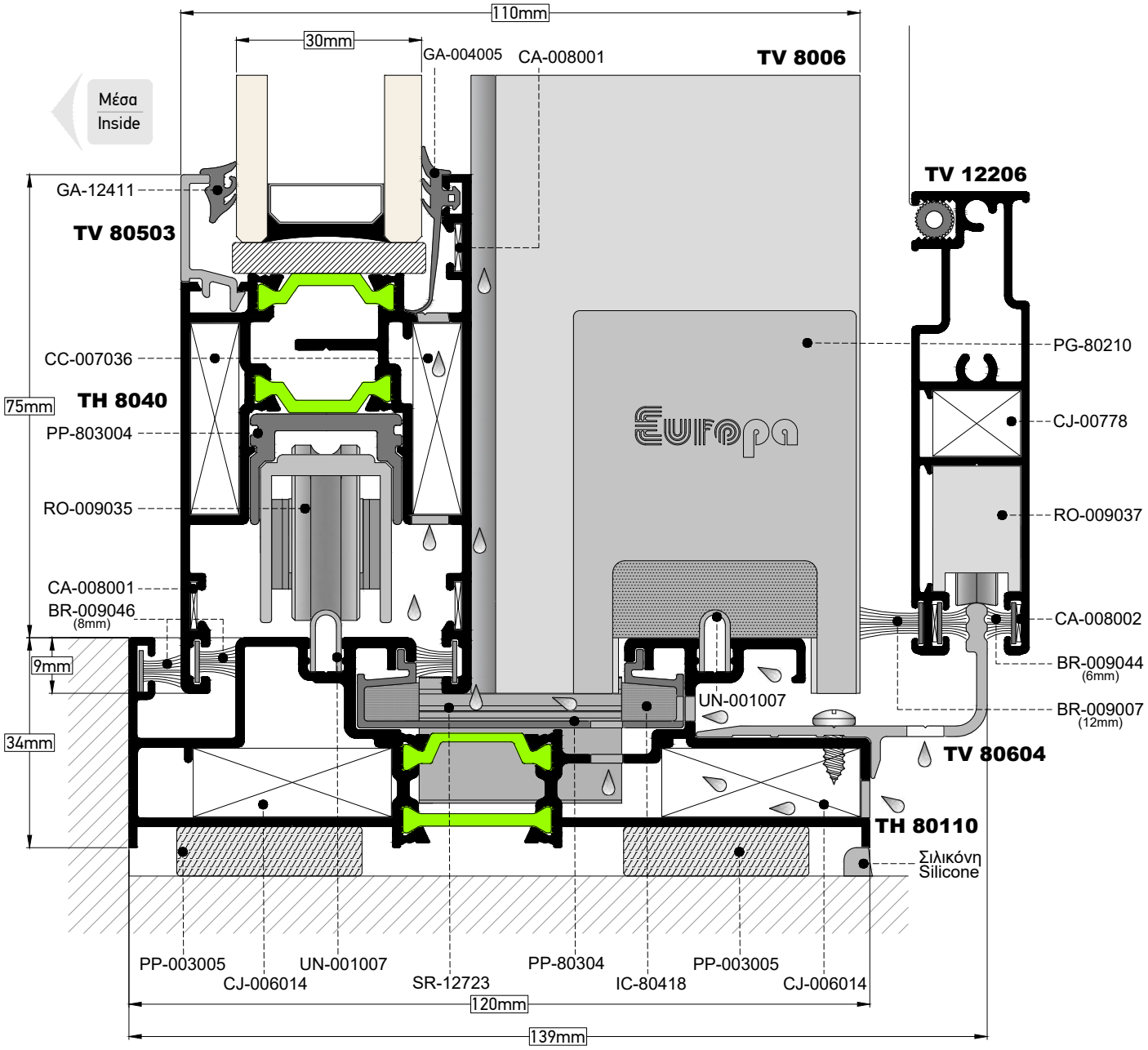

ΤΟΜΗ / SECTION **10** ΚΛΙΜΑΚΑ / SCALE **1:1**

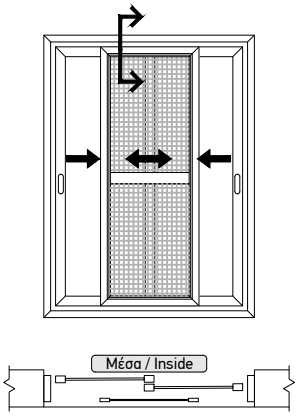

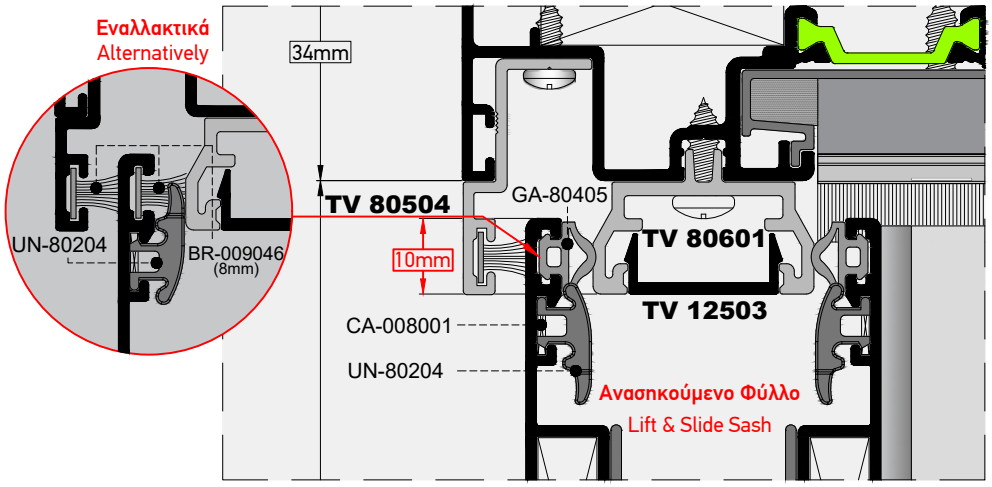

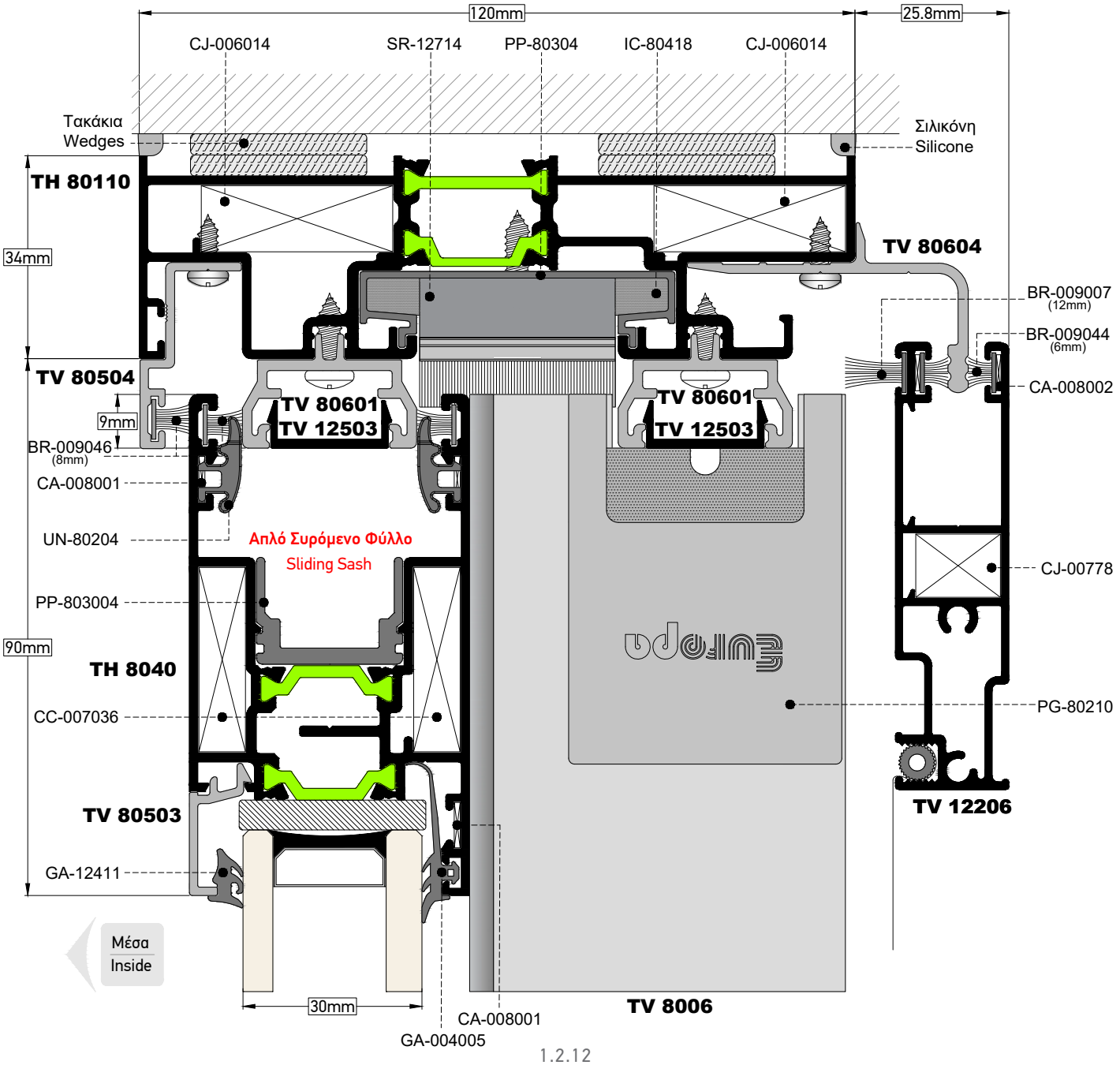

ΤΟΜΗ / SECTION **11** | ΚΛΙΜΑΚΑ / SCALE 1:1

POWER LOCK

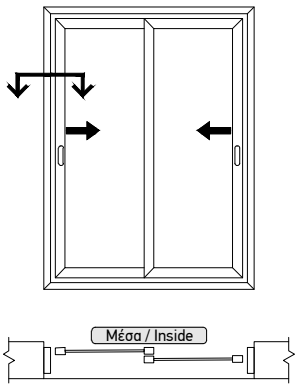

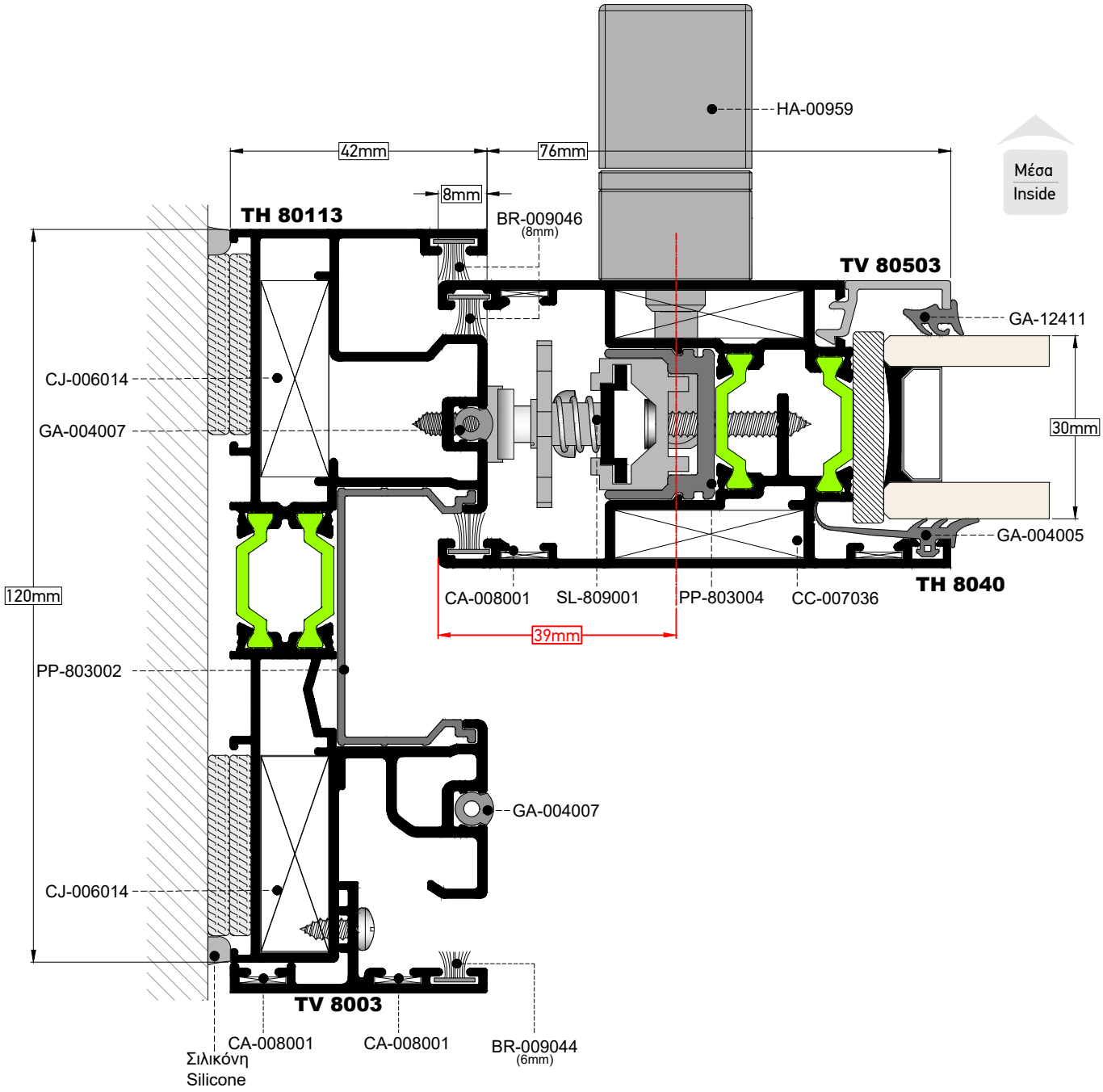

ΤΟΜΗ / SECTION **12** | ΚΛΙΜΑΚΑ / SCALE 1:1

GU 937

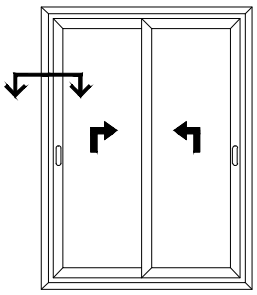

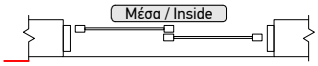

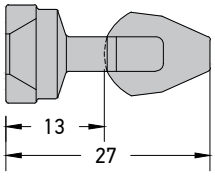

ΚΩΔΙΚΟΣ/CODE
ML-809006

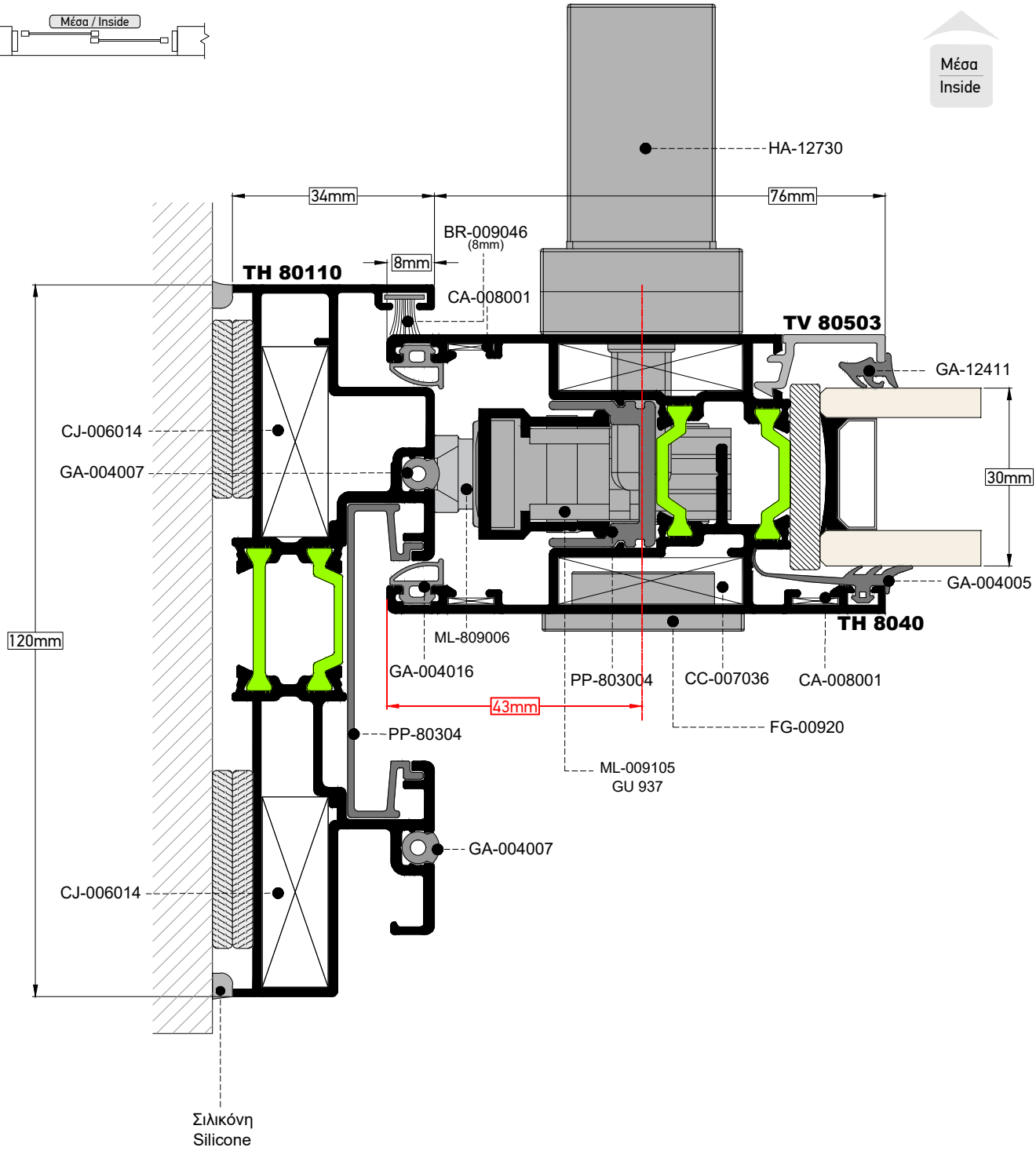

ΤΟΜΗ / SECTION **13** | ΚΛΙΜΑΚΑ / SCALE **1:1**

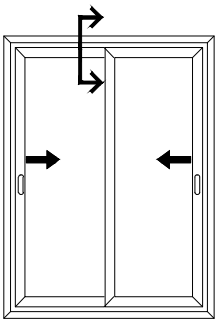

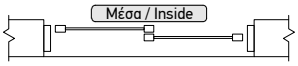

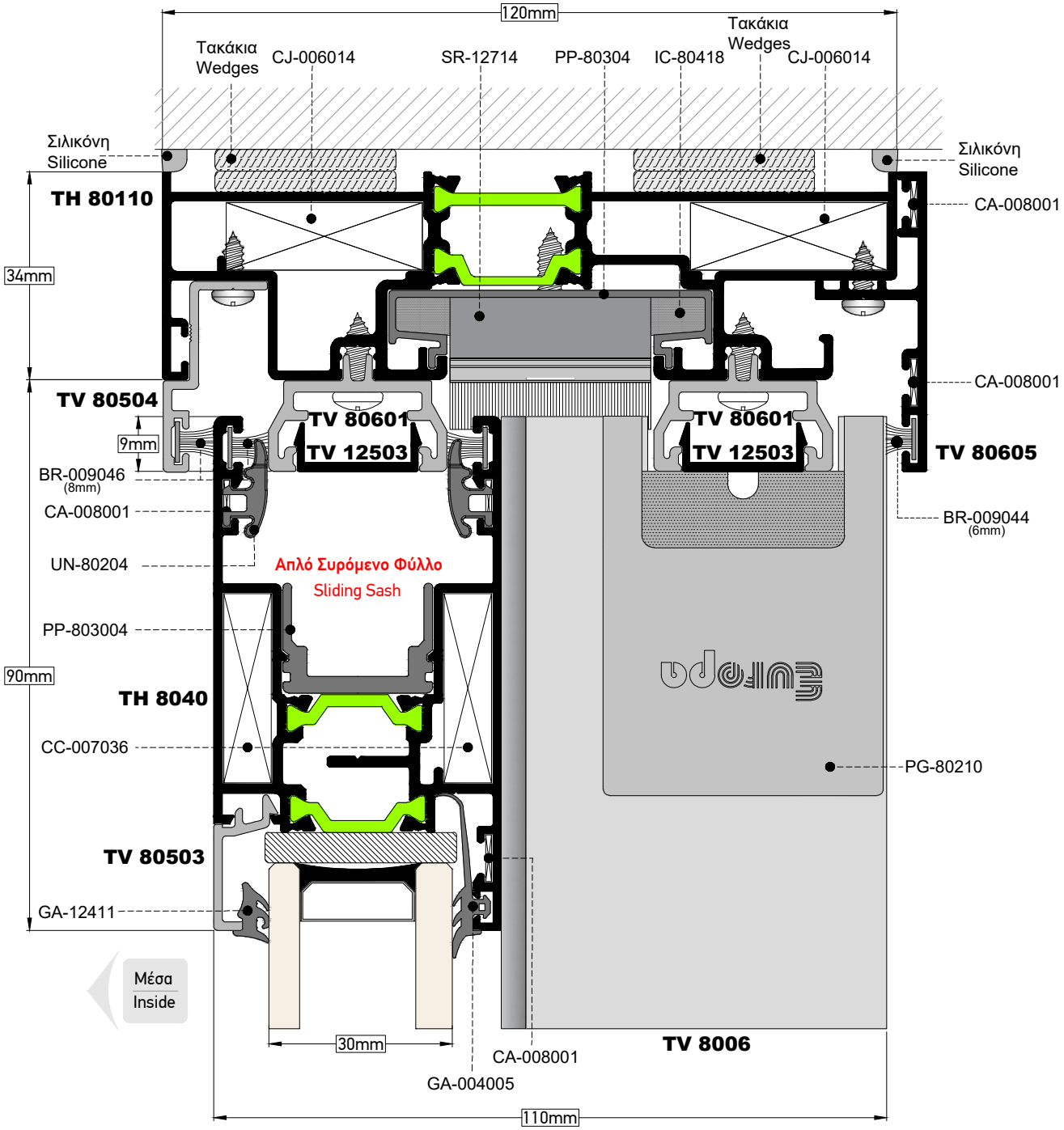

ΤΟΜΗ SECTION	14	ΚΛΙΜΑΚΑ SCALE	1:1

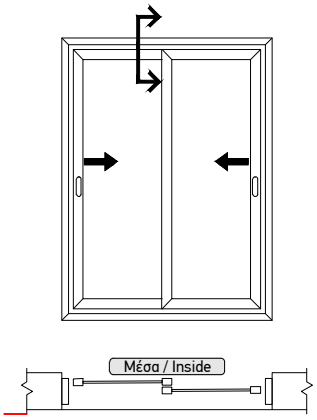

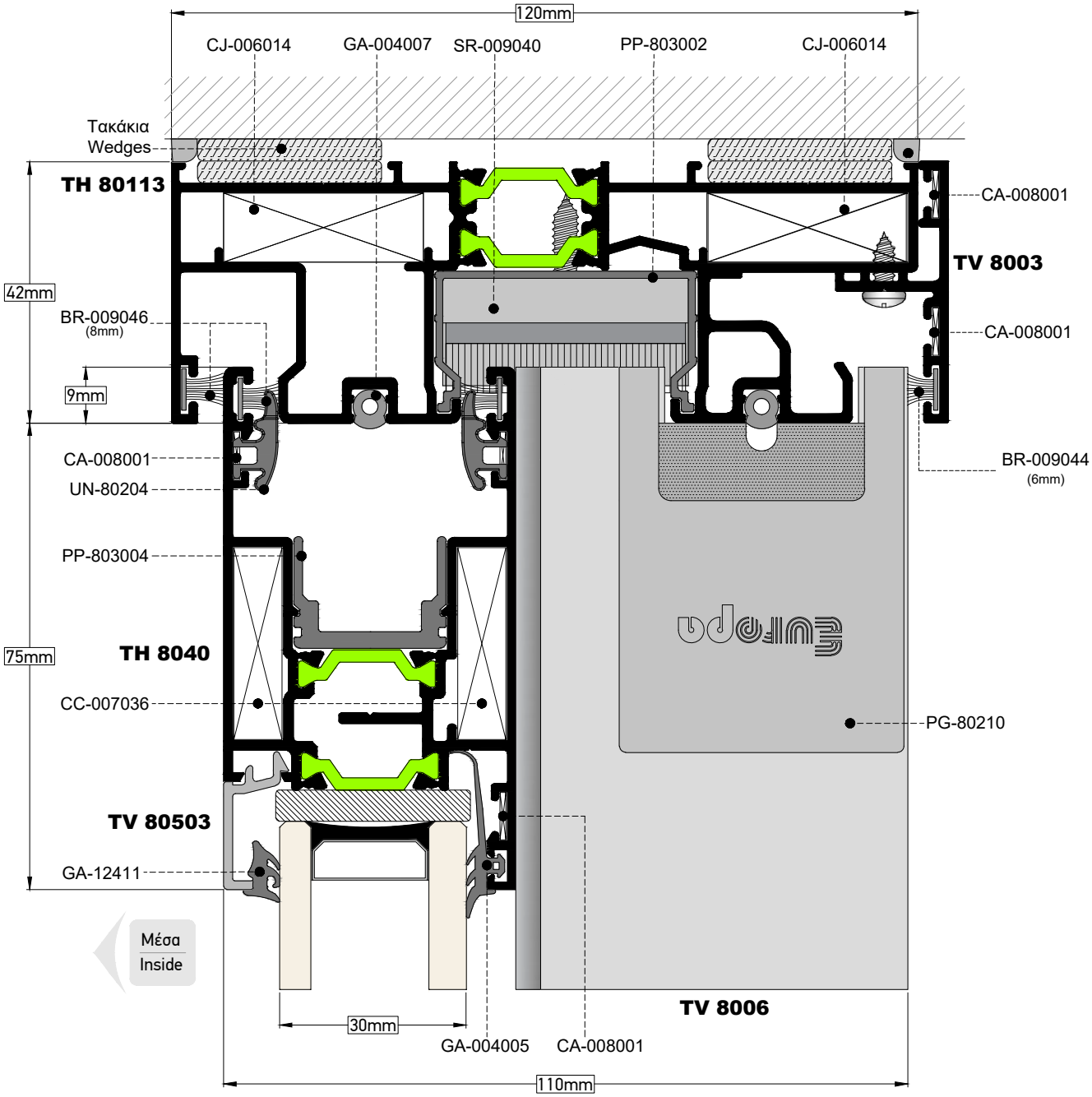

ΤΟΜΗ / SECTION **15** | ΚΛΙΜΑΚΑ / SCALE **1:1**

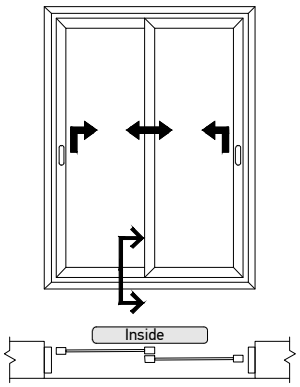

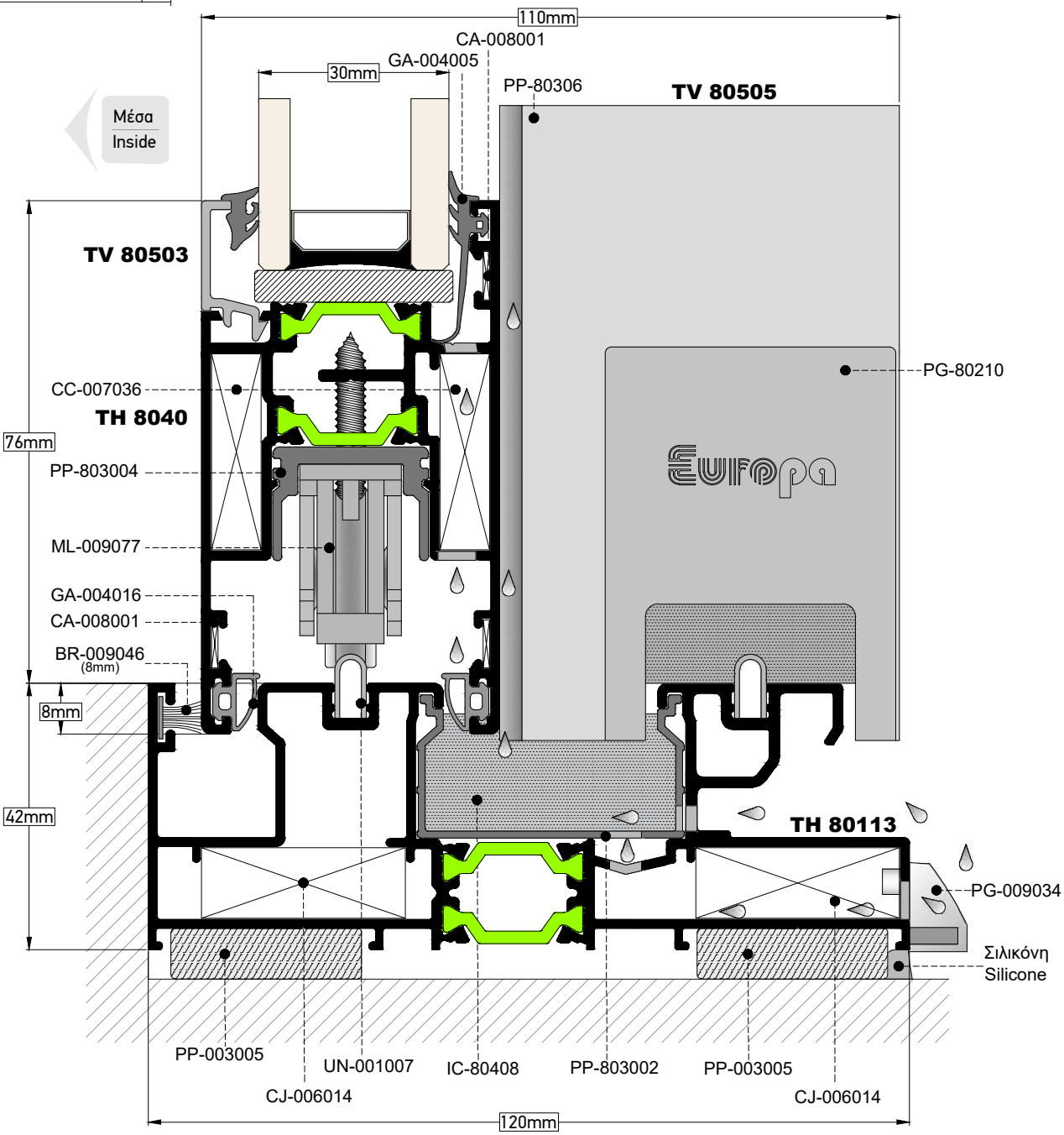

ΤΟΜΗ / SECTION **16** | ΚΛΙΜΑΚΑ / SCALE **1:1**

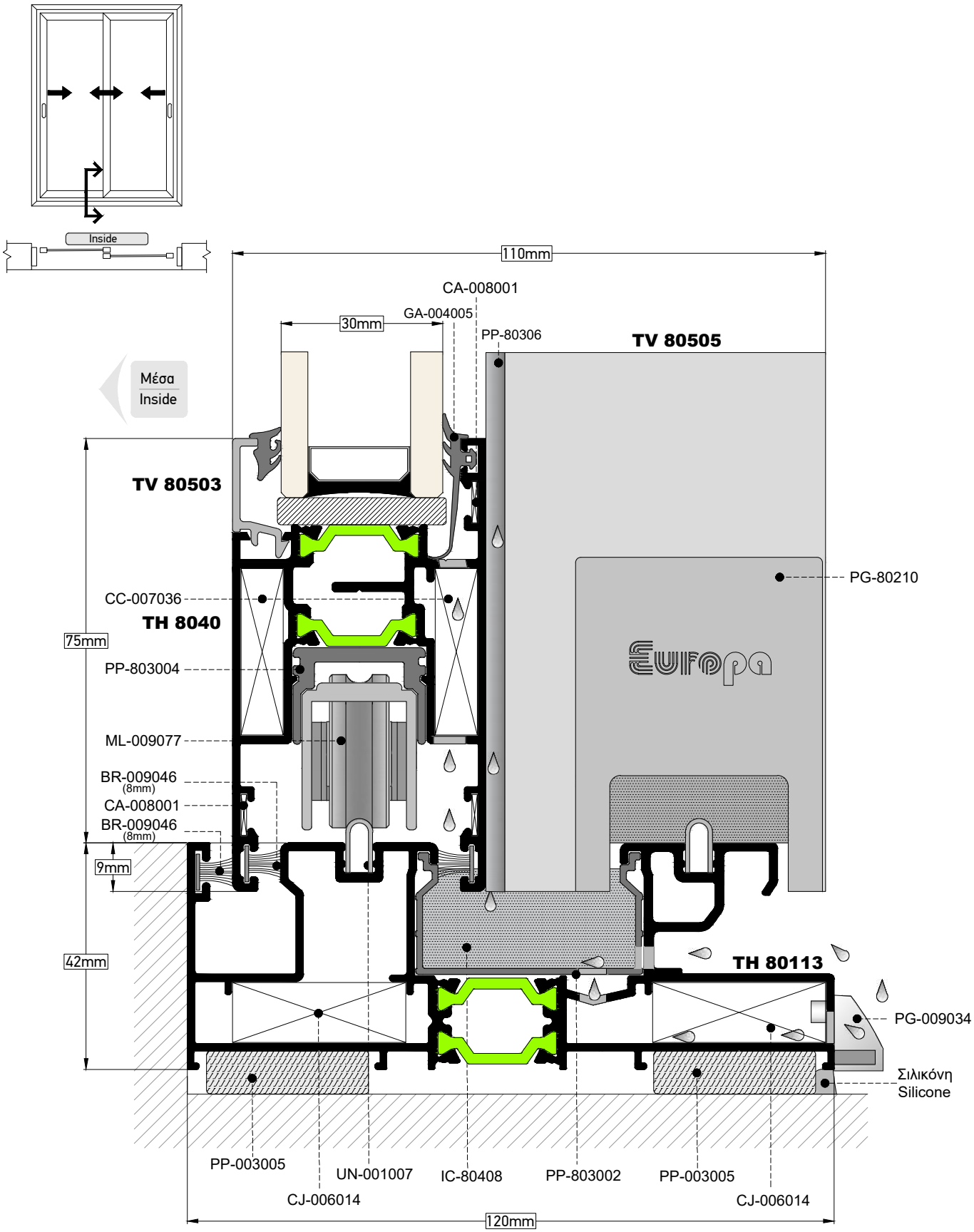

ΤΟΜΗ / SECTION **17** | ΚΛΙΜΑΚΑ / SCALE **0.8:1**

HAU TAU
Alu HS-200

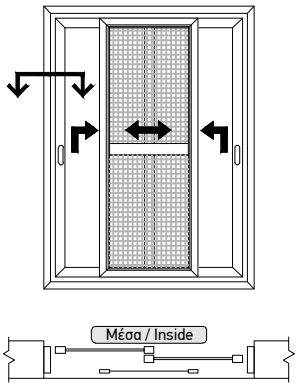

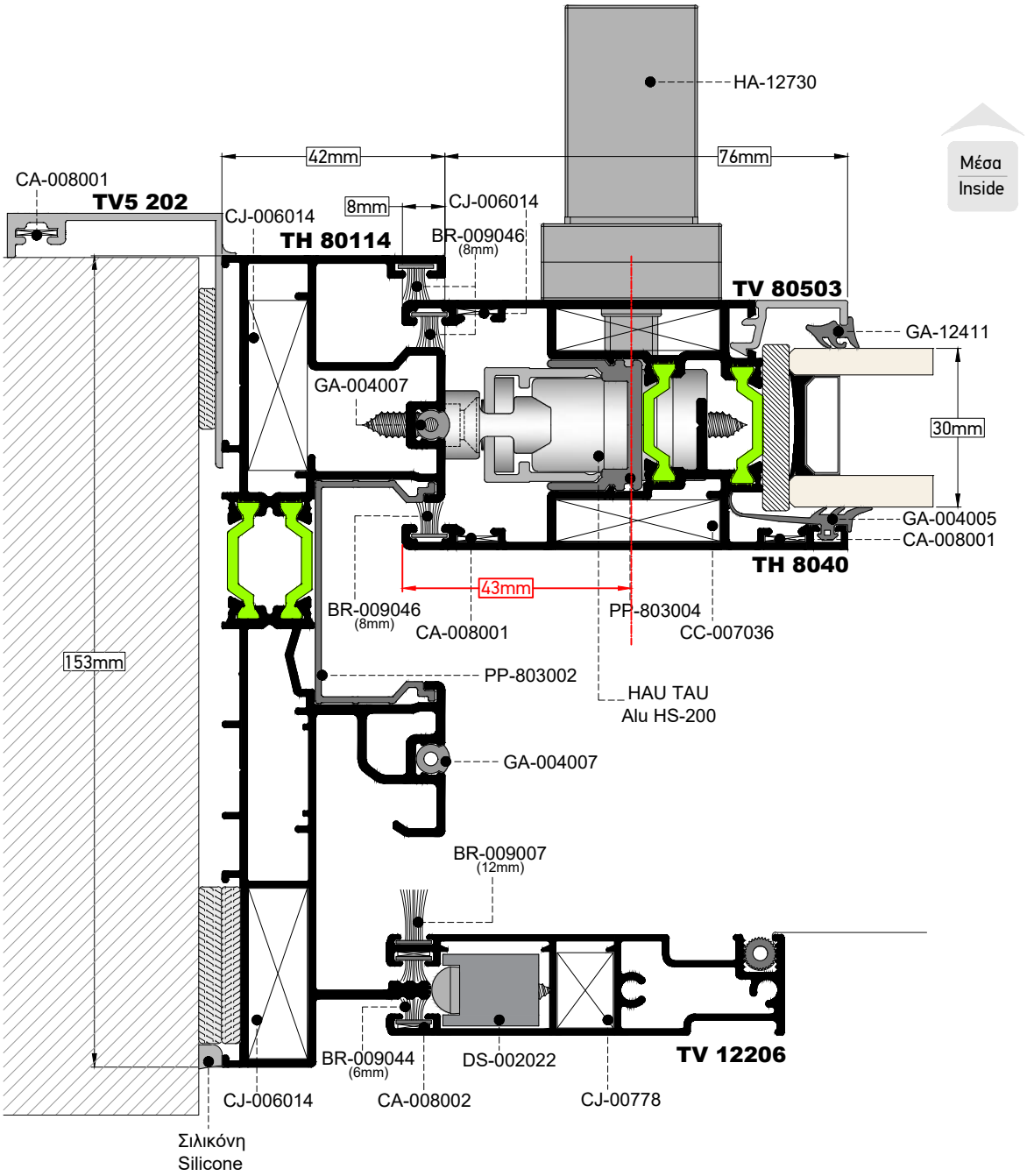

ΤΟΜΗ / SECTION **18** | ΚΛΙΜΑΚΑ / SCALE **0.8:1**

HAU TAU
Alu HS-200

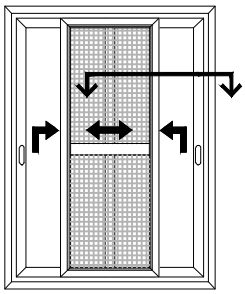

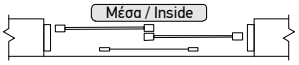

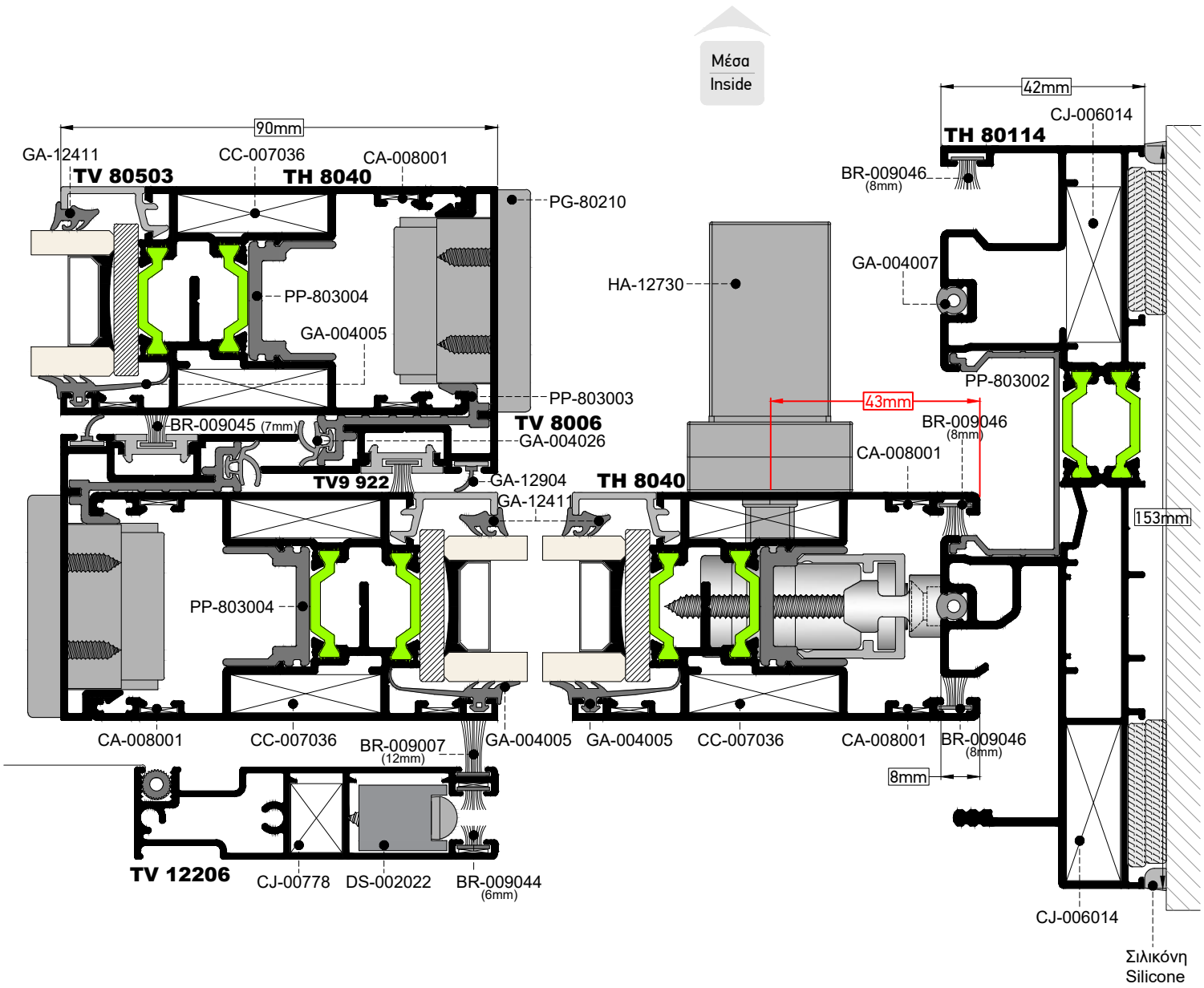

ΤΟΜΗ / SECTION **19** | ΚΛΙΜΑΚΑ / SCALE **0.8:1**

HAU TAU
Alu HS-200

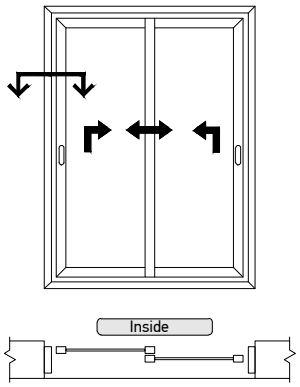

Μέσα
Inside

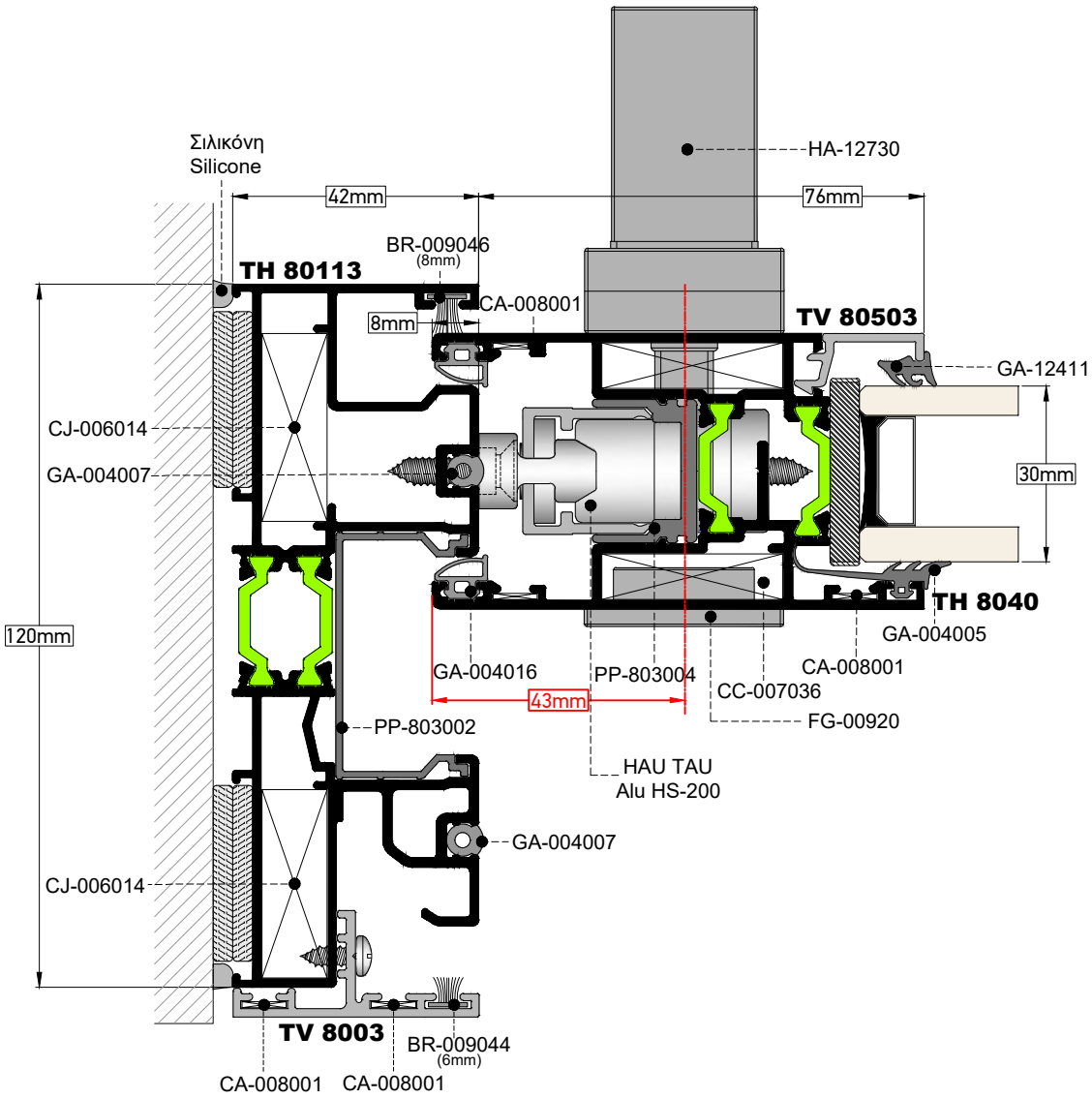

ΤΟΜΗ SECTION **20** | ΚΛΙΜΑΚΑ SCALE **0.8:1**

HAU TAU
Alu HS-200

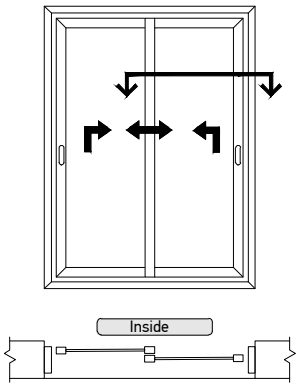

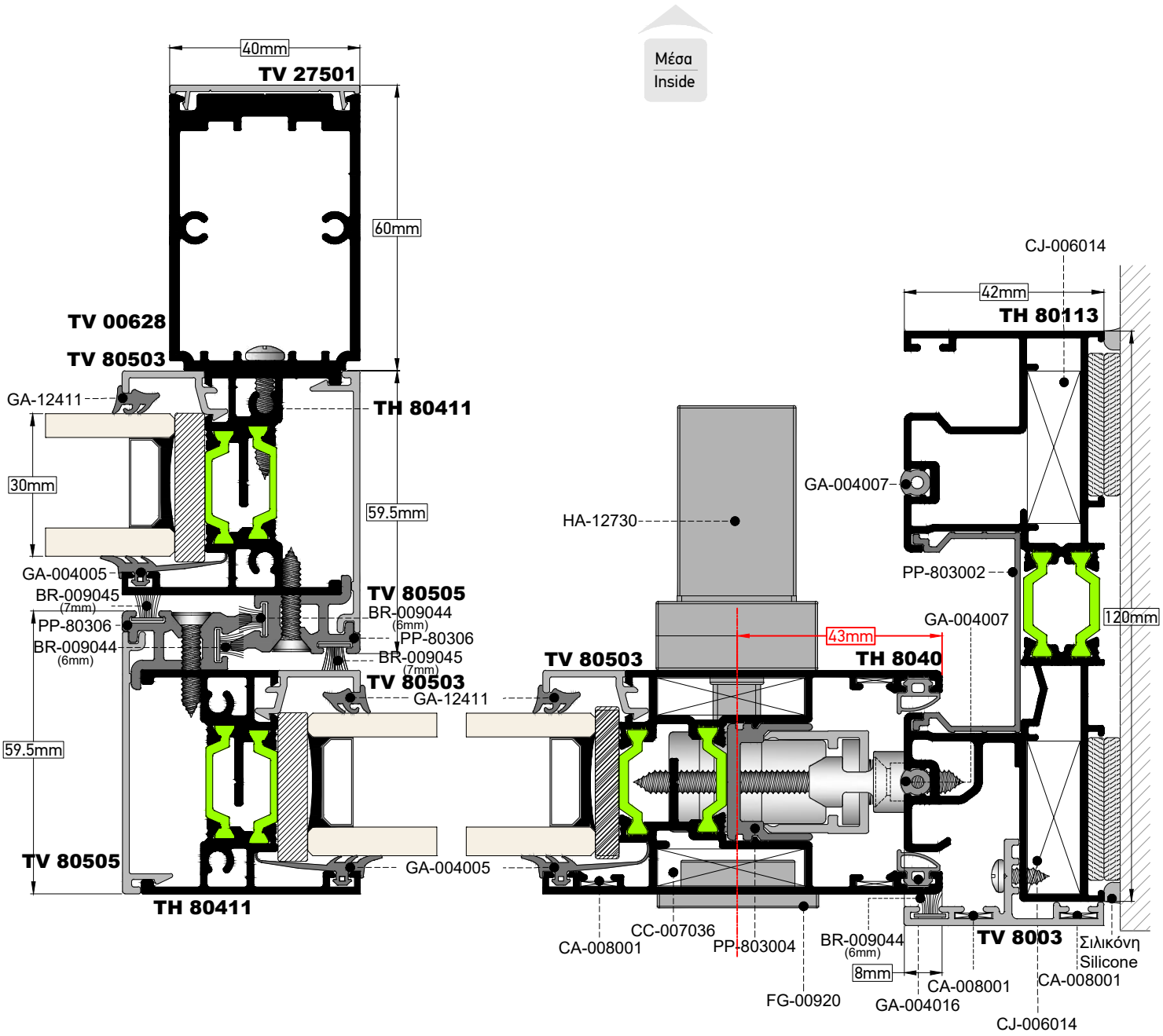

ΤΟΜΗ / SECTION **21** | ΚΛΙΜΑΚΑ / SCALE **0.8:1**

HAU TAU
Alu HS-200

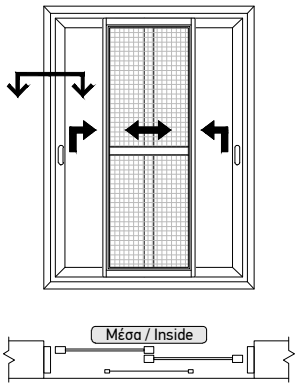

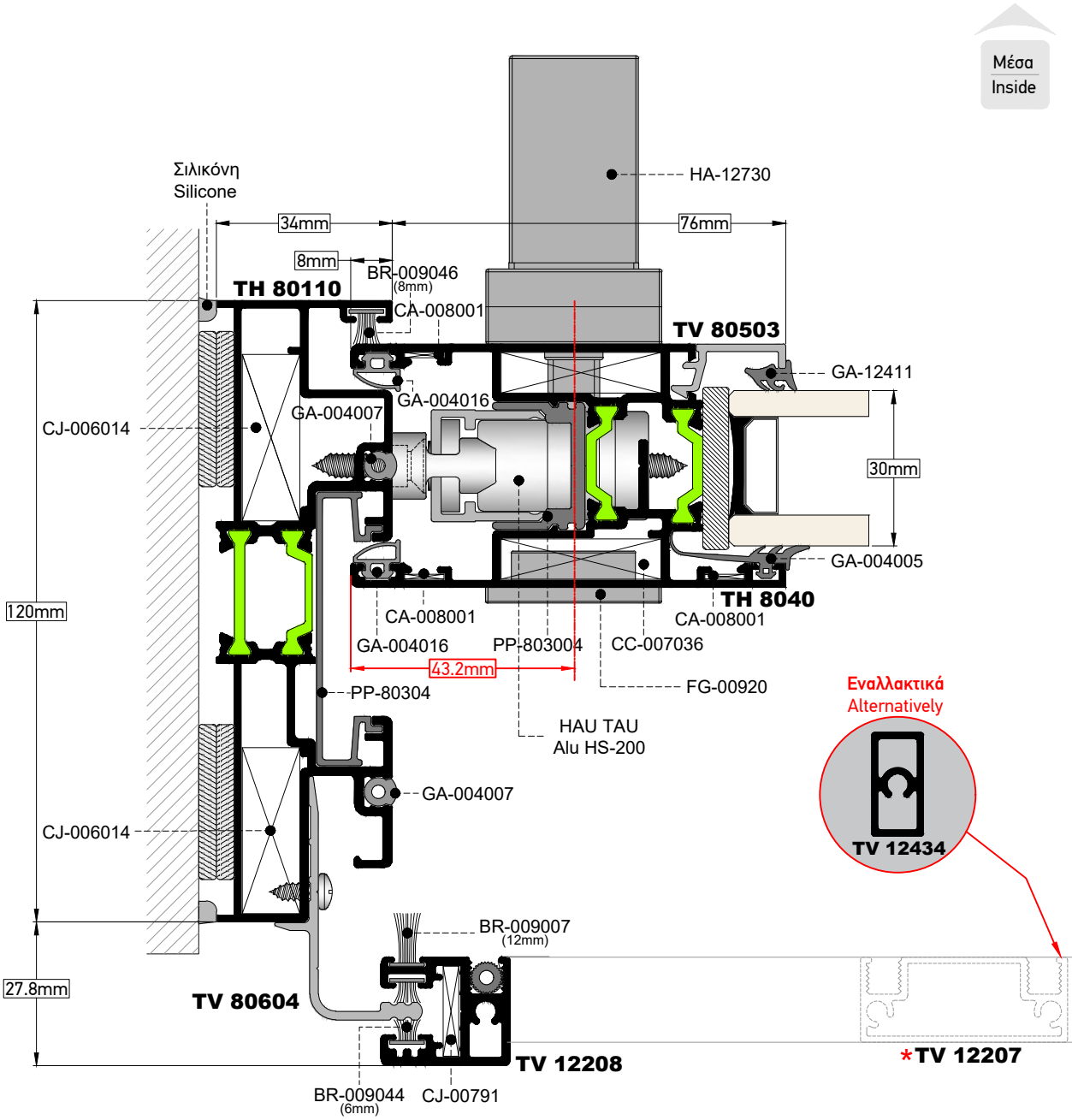

***ΣΗΜΕΙΩΣΗ:**
Για φύλλο σήτας πλάτους μεγαλύτερου από 1m, είναι απαραίτητη η χρήση χωρίσματος TV 12207.

*NOTE:
For insect screen wider than 1m the use of transom mullion TV 12207 is necessary.

ΤΟΜΗ / SECTION **22** | ΚΛΙΜΑΚΑ / SCALE 0,8:1

HAU TAU
Alu HS-200

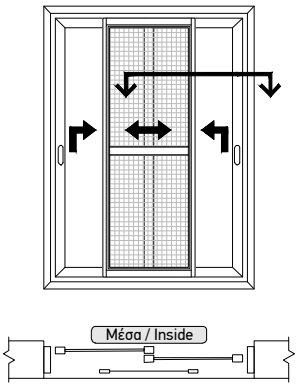

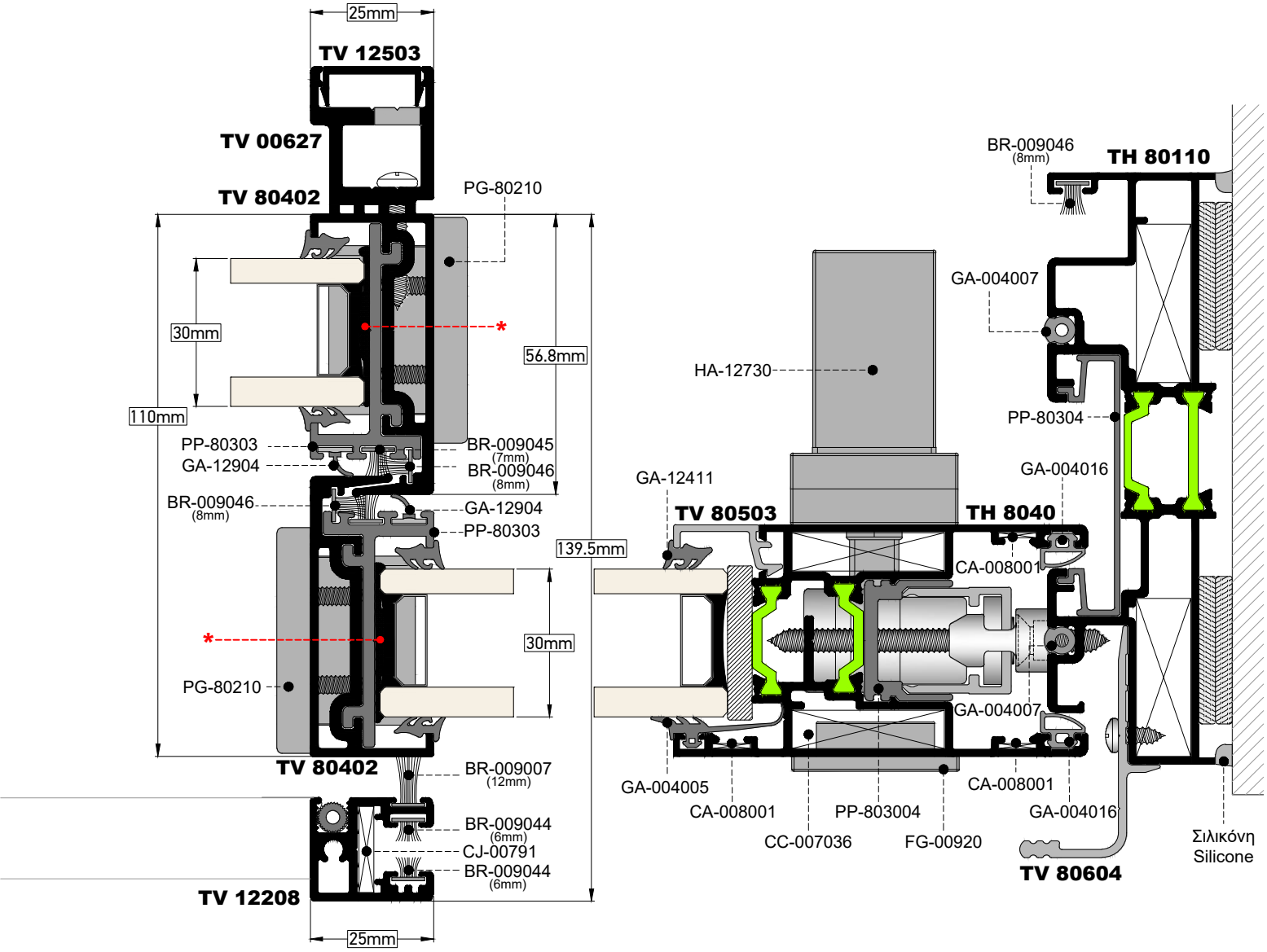

* Προσοχή στο είδος της κόλλας που θα χρησιμοποιηθεί για την κόλληση του υαλοπίνακα επάνω στον γάντζο.
Δεν πρέπει να επηρεάζει την "θειόκολλα" του υαλοπίνακα.

Pay attention to the type of glue that will be used to glue the glass onto the hook.
It is critical to not affect the glue of the double glass.

ΤΟΜΗ / SECTION **23** | ΚΛΙΜΑΚΑ / SCALE **0,8:1**

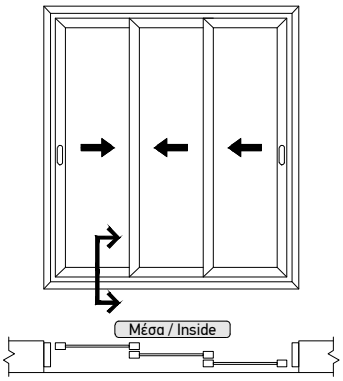

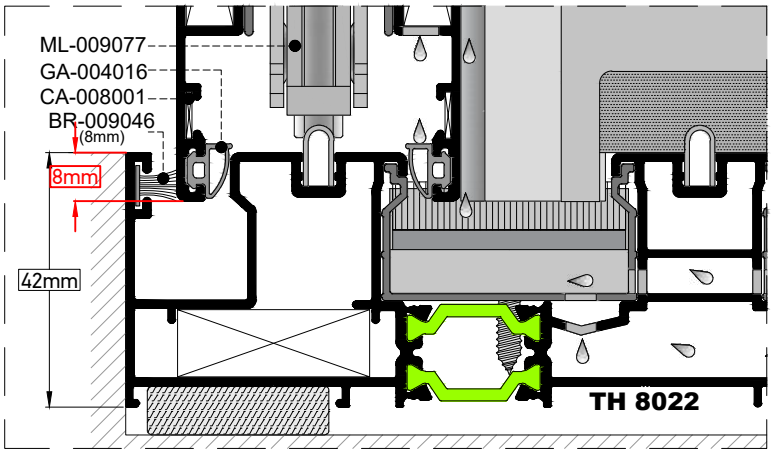

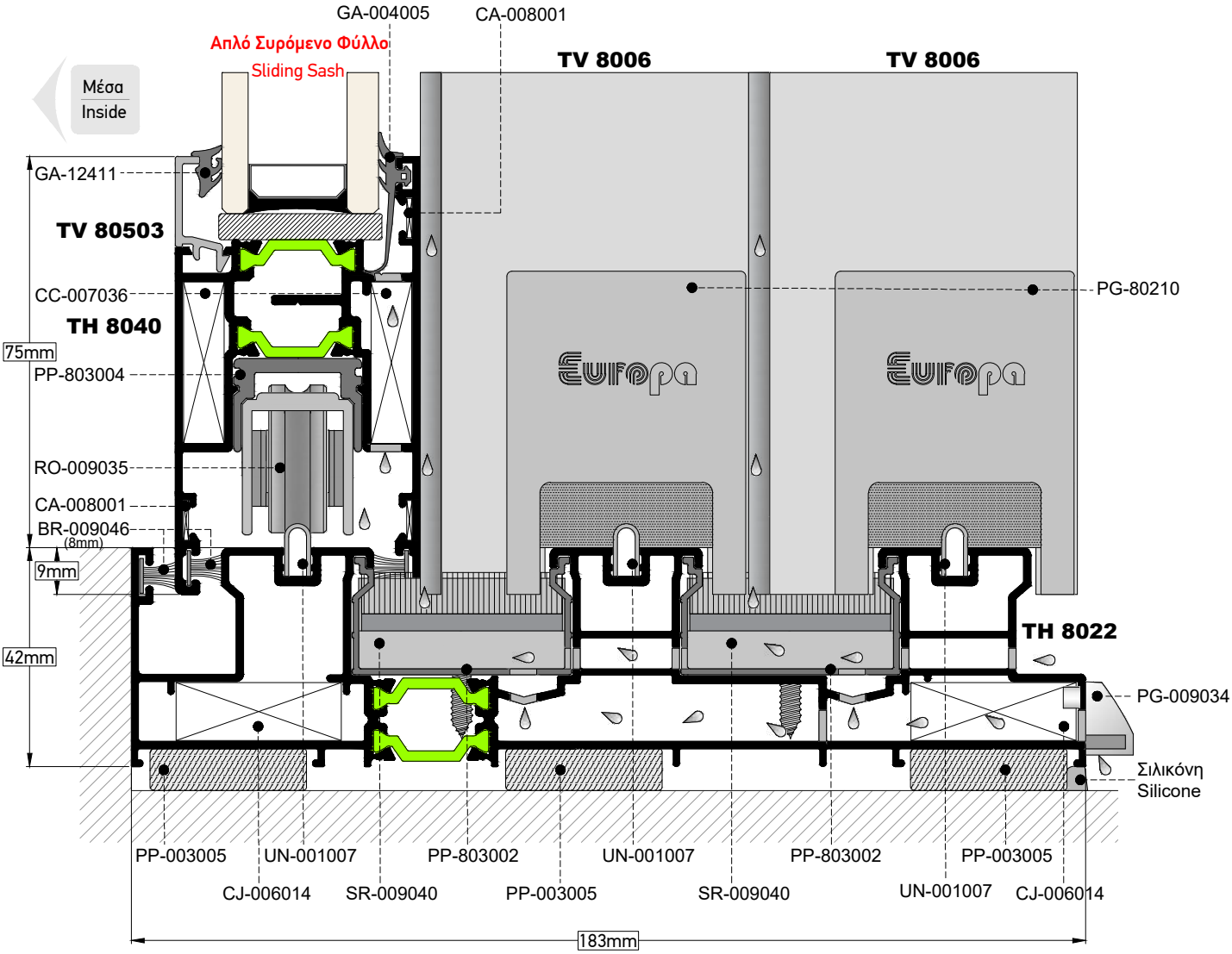

ΤΟΜΗ / SECTION **24** | ΚΛΙΜΑΚΑ / SCALE **0,8:1**

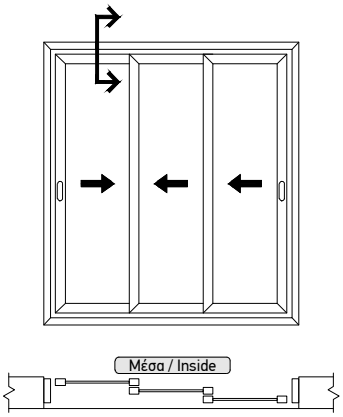

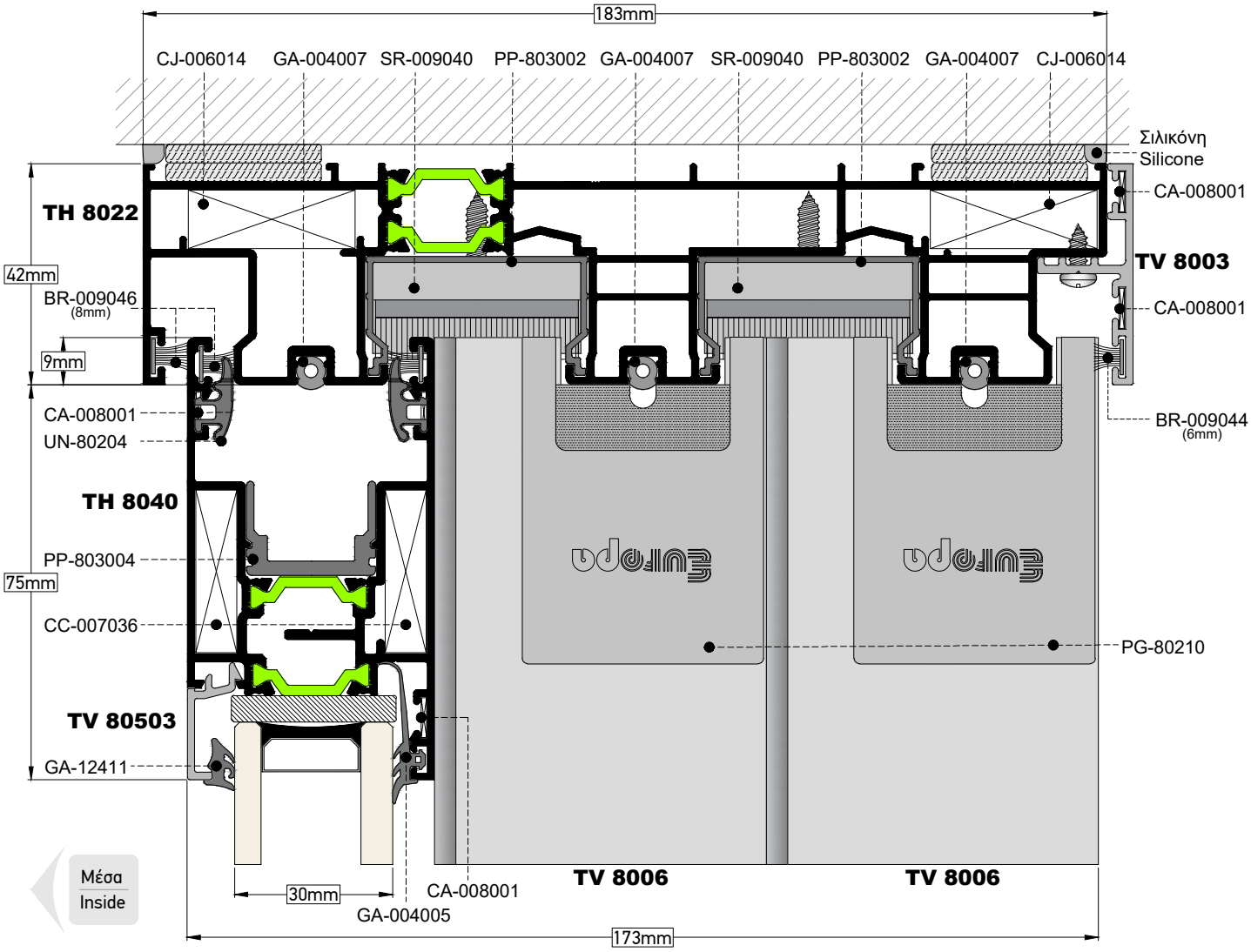

ΤΟΜΗ / SECTION **25** — ΚΛΙΜΑΚΑ / SCALE **0,8:1**

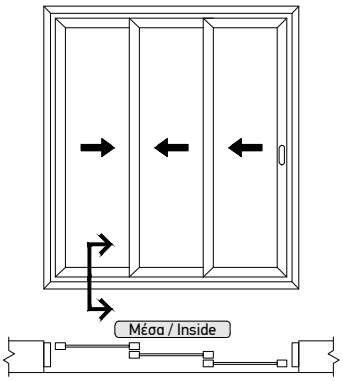

Ανασηκούμενο Φύλλο
Lift & Slide Sash

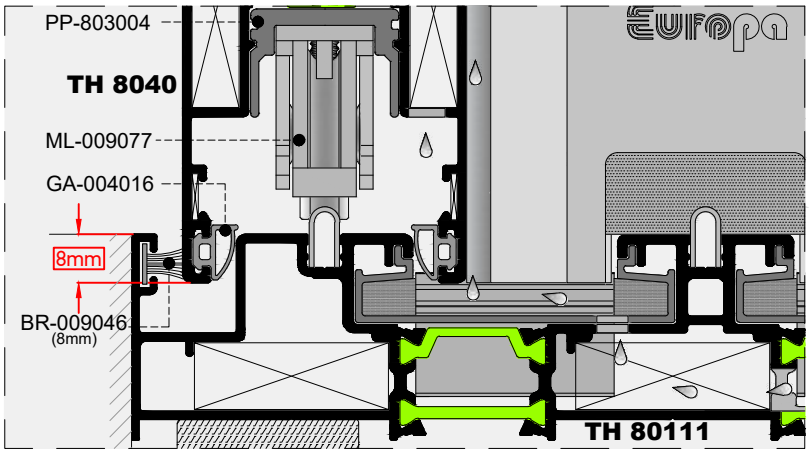

Απλό Συρόμενο Φύλλο
Sliding Sash

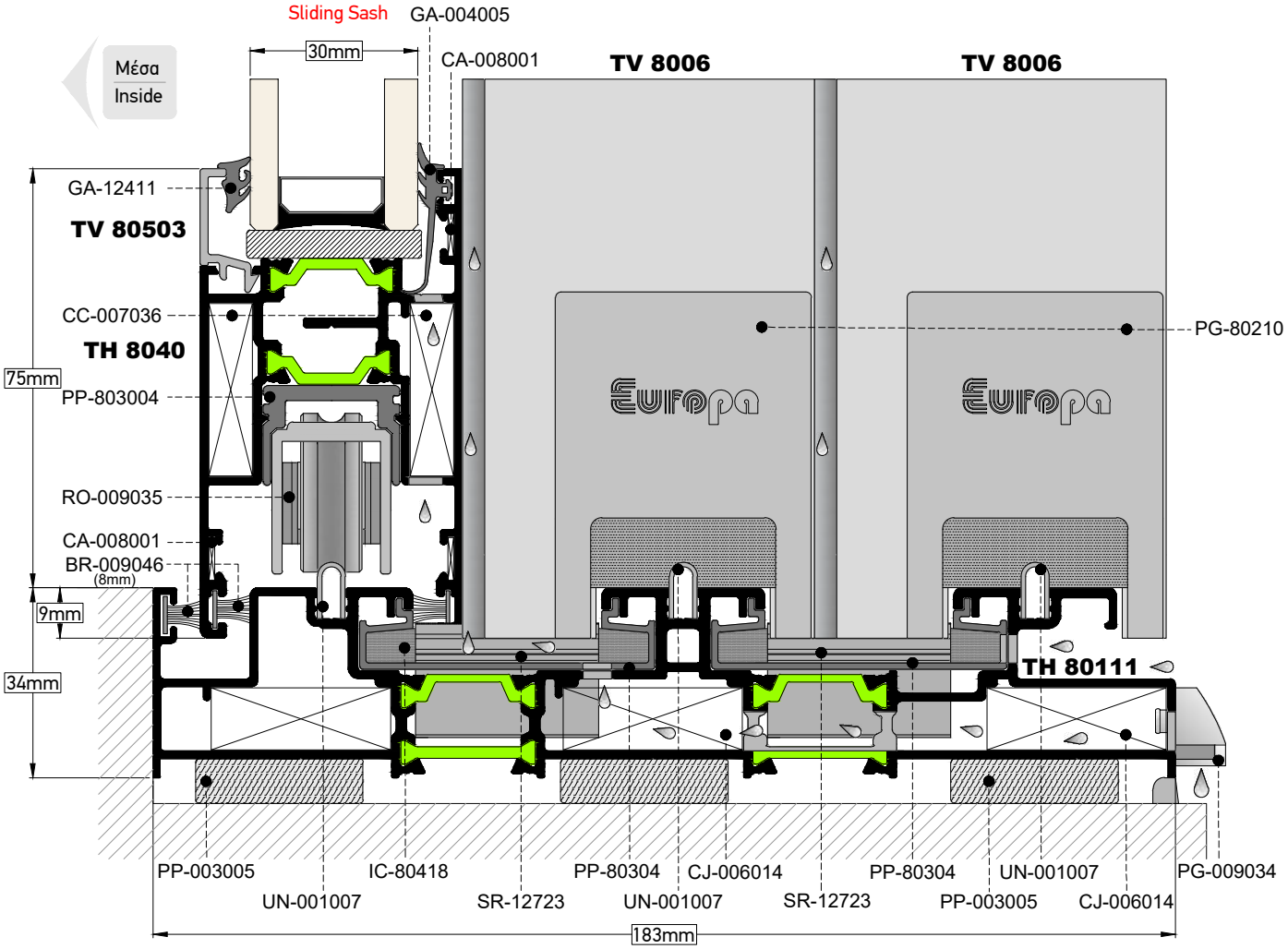

ΤΟΜΗ / SECTION **26** | ΚΛΙΜΑΚΑ / SCALE **0,8:1**

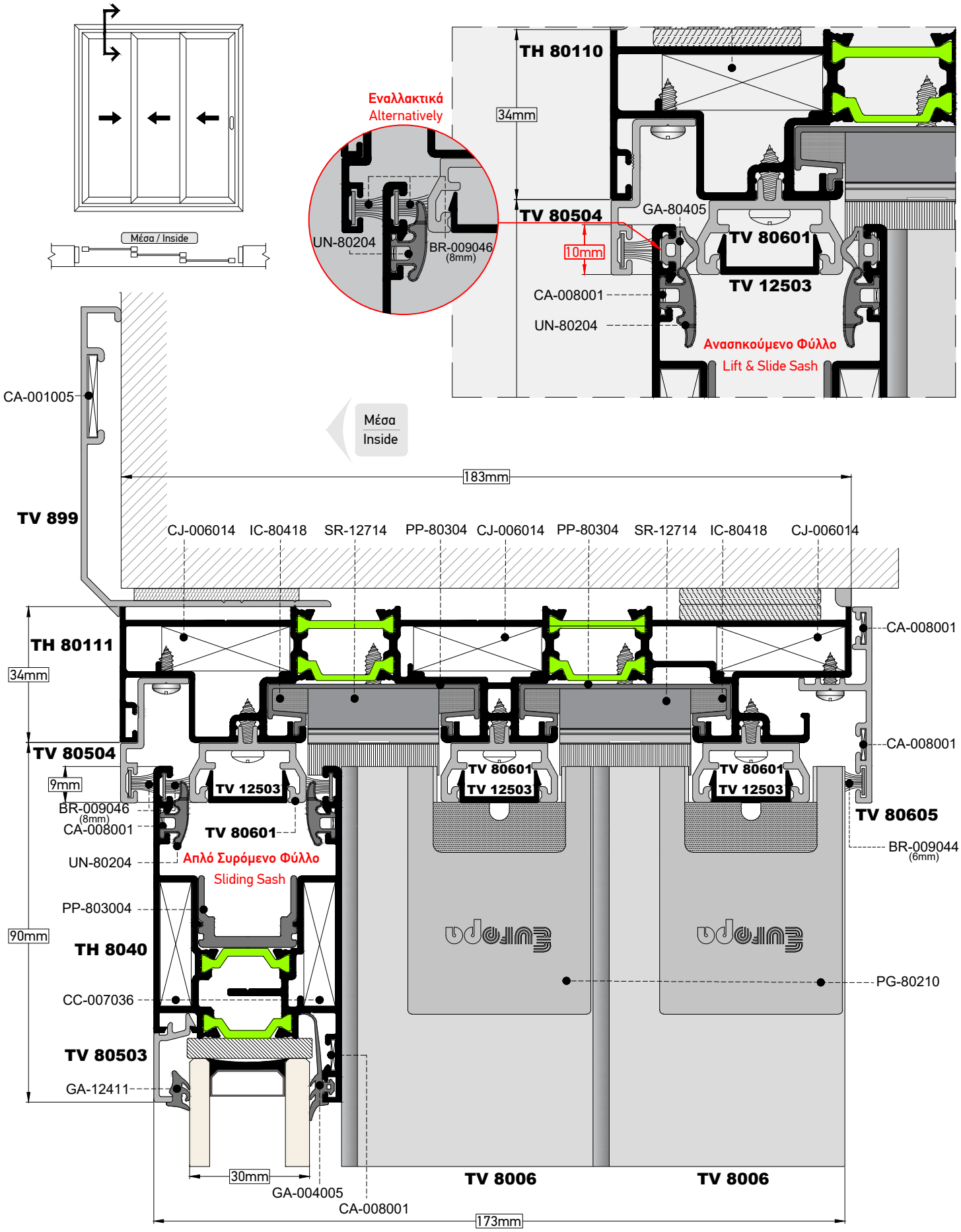

ΤΟΜΗ / SECTION **27** | ΚΛΙΜΑΚΑ / SCALE **0,8:1**

ROTO IN LINE

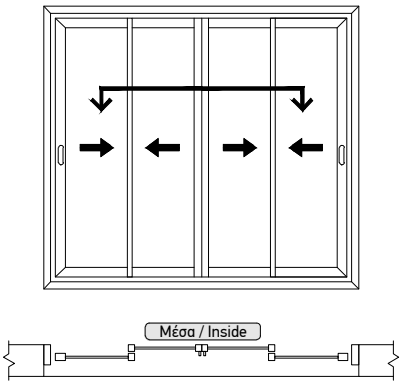

Μέσα
Inside

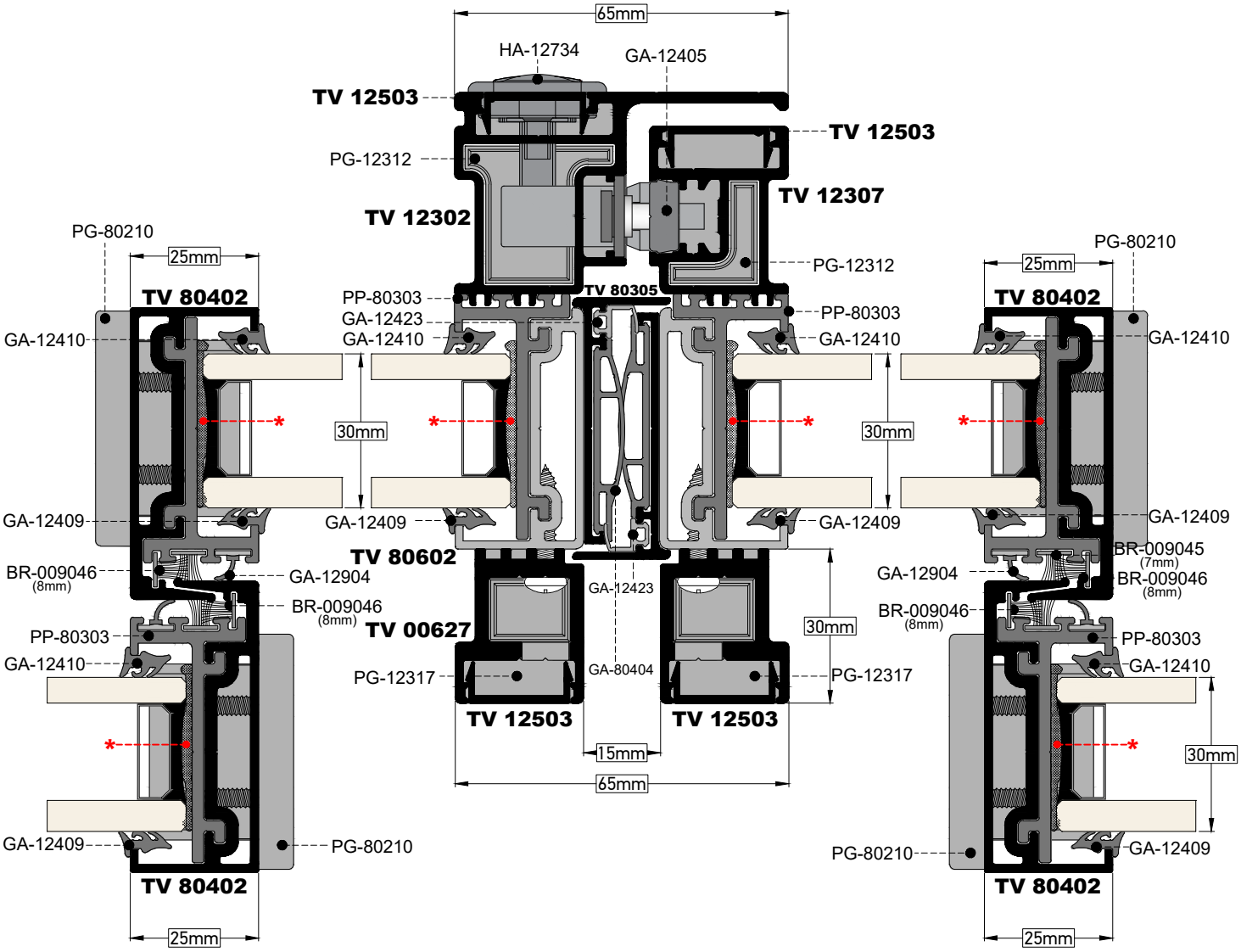

* **Προσοχή στο είδος της κόλλας που θα χρησιμοποιηθεί για την κόλληση του υαλοπίνακα επάνω στον γάντζο.**
Δεν πρέπει να επηρεάζει την "θειόκολλα" του υαλοπίνακα.

Pay attention to the type of glue that will be used to glue the glass onto the hook. It is critical to not affect the glue of the double glass.

Τα προφίλ ενίσχυσης TV 00627 τοποθετούνται αναλόγως του ύψους της κατασκευής
TV 00627 profiles are installed according to the height of the construction

ΤΟΜΗ SECTION **28** | ΚΛΙΜΑΚΑ SCALE **0,8:1**

ROTO IN LINE

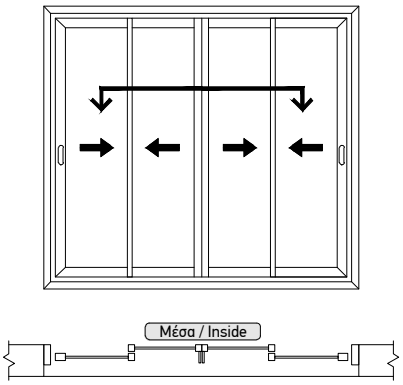

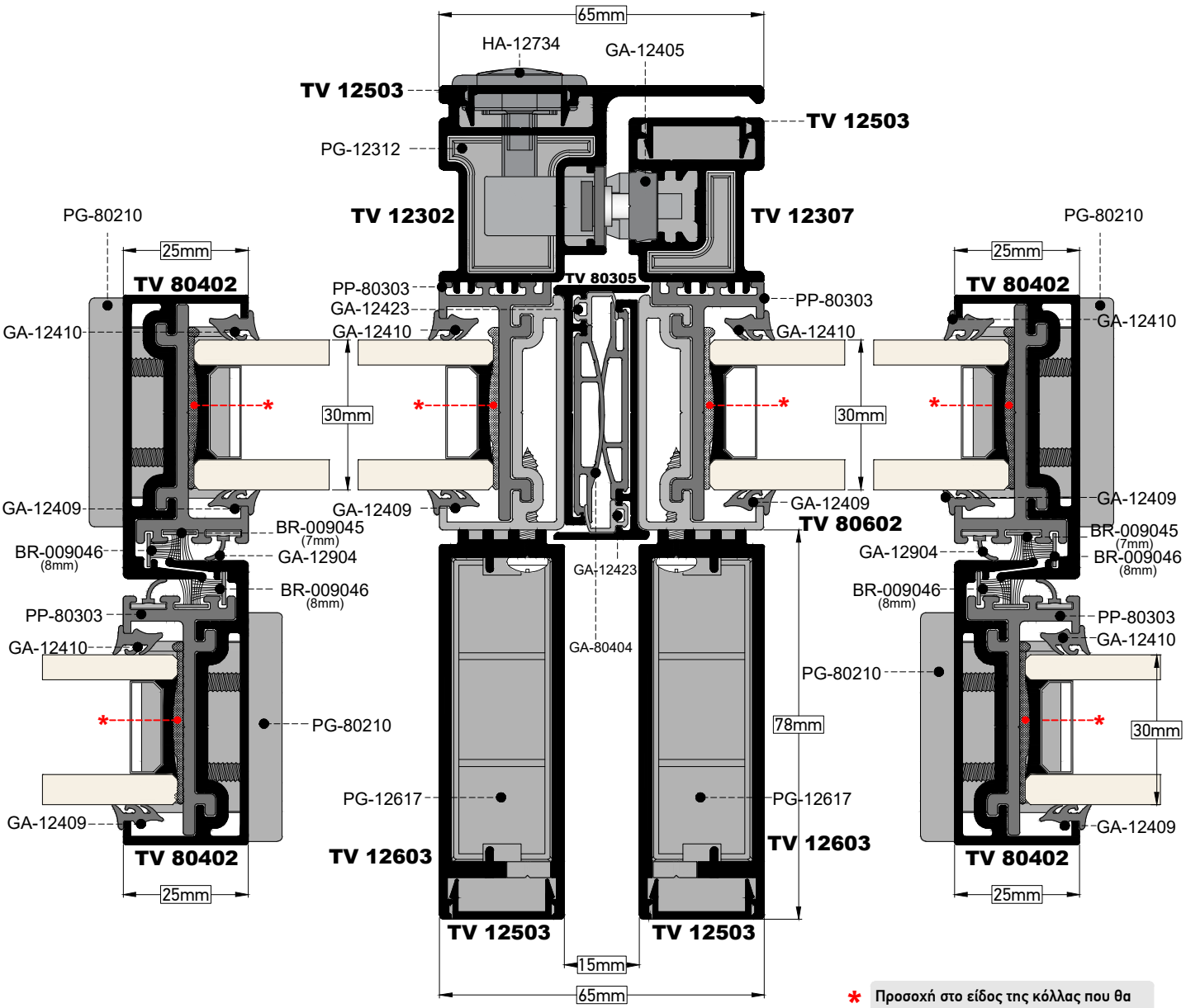

* **Προσοχή στο είδος της κόλλας που θα χρησιμοποιηθεί για την κόλληση του υαλοπίνακα επάνω στον γάντζο.**
Δεν πρέπει να επηρεάζει την "θειόκολλα" του υαλοπίνακα.

Pay attention to the type of glue that will be used to glue the glass onto the hook. It is critical to not affect the glue of the double glass.

Τα προφίλ ενίσχυσης TV 12603 τοποθετούνται αναλόγως του ύψους της κατασκευής
TV 12603 profiles are installed according to the height of the construction

ΤΟΜΗ / SECTION **29** | ΚΛΙΜΑΚΑ / SCALE 1:1

GU 937

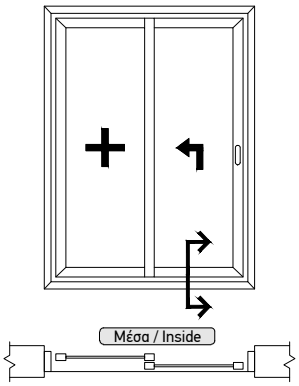

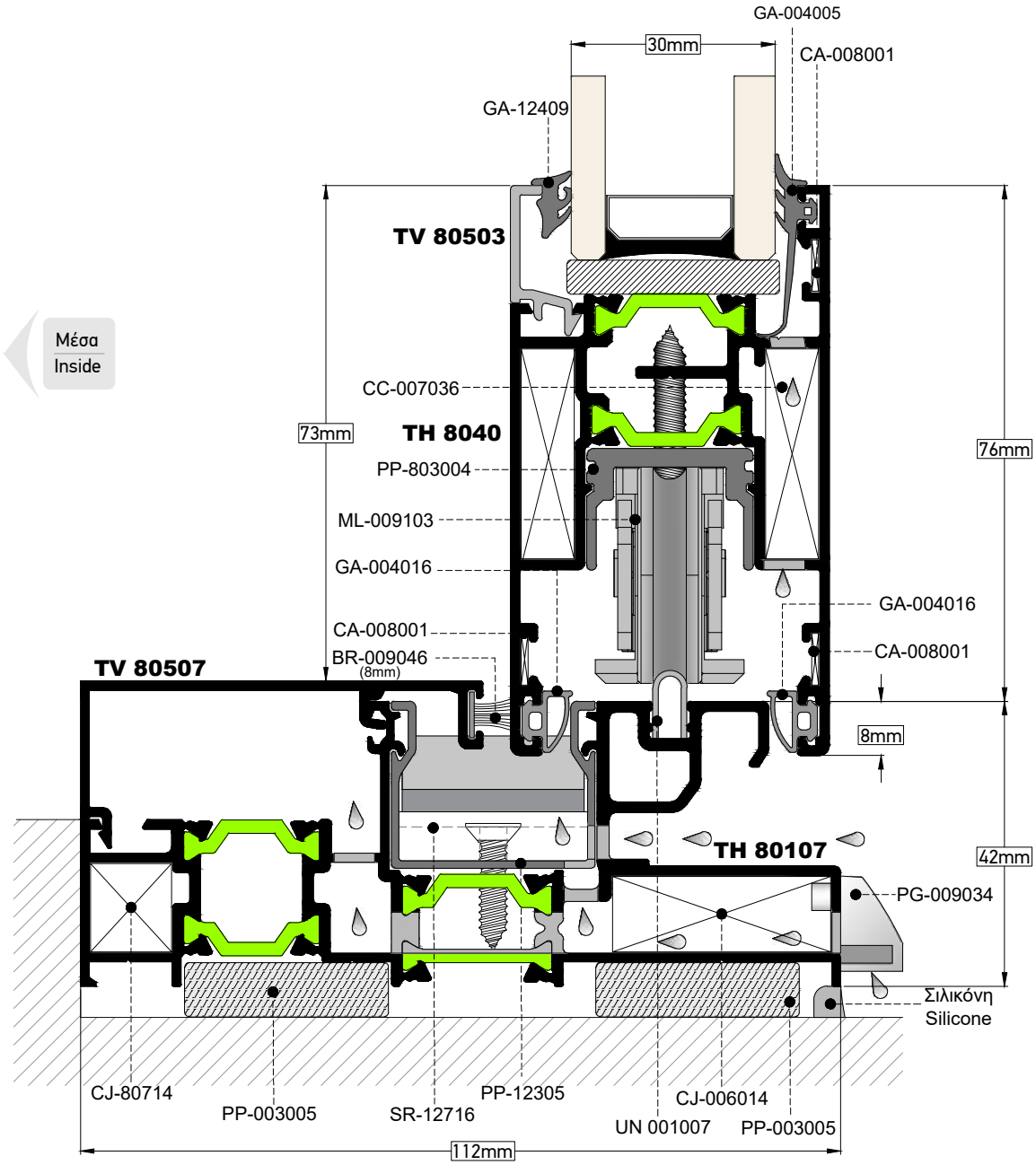

ΤΟΜΗ / SECTION **30** | ΚΛΙΜΑΚΑ / SCALE **1:1**

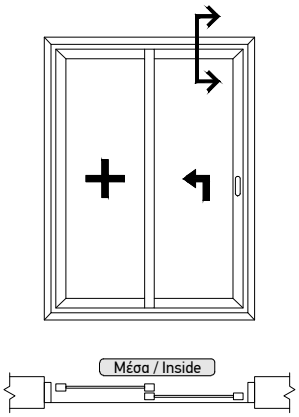

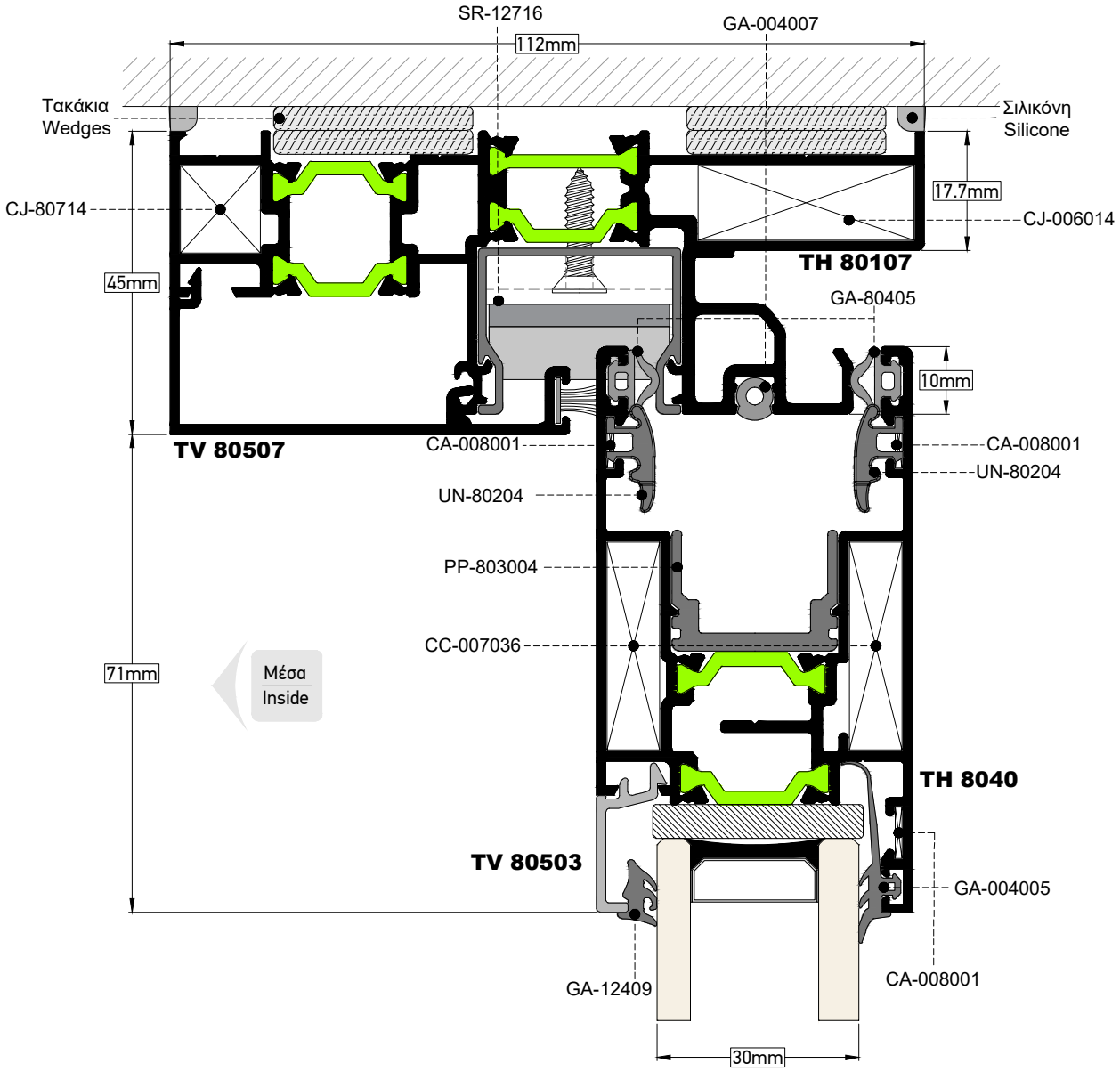

ΤΟΜΗ / SECTION **31** | ΚΛΙΜΑΚΑ / SCALE **0,8:1**

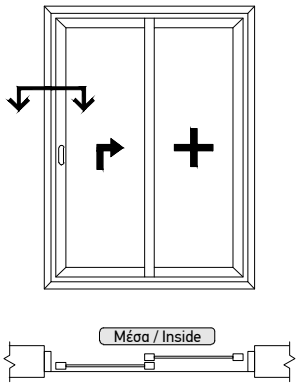

Μέσα
Inside

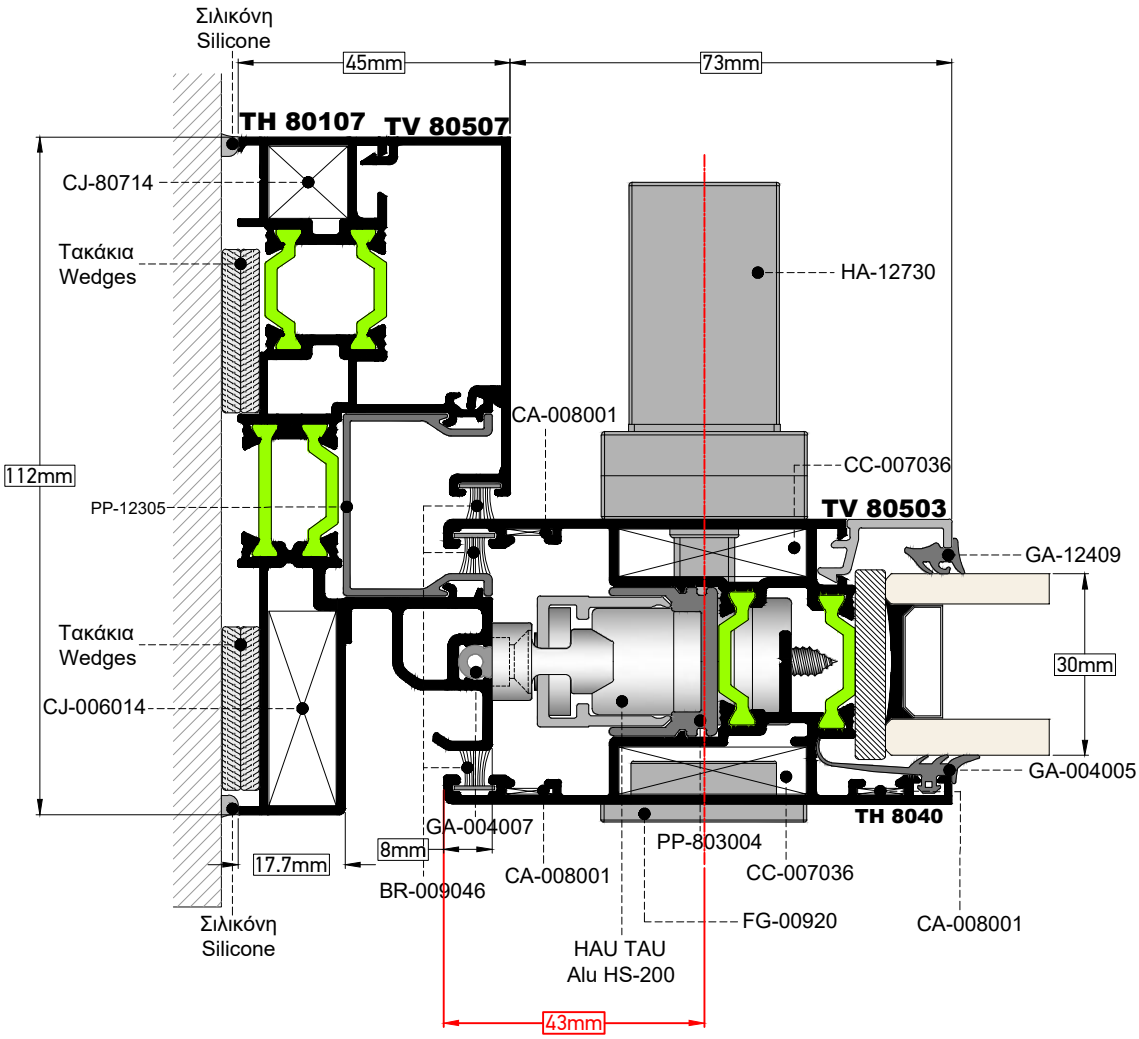

ΤΟΜΗ / SECTION **32** | ΚΛΙΜΑΚΑ / SCALE **0,8:1**

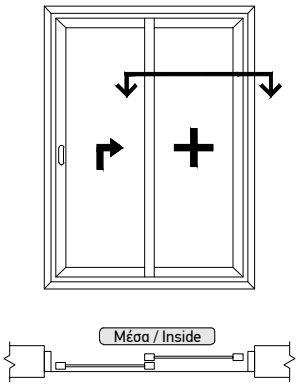

Μέσα
Inside

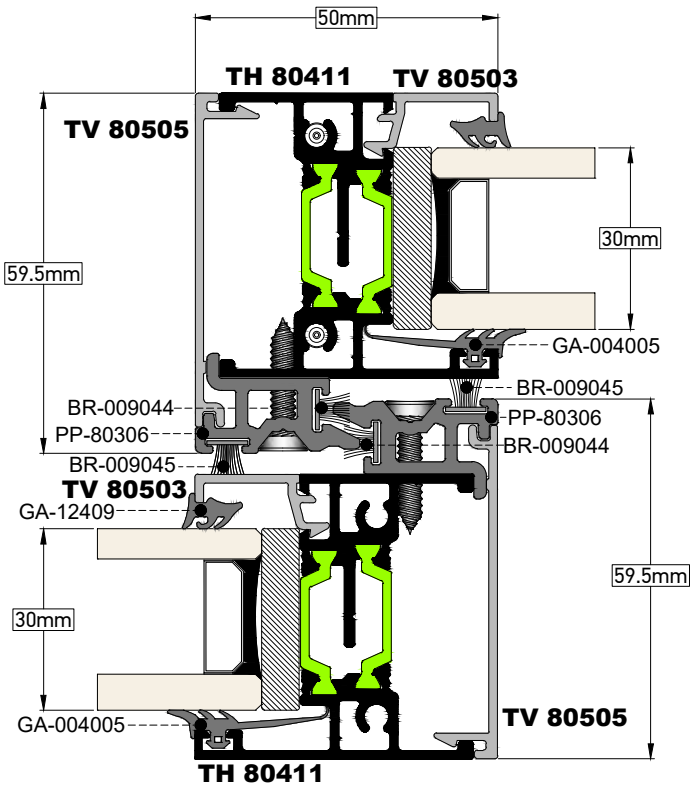

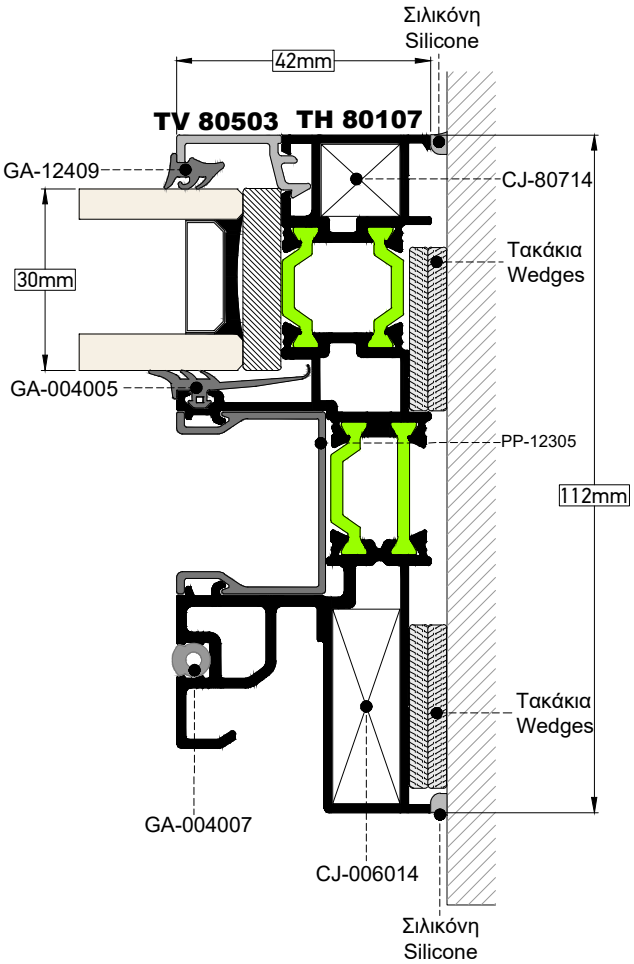

ΤΟΜΗ / SECTION **33** | ΚΛΙΜΑΚΑ / SCALE **1:1**

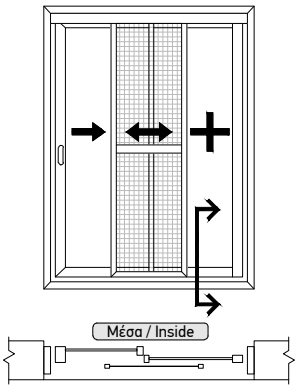

Εναλλακτικά
Alternatively

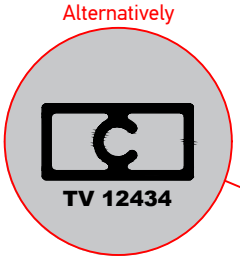

*ΣΗΜΕΙΩΣΗ:
Για φύλλο σήτας πλάτους μεγαλύτερου από 1m, είναι απαραίτητη η χρήση χωρίσματος TV 12207.

*NOTE:
For insect screen wider than 1m the use of transom mullion TV 12207 is necessary.

Μέσα
Inside

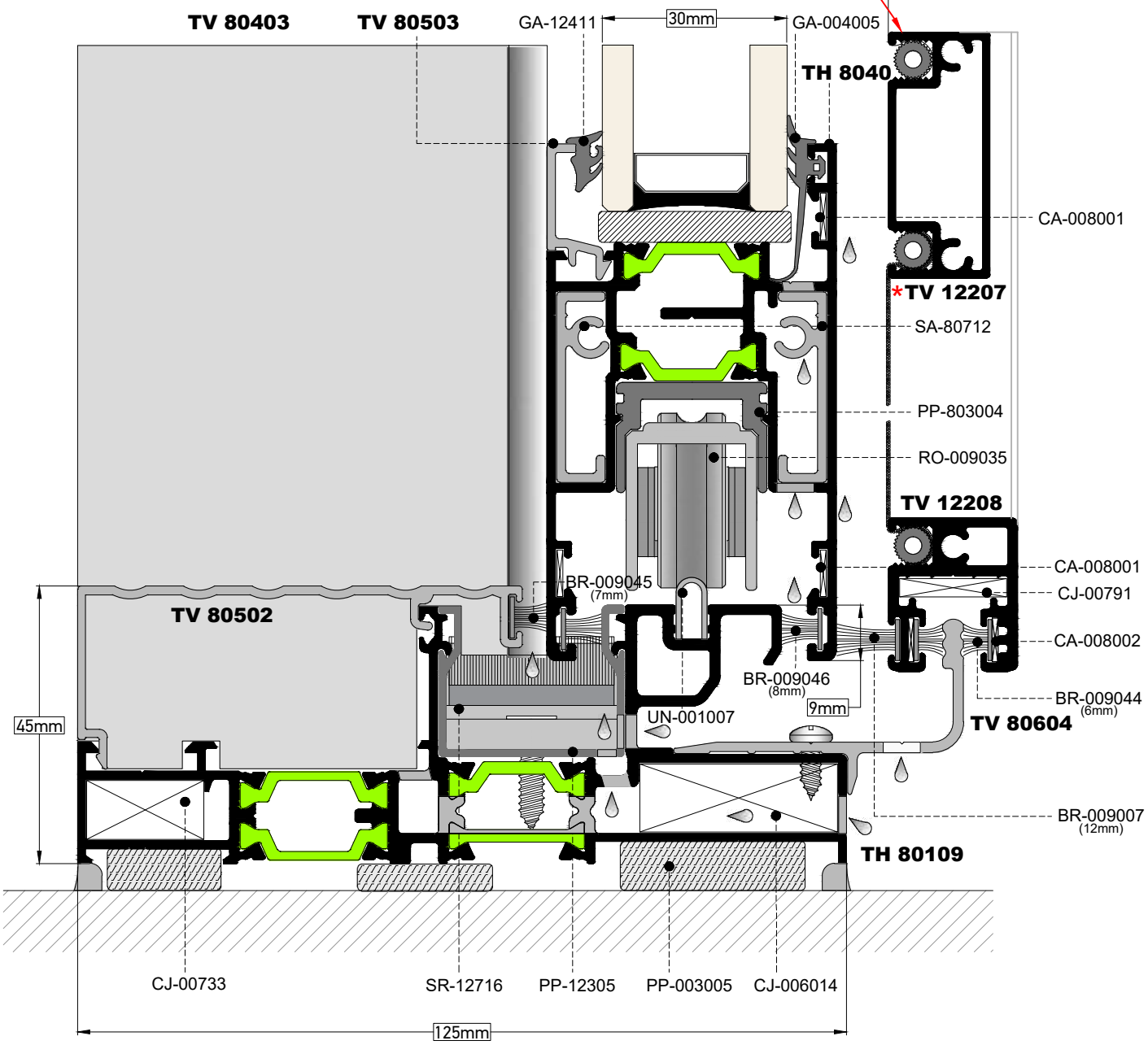

ΤΟΜΗ / SECTION **34** ΚΛΙΜΑΚΑ / SCALE 1:1

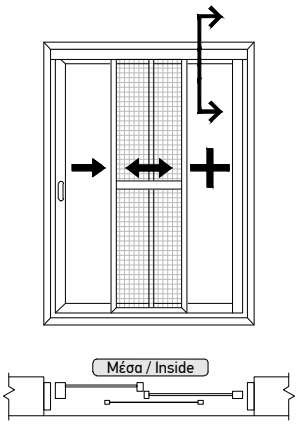

Μέσα
Inside

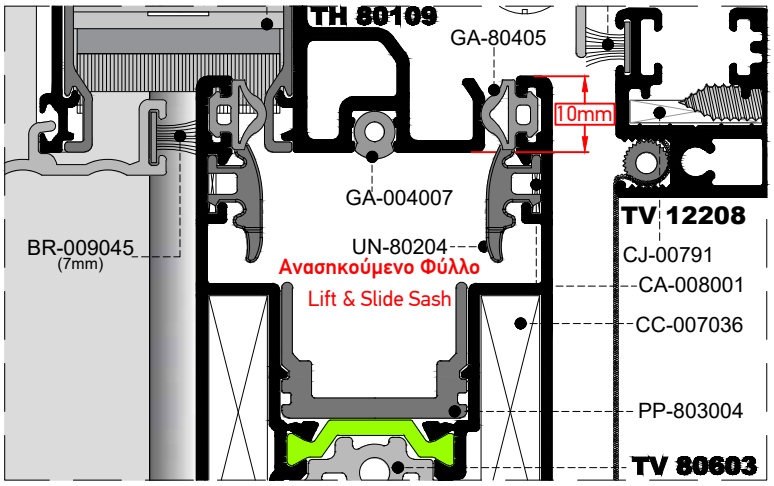

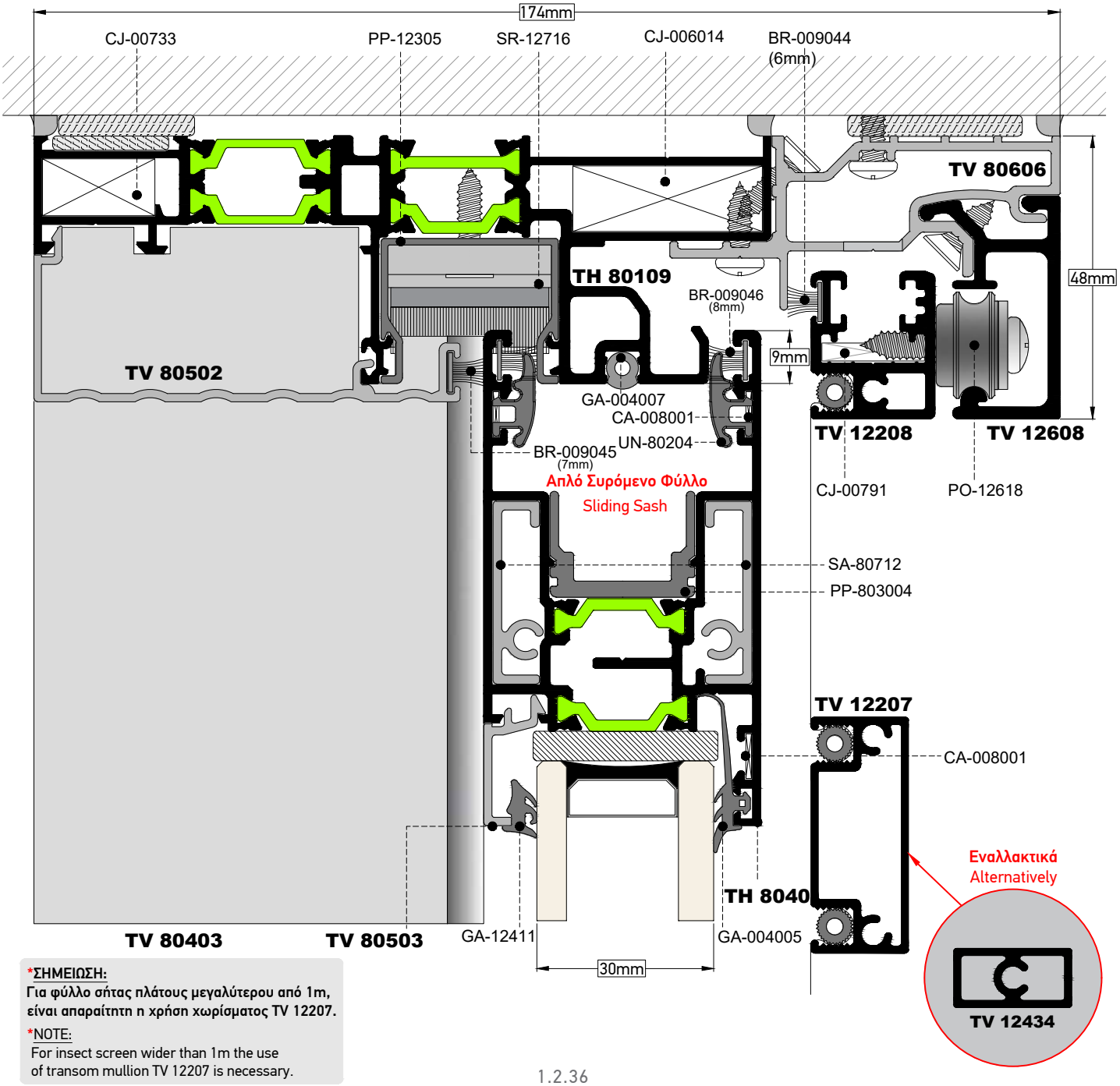

*ΣΗΜΕΙΩΣΗ:
Για φύλλο σήτας πλάτους μεγαλύτερου από 1m, είναι απαραίτητη η χρήση χωρίσματος TV 12207.

*NOTE:
For insect screen wider than 1m the use of transom mullion TV 12207 is necessary.

ΤΟΜΗ / SECTION **35** | ΚΛΙΜΑΚΑ / SCALE 1:1

POWER LOCK

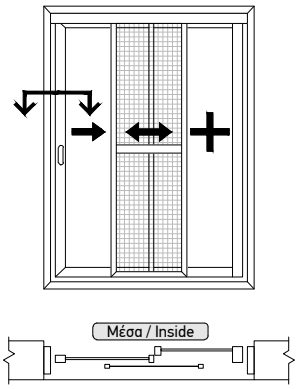

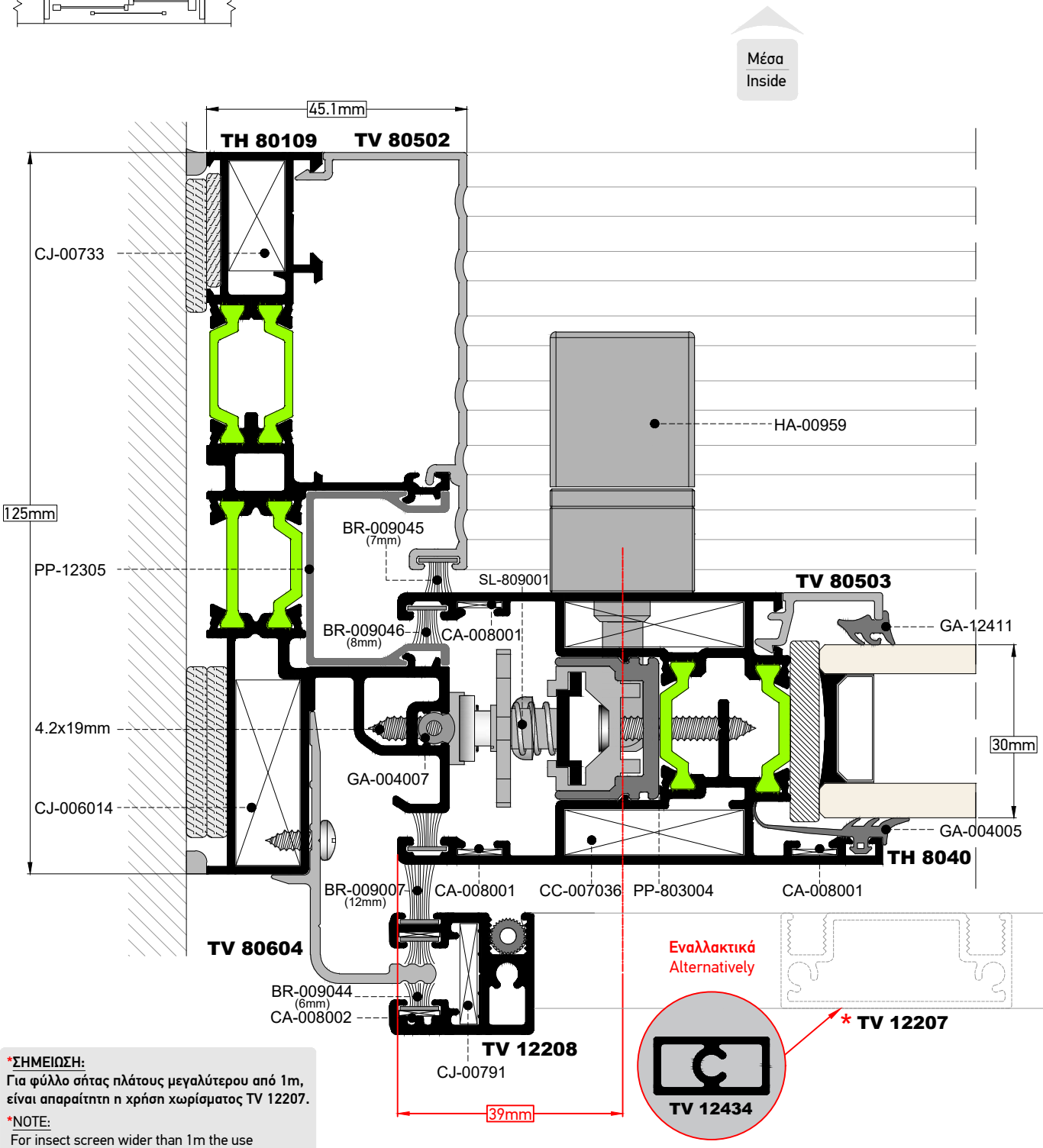

***ΣΗΜΕΙΩΣΗ:**
Για φύλλο σήτας πλάτους μεγαλύτερου από 1m, είναι απαραίτητη η χρήση χωρίσματος TV 12207.

*NOTE:
For insect screen wider than 1m the use of transom mullion TV 12207 is necessary.

ΤΟΜΗ / SECTION **36** | ΚΛΙΜΑΚΑ / SCALE **1:1**

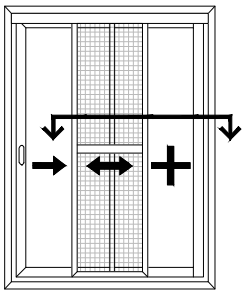

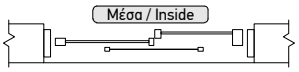

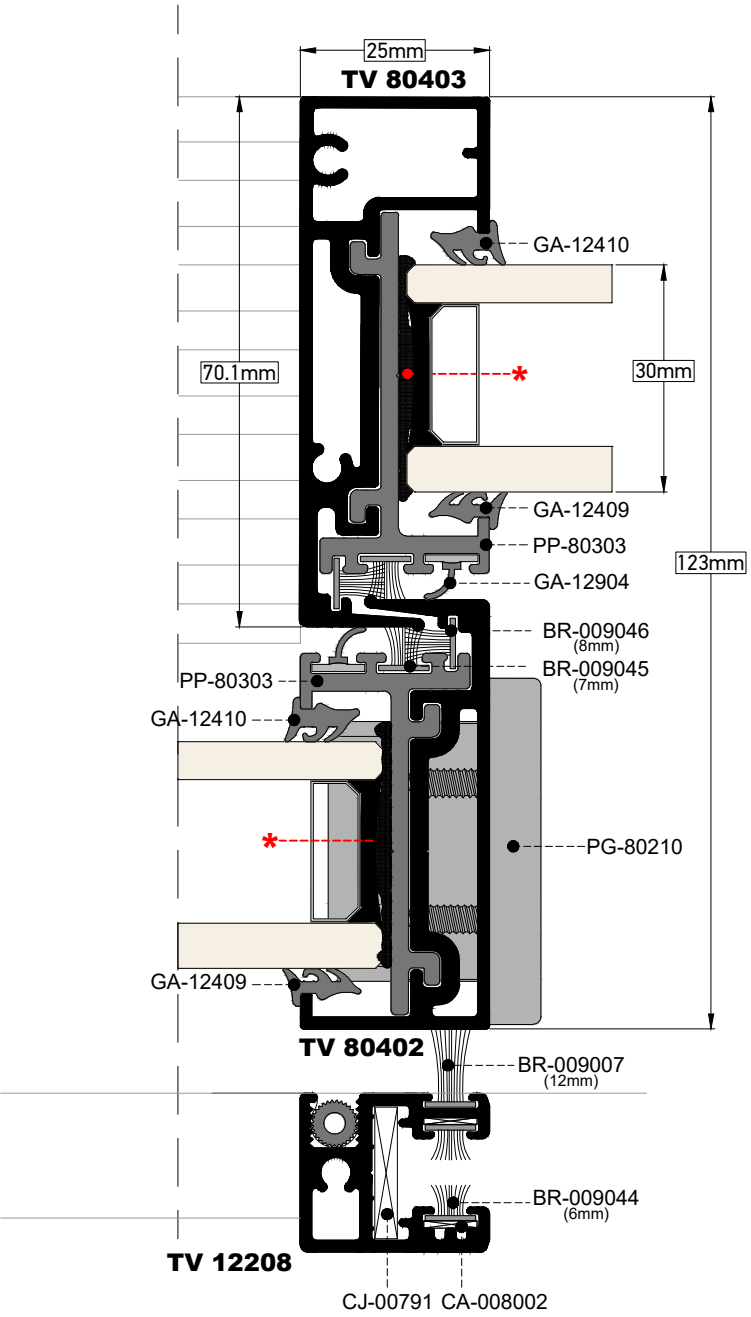

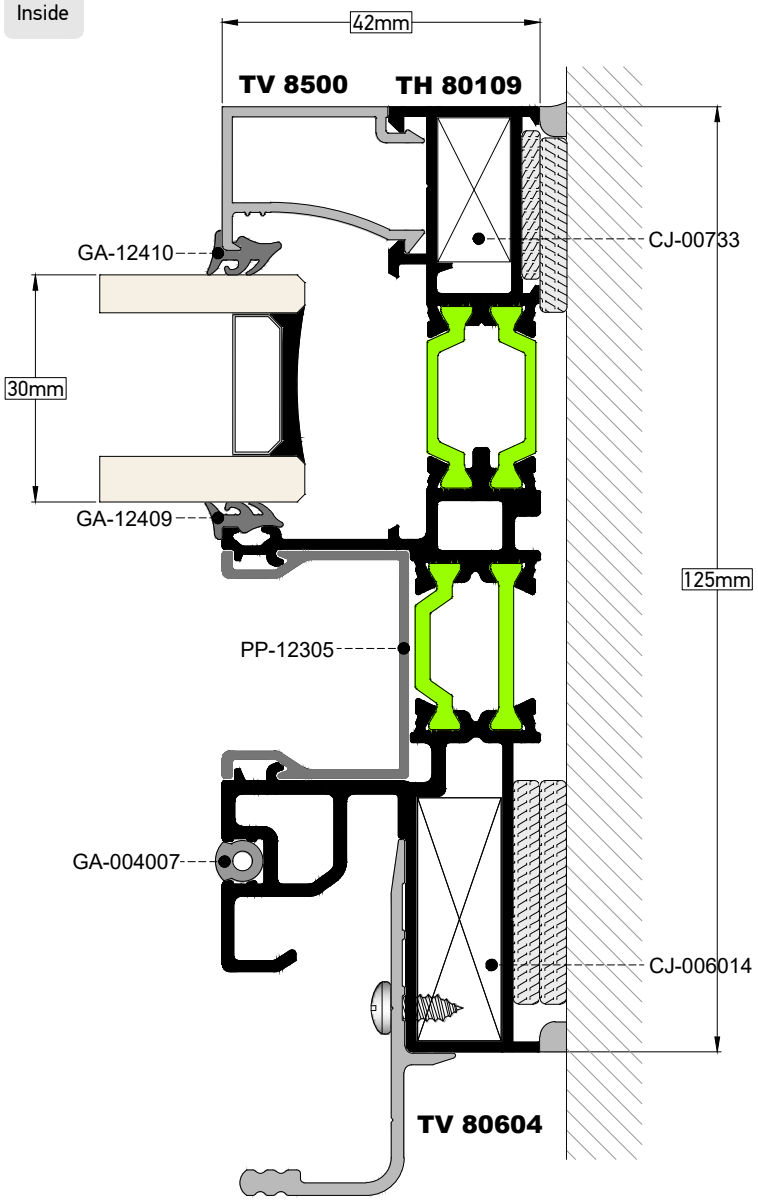

* **Προσοχή στο είδος της κόλλας που θα χρησιμοποιηθεί για την κόλληση του υαλοπίνακα επάνω στον γάντζο.**
Δεν πρέπει να επηρεάζει την "θειόκολλα" του υαλοπίνακα.

Pay attention to the type of glue that will be used to glue the glass onto the hook.
It is critical to not affect the glue of the double glass.

ΤΟΜΗ / SECTION **37** | ΚΛΙΜΑΚΑ / SCALE **1:1**

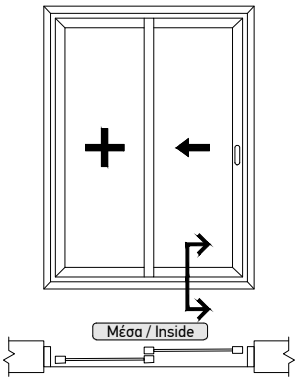

Εναλλακτικά
Alternatively

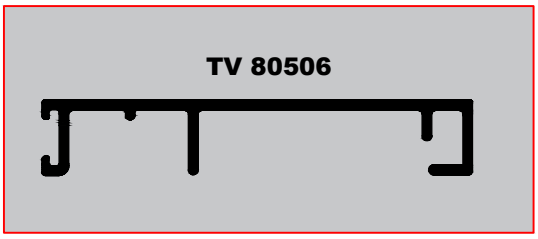

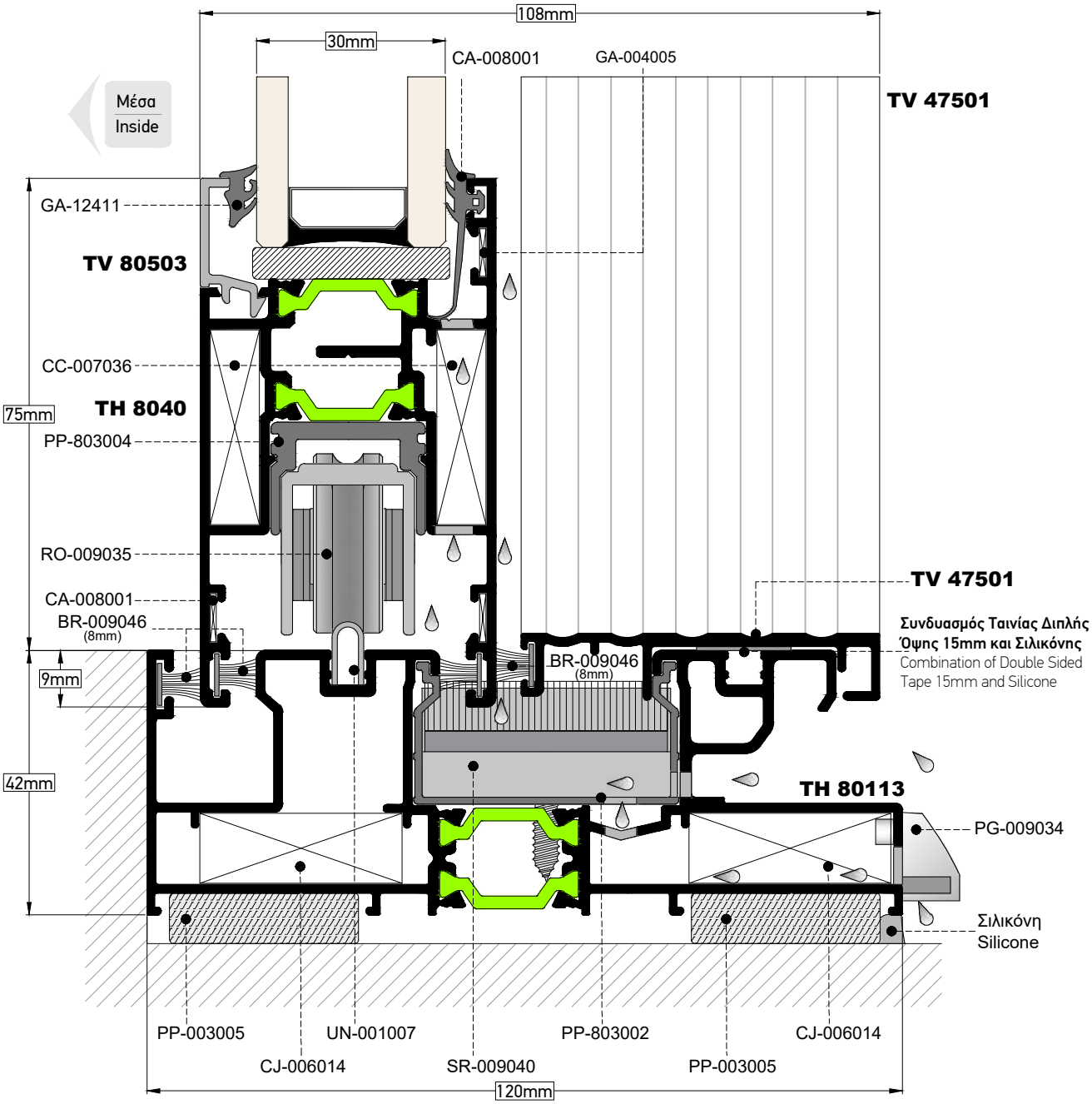

ΤΟΜΗ / SECTION **38** | ΚΛΙΜΑΚΑ / SCALE 1:1

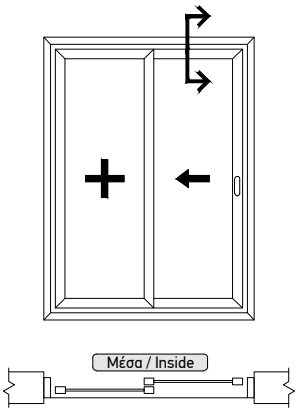

Εναλλακτικά
Alternatively

TV 80506

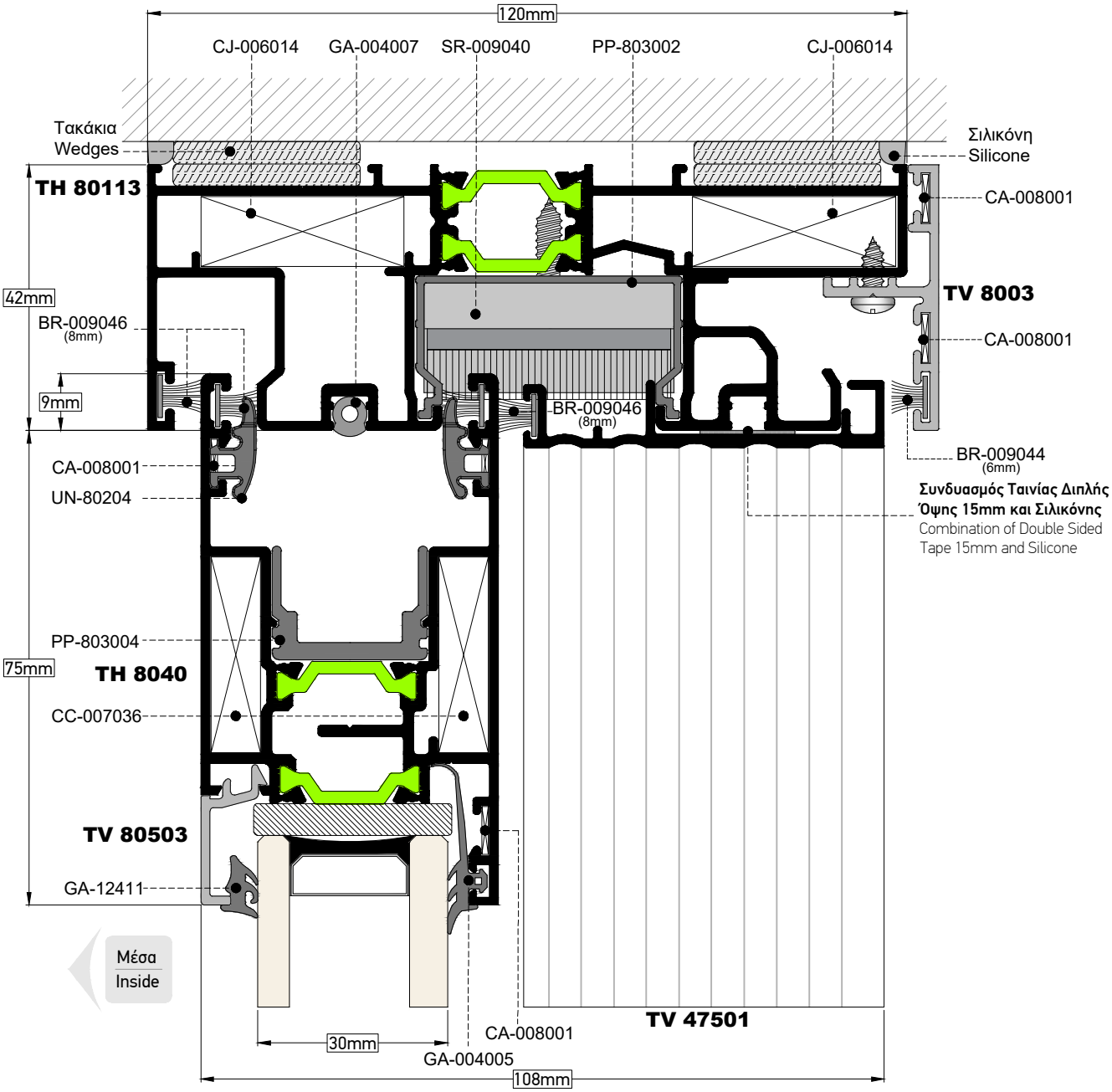

ΤΟΜΗ / SECTION **39** | ΚΛΙΜΑΚΑ / SCALE **1:1**

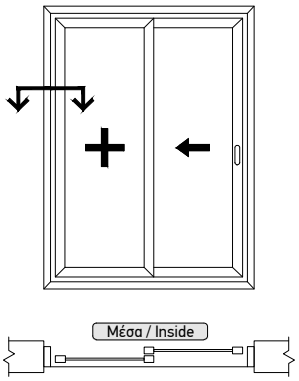

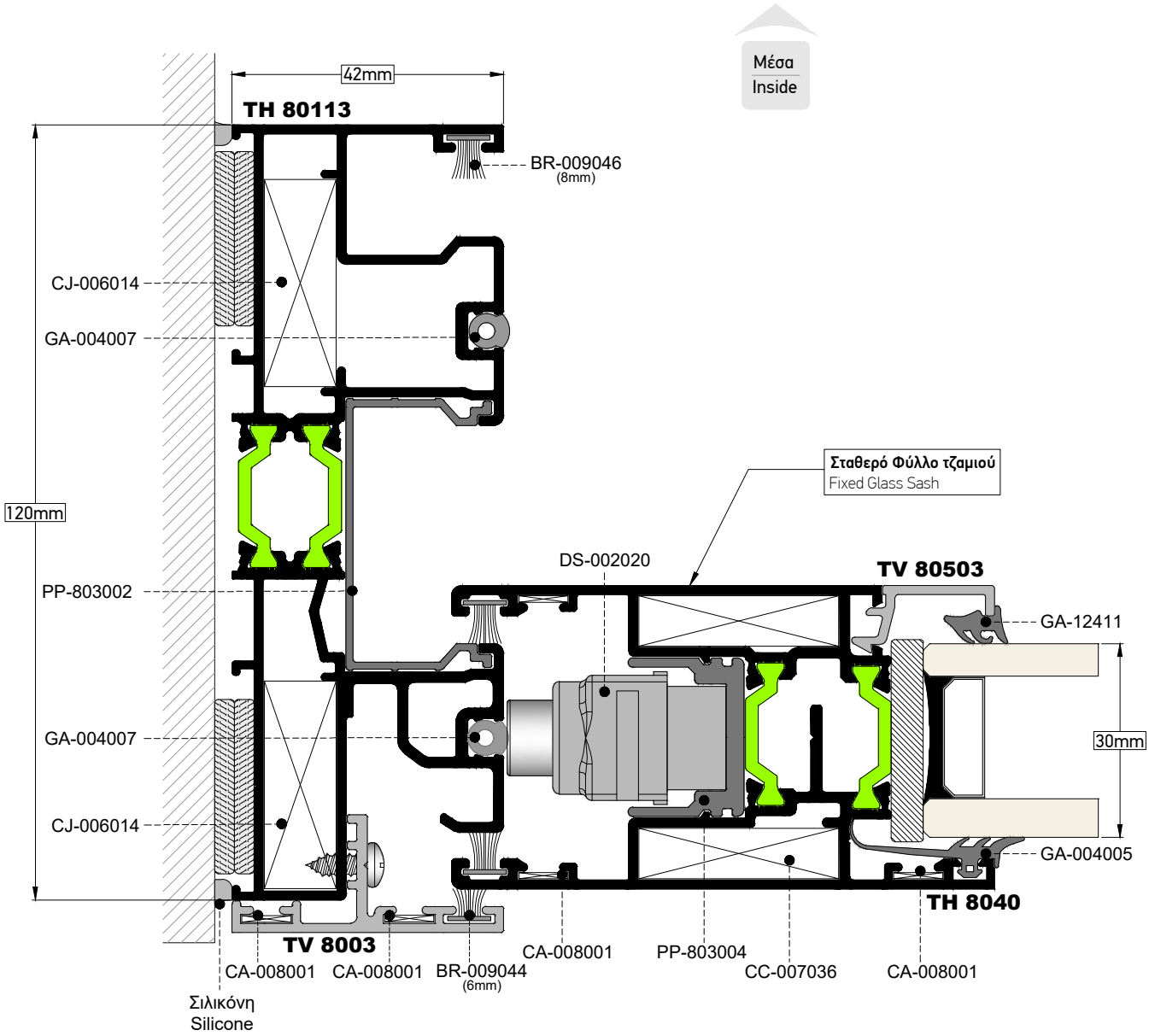

ΤΟΜΗ / SECTION **40** | ΚΛΙΜΑΚΑ / SCALE **1:1**

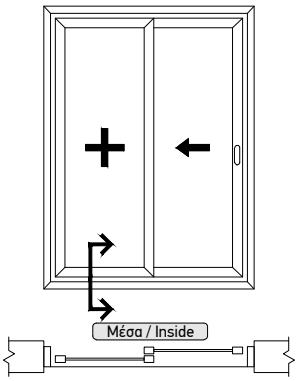

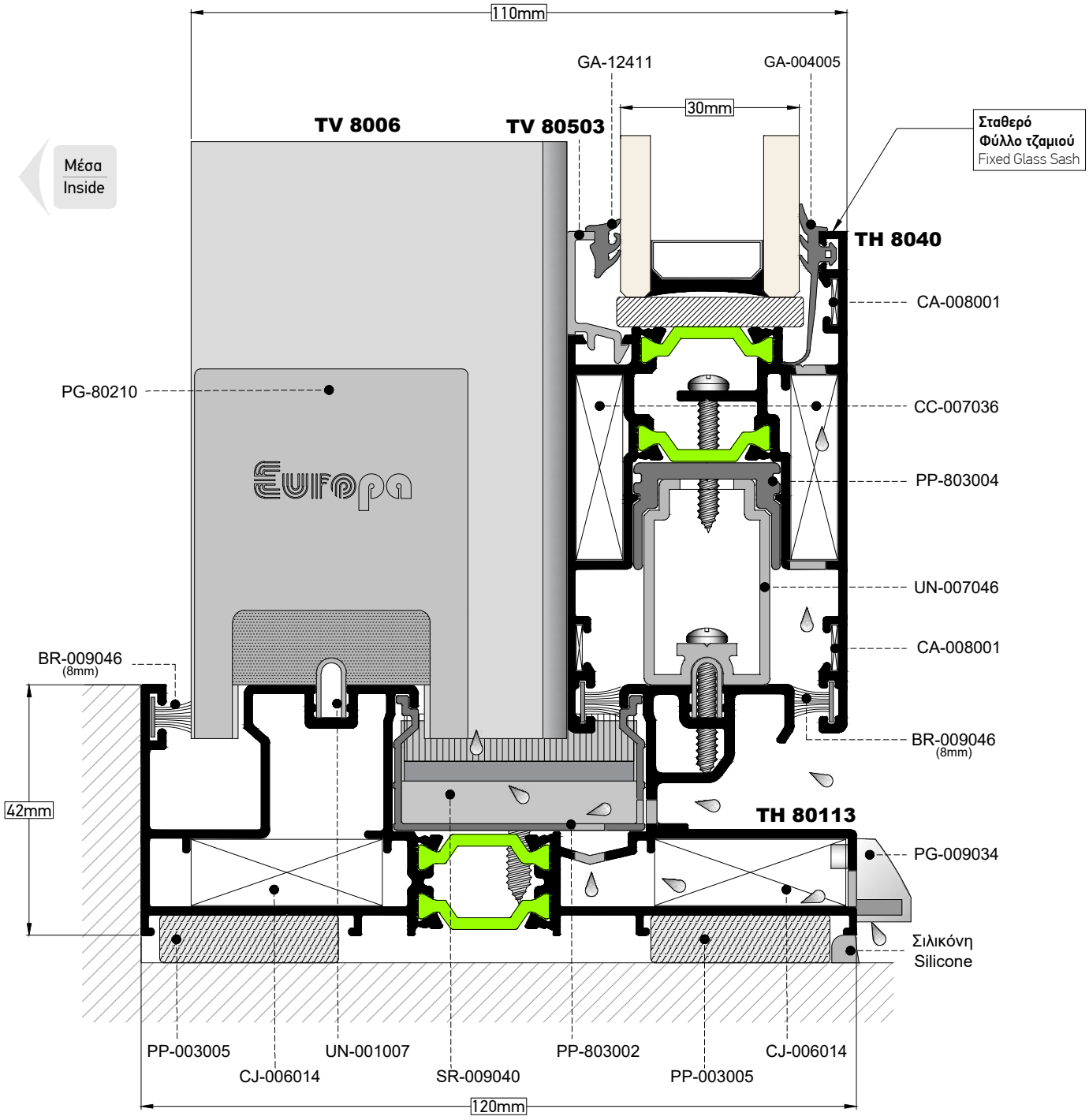

ΤΟΜΗ / SECTION **41** ΚΛΙΜΑΚΑ / SCALE 1:1

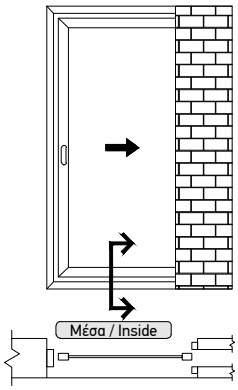

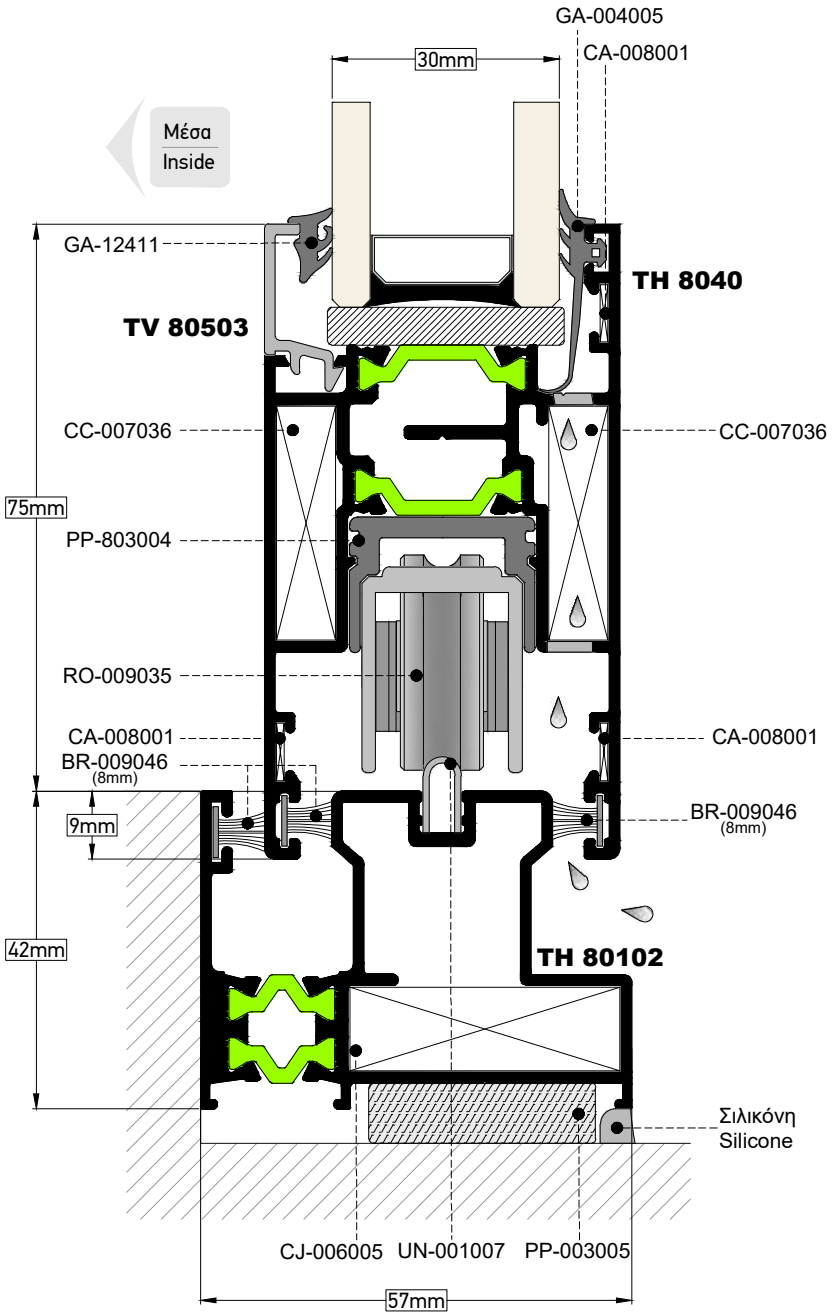

ΤΟΜΗ / SECTION **42** | ΚΛΙΜΑΚΑ / SCALE **1:1**

Ιδανικό για αντικαταστάσεις
Ideal for replacements

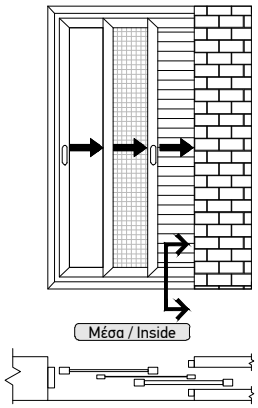

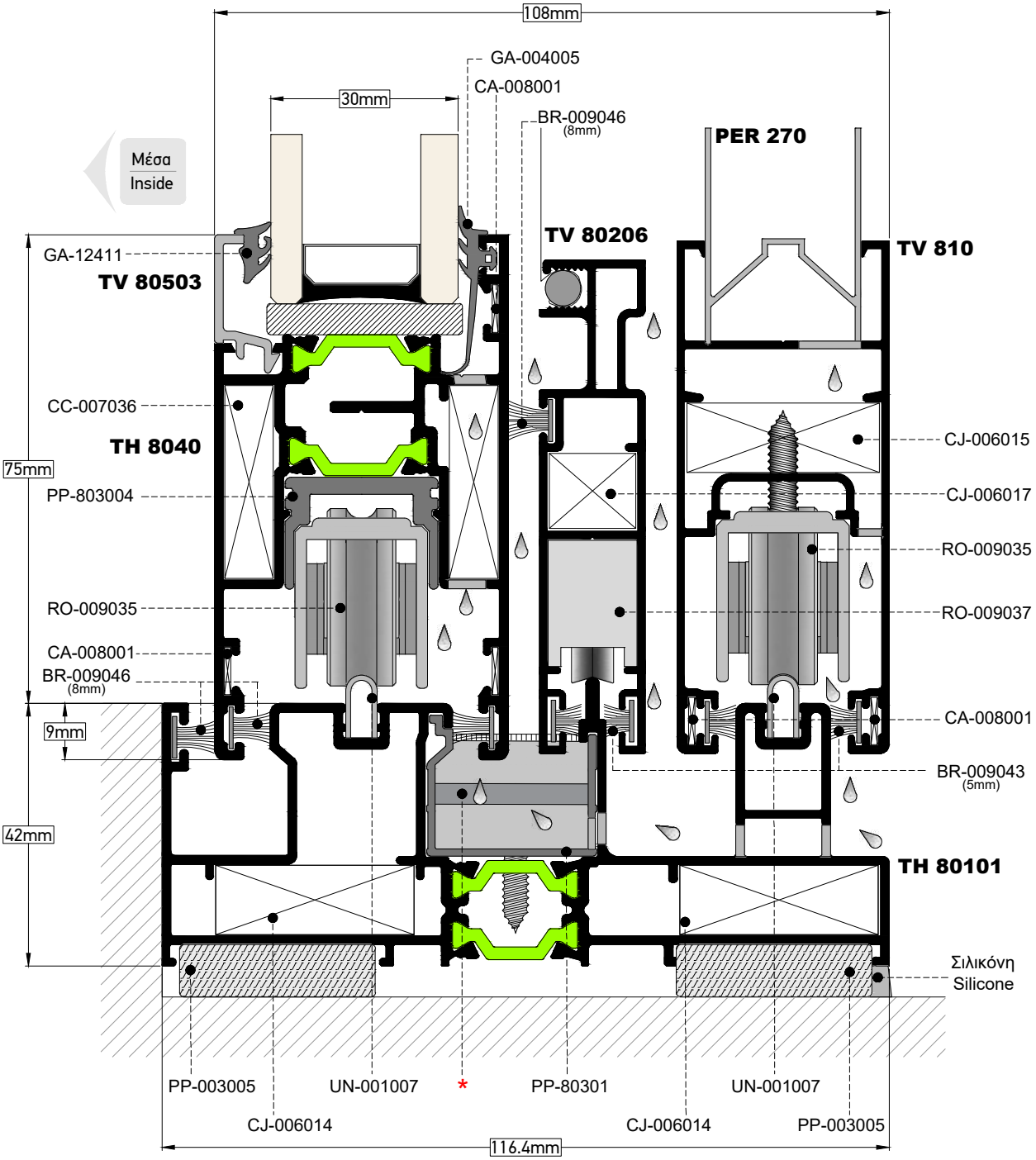

* **Για τάκο στεγάνωσης βλέπε σελ.1.3.22**
For Sealing Plugs see page 1.3.22

ΤΟΜΗ / SECTION **43** | ΚΛΙΜΑΚΑ / SCALE **0,8:1**

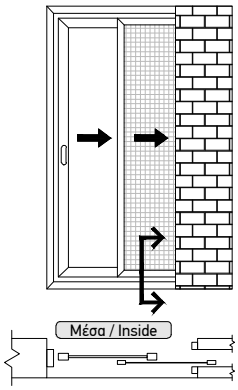

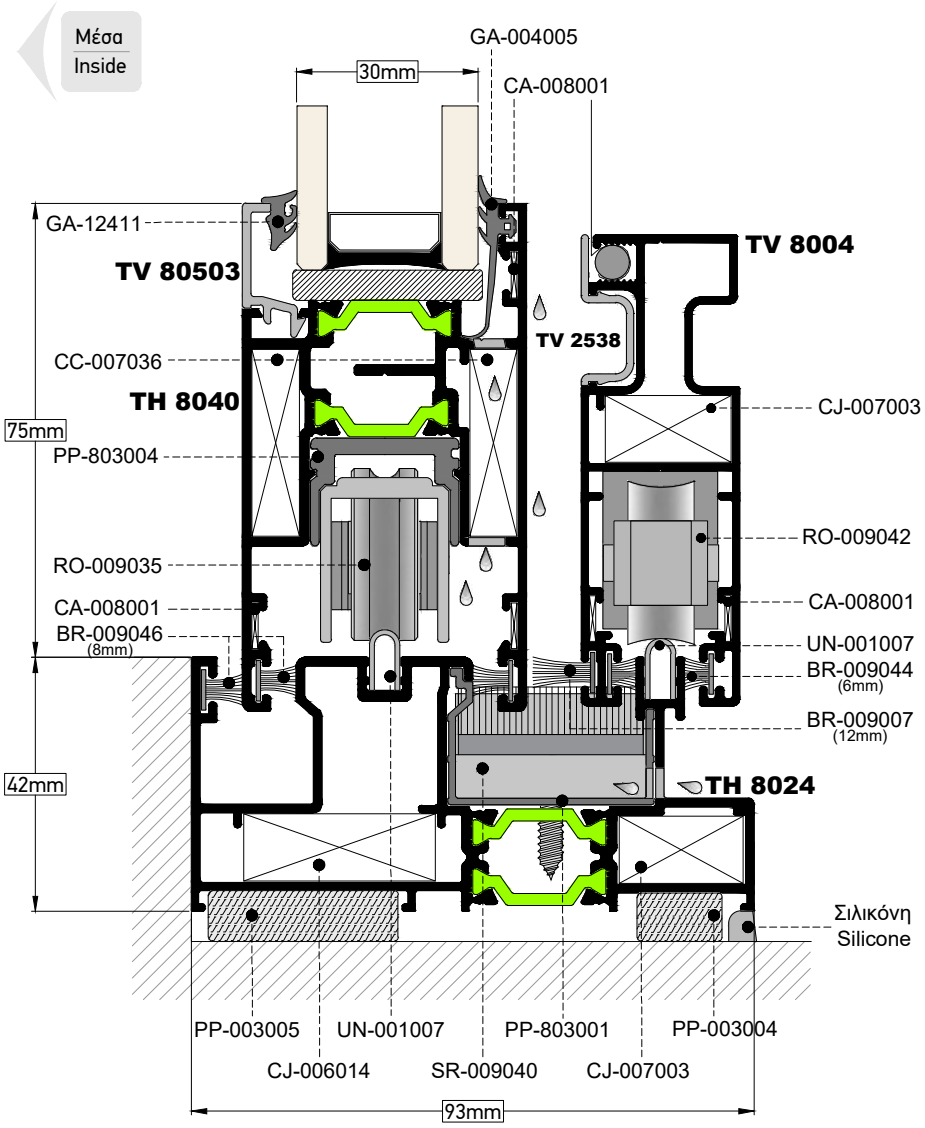

ΤΟΜΗ / SECTION **44** | ΚΛΙΜΑΚΑ / SCALE **0,8:1**

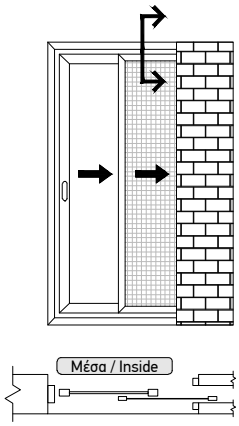

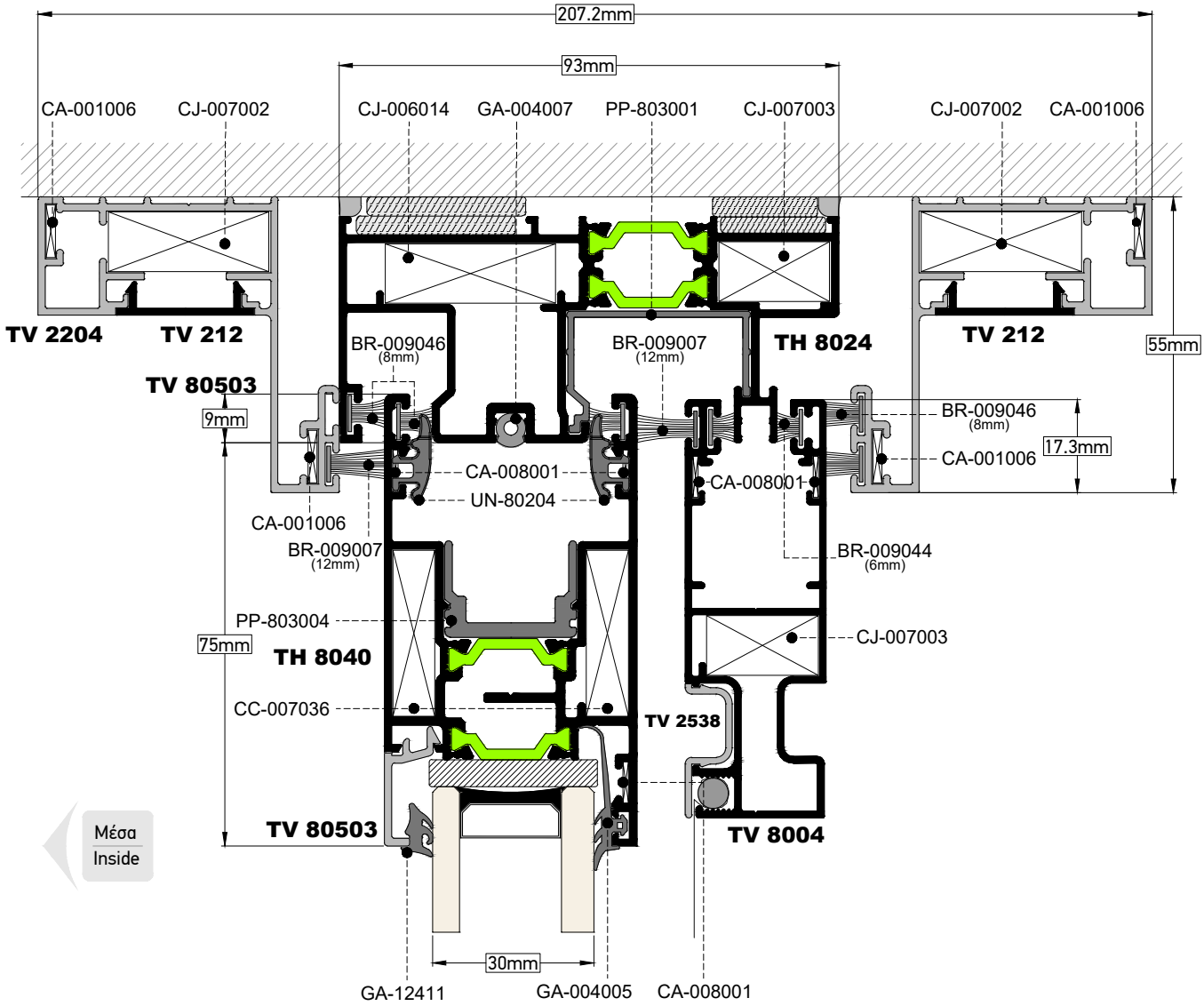

ΤΟΜΗ / SECTION **45** | ΚΛΙΜΑΚΑ / SCALE **0,8:1**

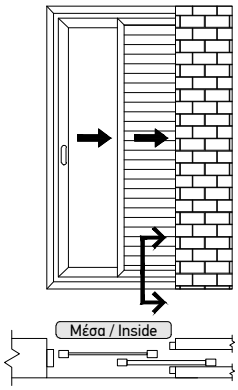

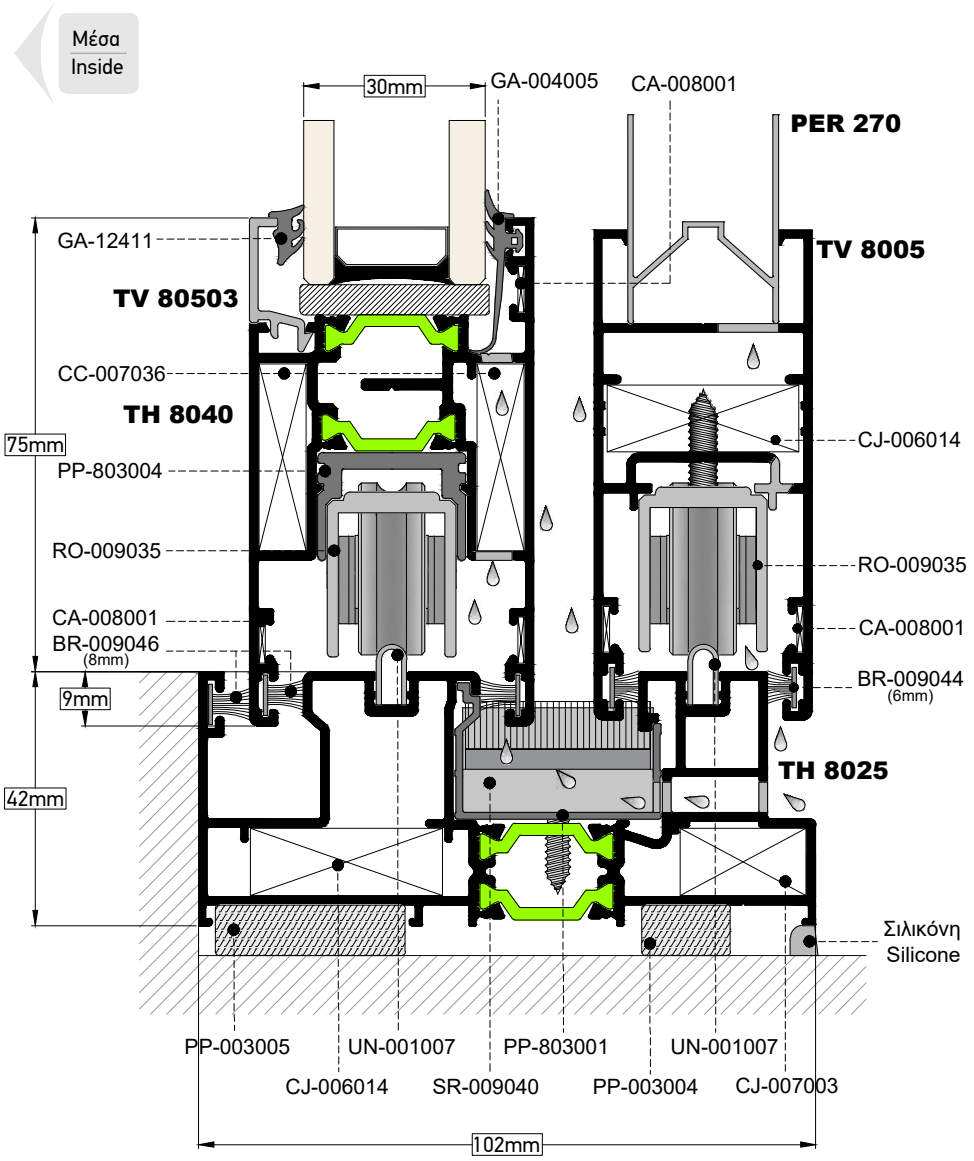

ΤΟΜΗ / SECTION **46** | ΚΛΙΜΑΚΑ / SCALE **0,8:1**

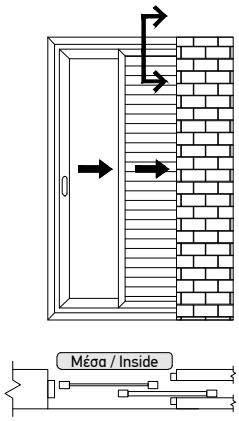

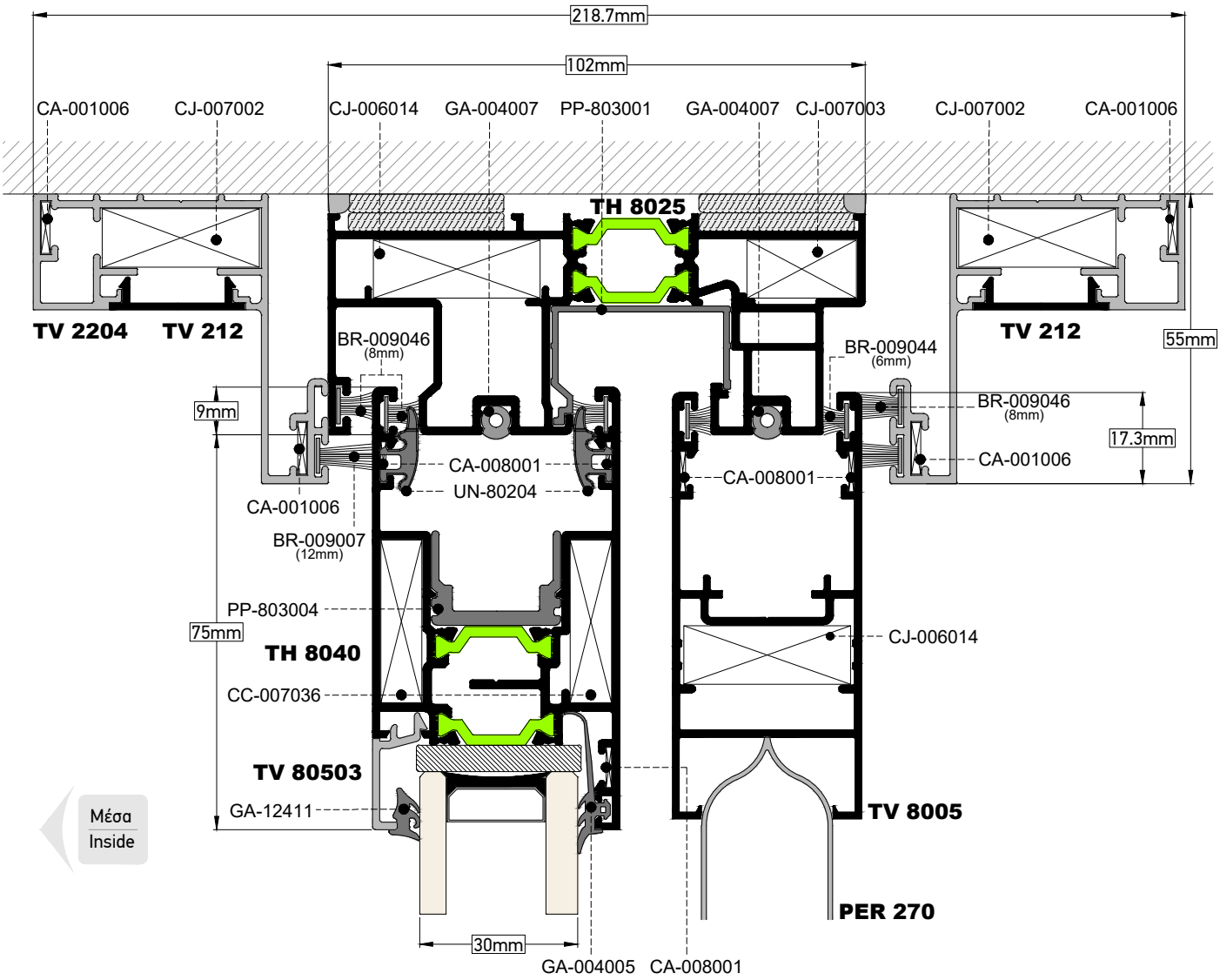

ΤΟΜΗ / SECTION **47** | ΚΛΙΜΑΚΑ / SCALE **0,8:1**

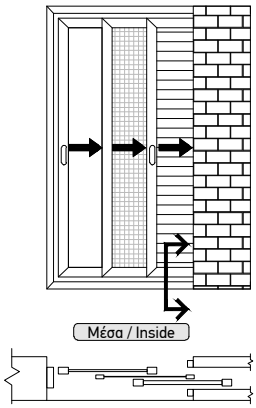

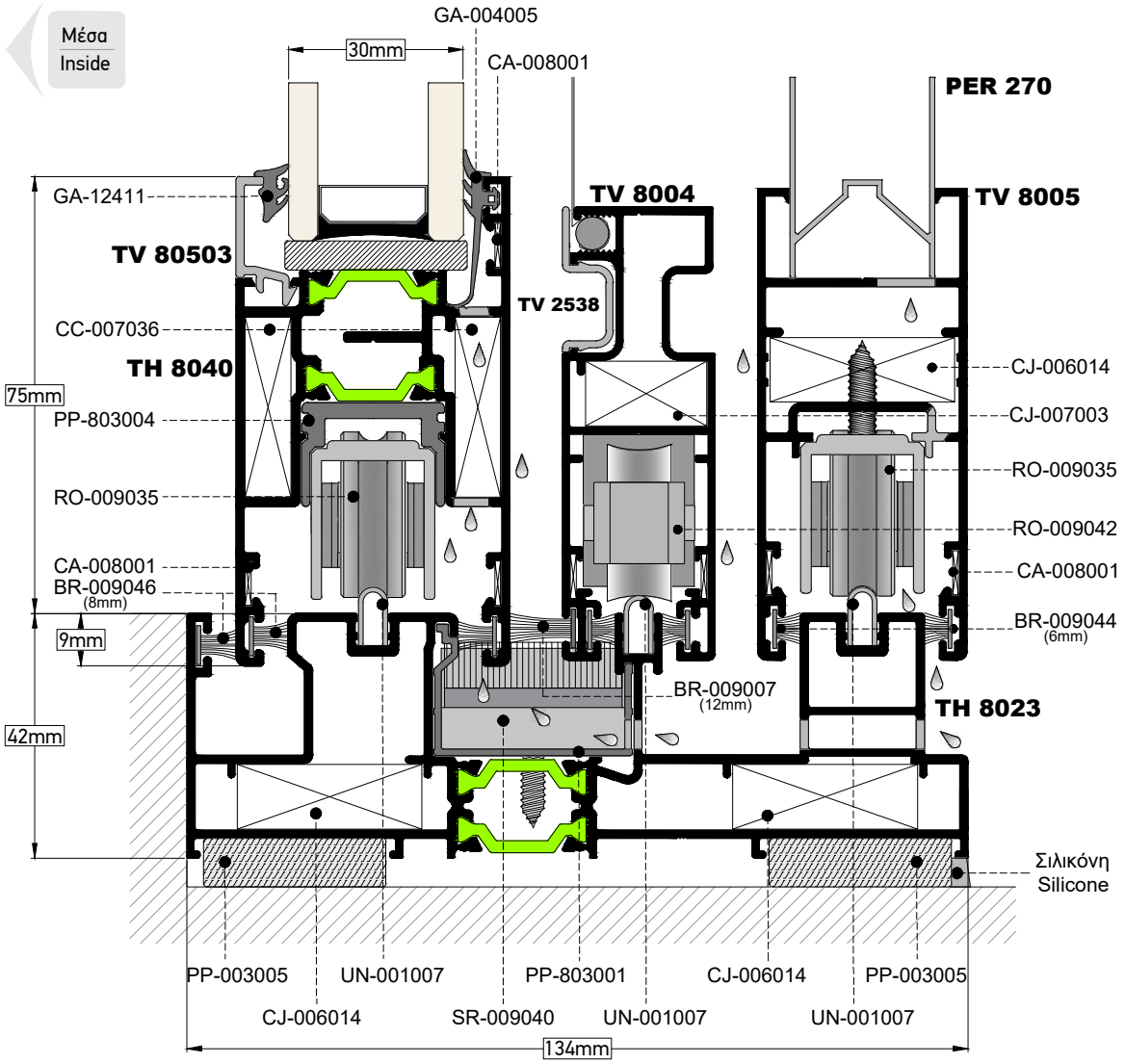

ΤΟΜΗ / SECTION **48** — ΚΛΙΜΑΚΑ / SCALE **0,8:1**

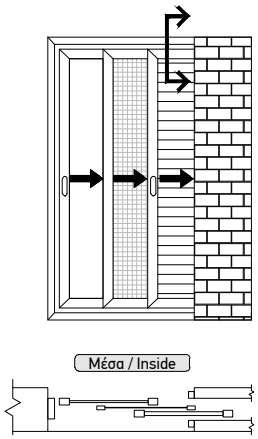

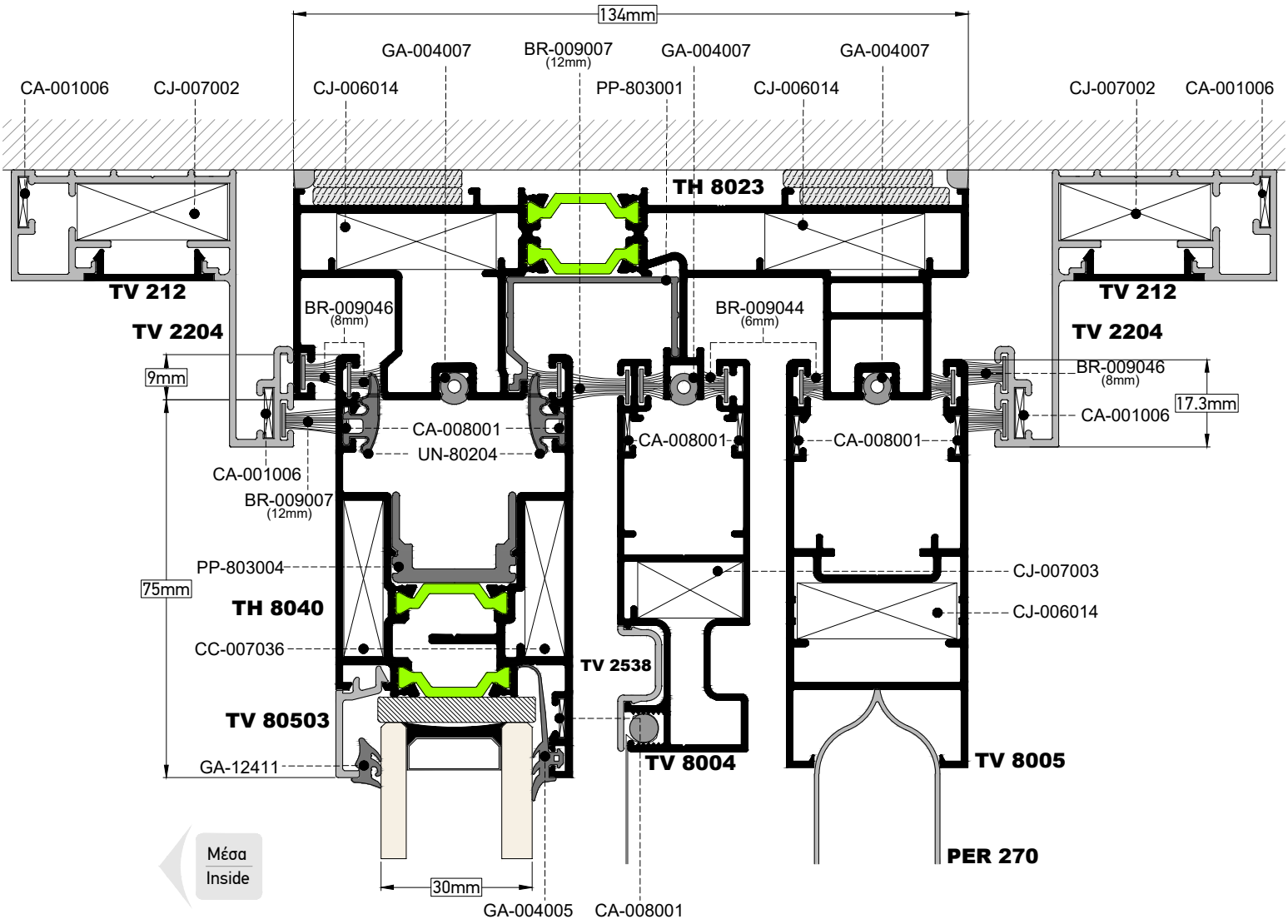

ΤΟΜΗ / SECTION **49** | ΚΛΙΜΑΚΑ / SCALE **0,8:1**

POWER LOCK

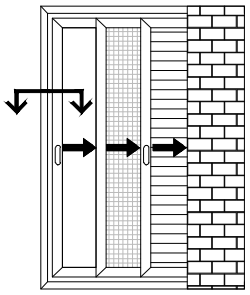

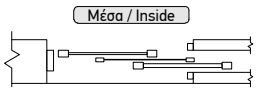

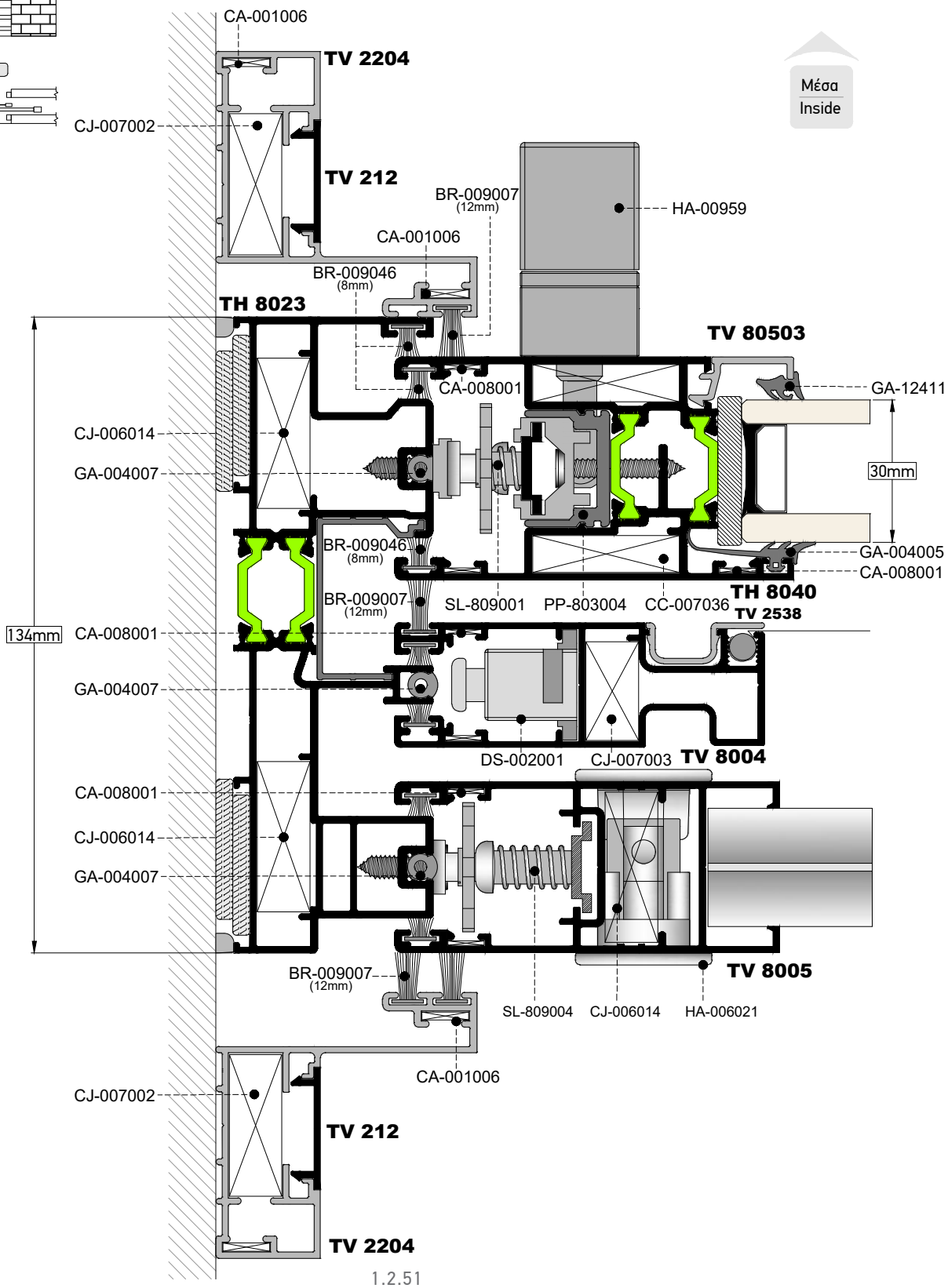

ΤΟΜΗ / SECTION **50** | ΚΛΙΜΑΚΑ / SCALE **0,8:1**

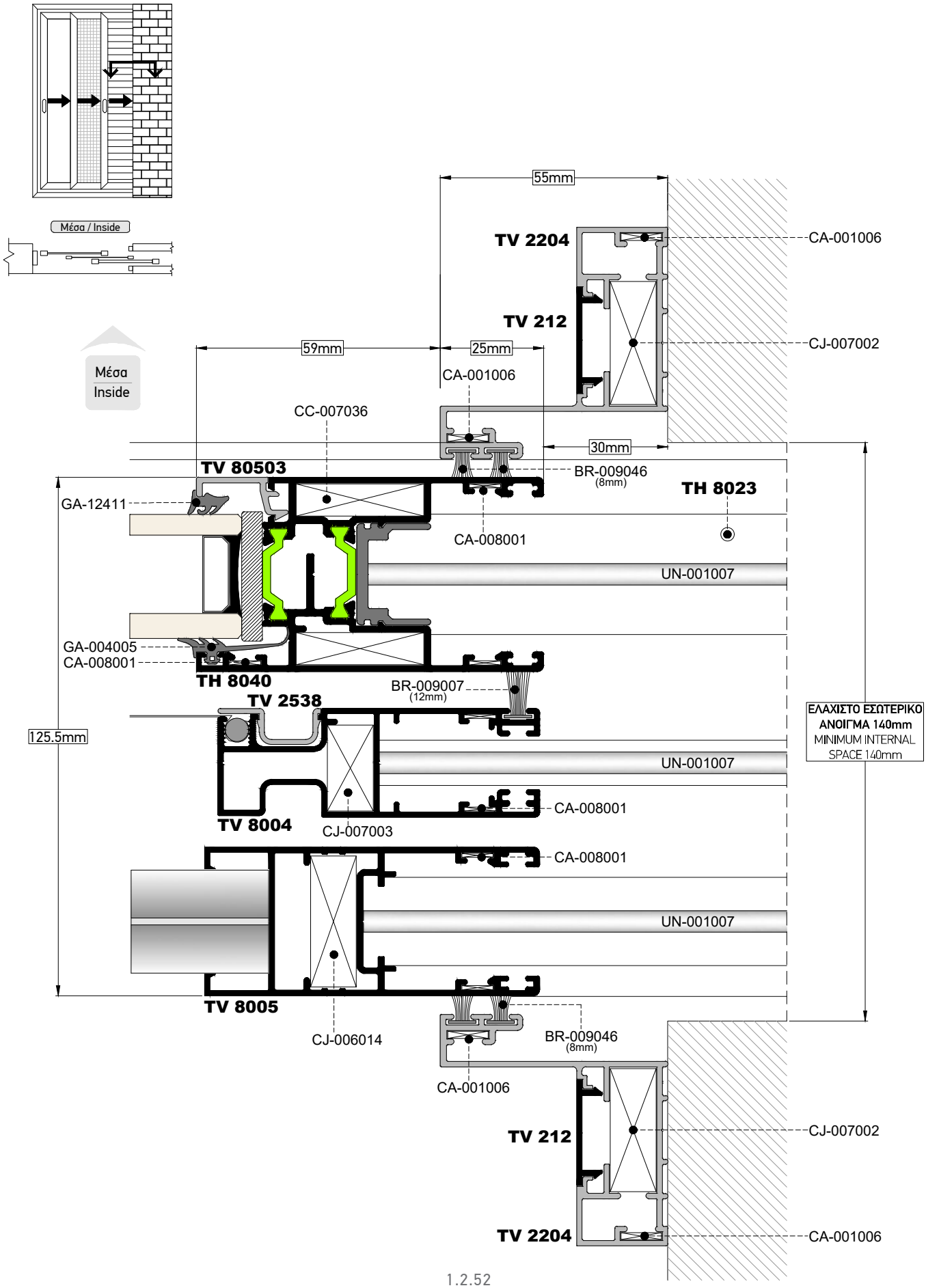

ΤΟΜΗ / SECTION **51** | ΚΛΙΜΑΚΑ / SCALE **0,8:1**

HAU TAU
Alu HS-200

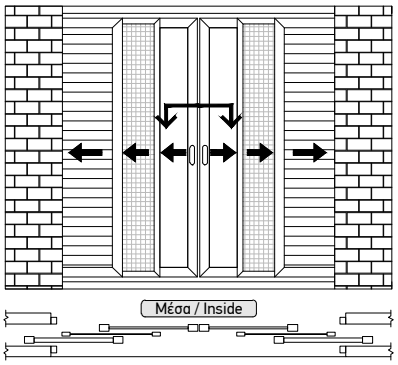

Για τα προφίλ TH 8040 & TV 8005 ΔΕΝ τοποθετούμε την προσθήκη στο αμορτισέρ στην πλευρά που είναι τοποθετημένο το μπινί.
For profiles TH 8040 & TV 8005 DO NOT use the additional part on damping stopper at the sash with the interlock profile.

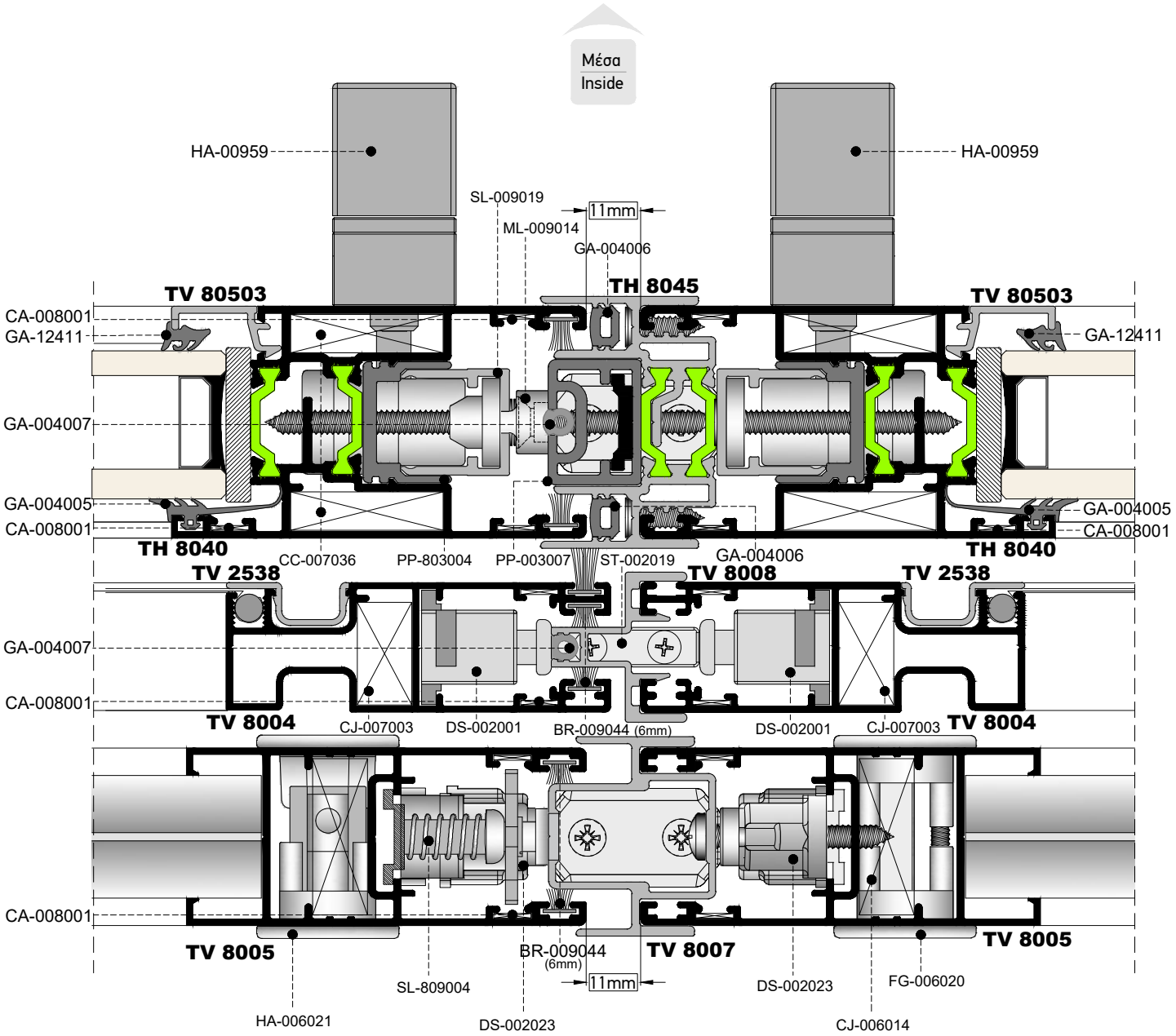

ΤΟΜΗ SECTION	52	ΚΛΙΜΑΚΑ SCALE	0,8:1

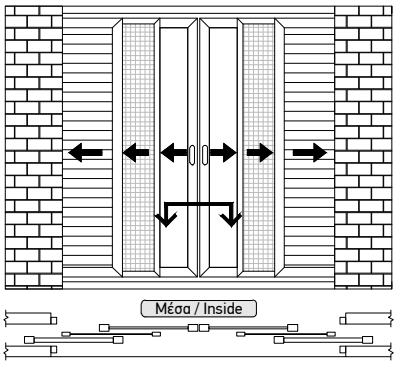

Ιδανικό για αντικαταστάσεις
Ideal for replacements

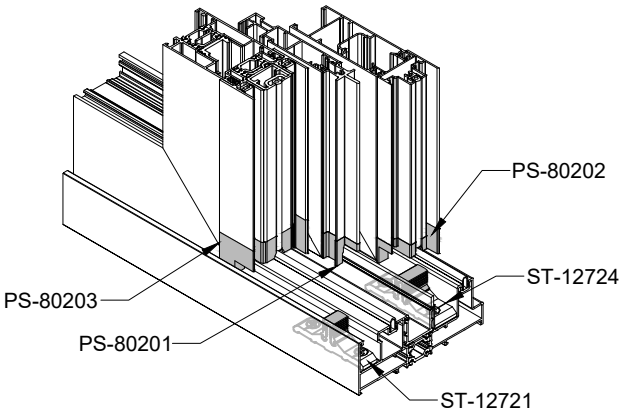

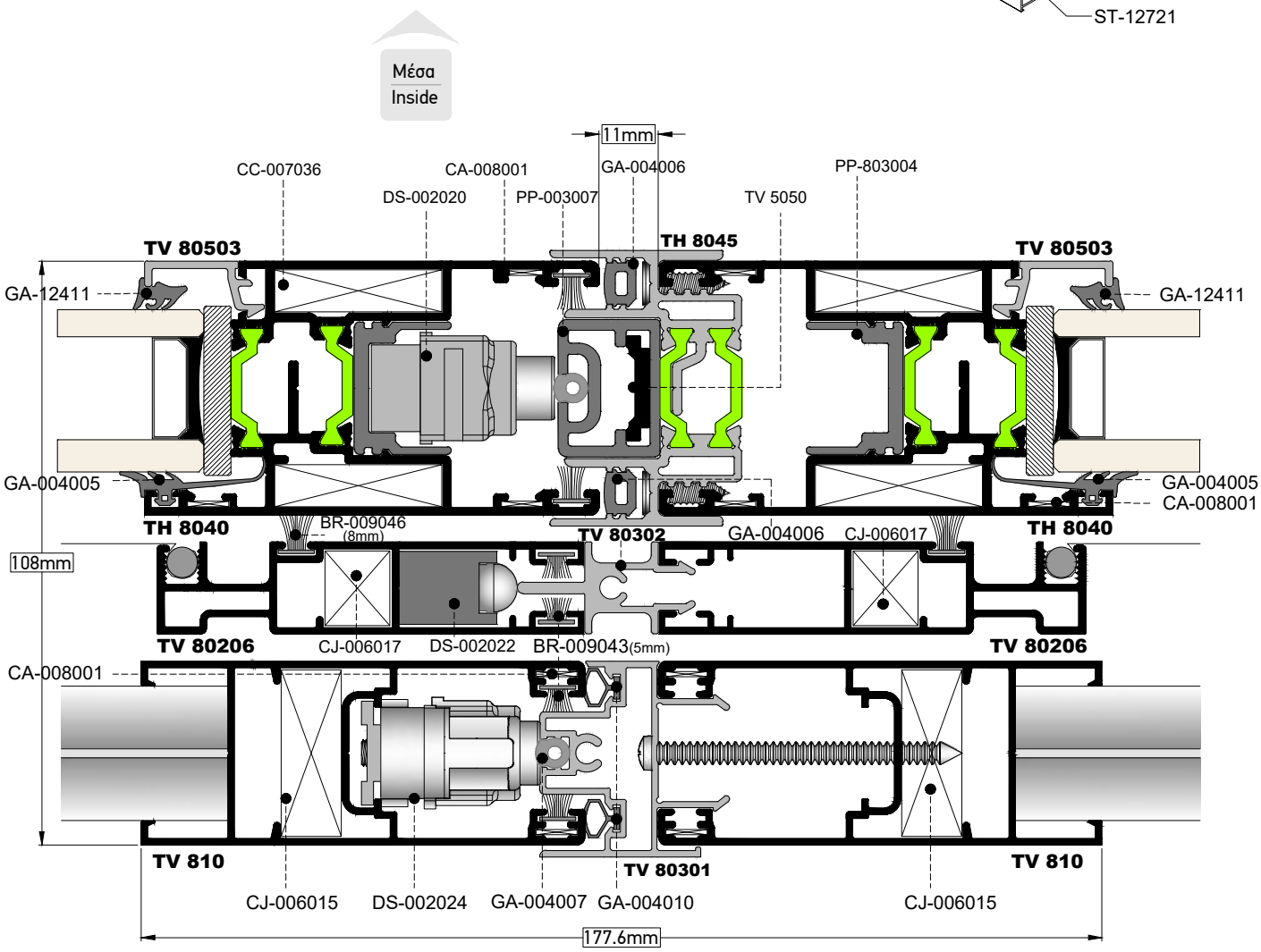

Για τα προφίλ TH 8040, TV 80206 & TV 810 ΔΕΝ τοποθετούμε αμορτισέρ στην πλευρά που είναι τοποθετημένο το μπινί.
For profiles TH 8040, **TV 80206 & TV 810** DO NOT use damping stoppers at the sash with the interlock profile.

ΤΟΜΗ / SECTION **53** | ΚΛΙΜΑΚΑ / SCALE **0,8:1**

Ιδανικό για αντικαταστάσεις
Ideal for replacements

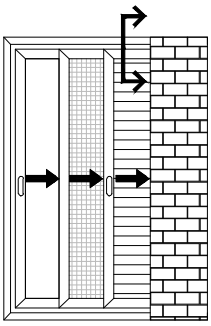

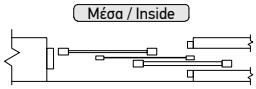

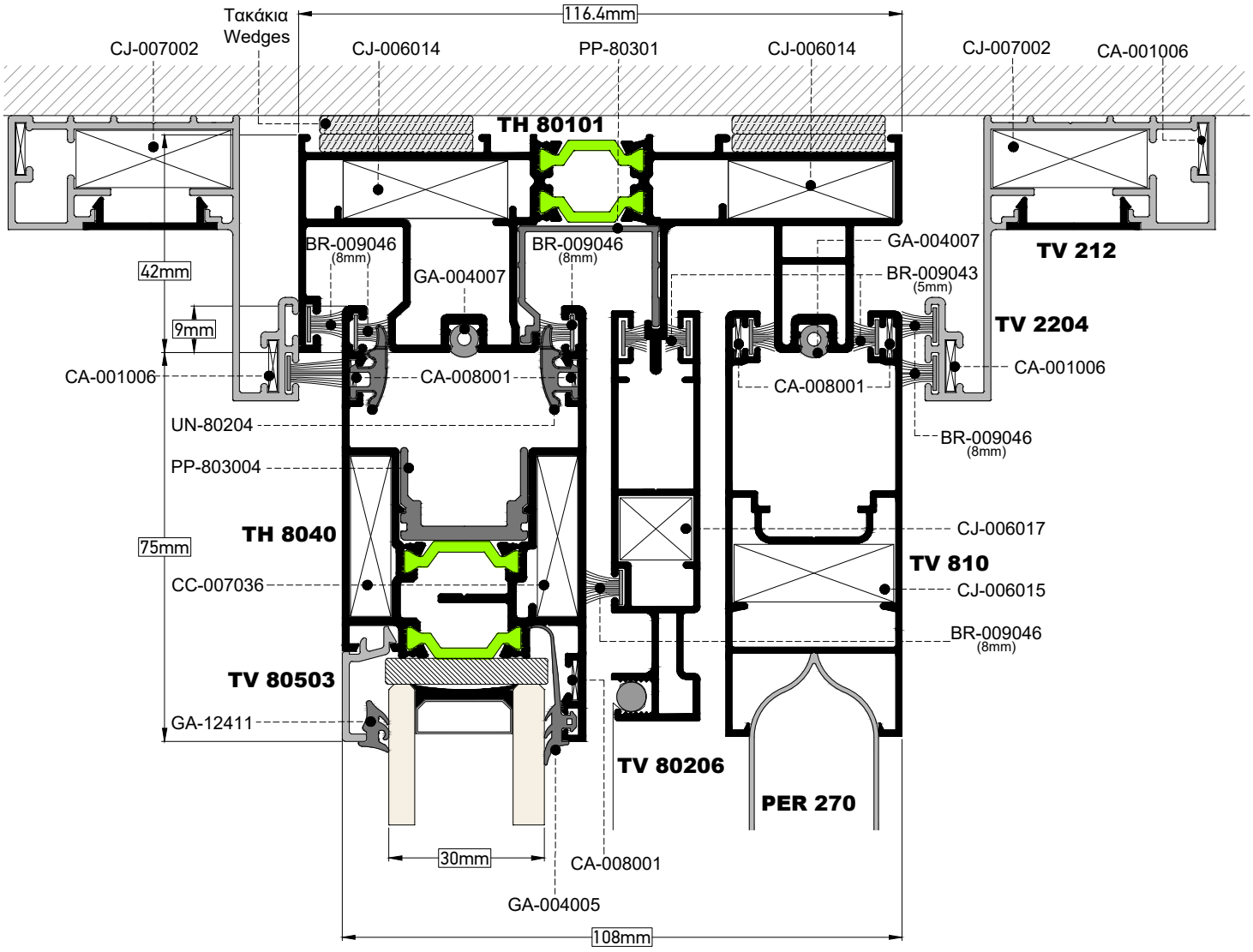

Μέσα
Inside

ΤΟΜΗ SECTION **54** | ΚΛΙΜΑΚΑ SCALE 0,8:1

ROTO IN LINE

Ιδανικό για αντικαταστάσεις
Ideal for replacements

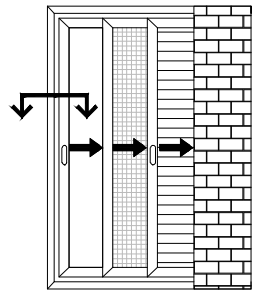

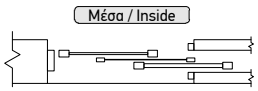

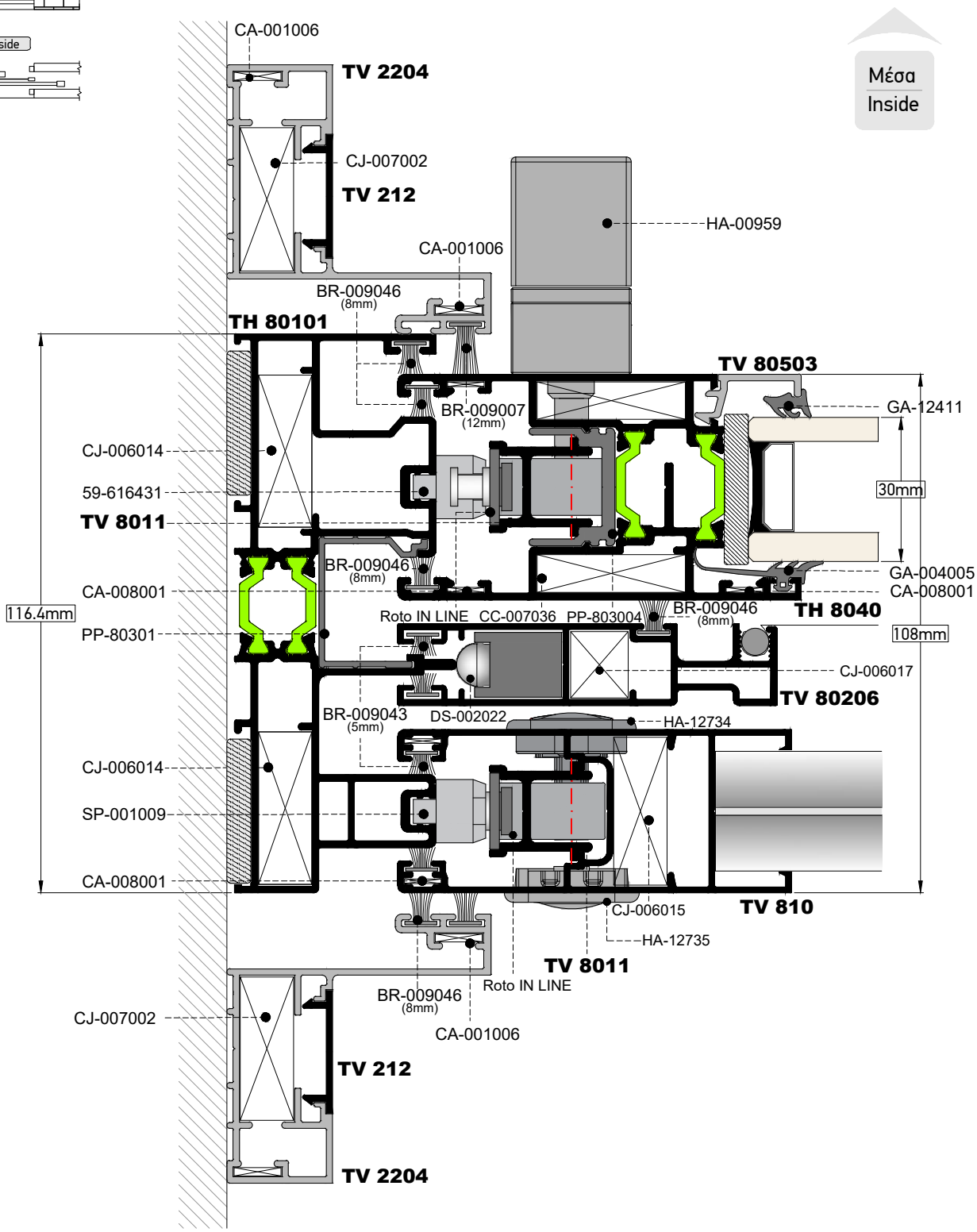

ΤΟΜΗ / SECTION **55** — ΚΛΙΜΑΚΑ / SCALE **0.45:1**

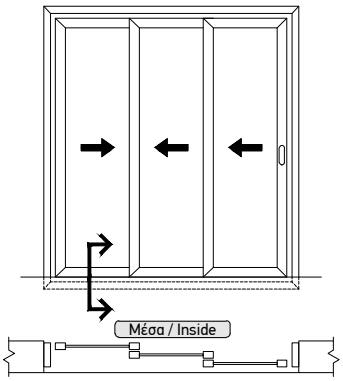

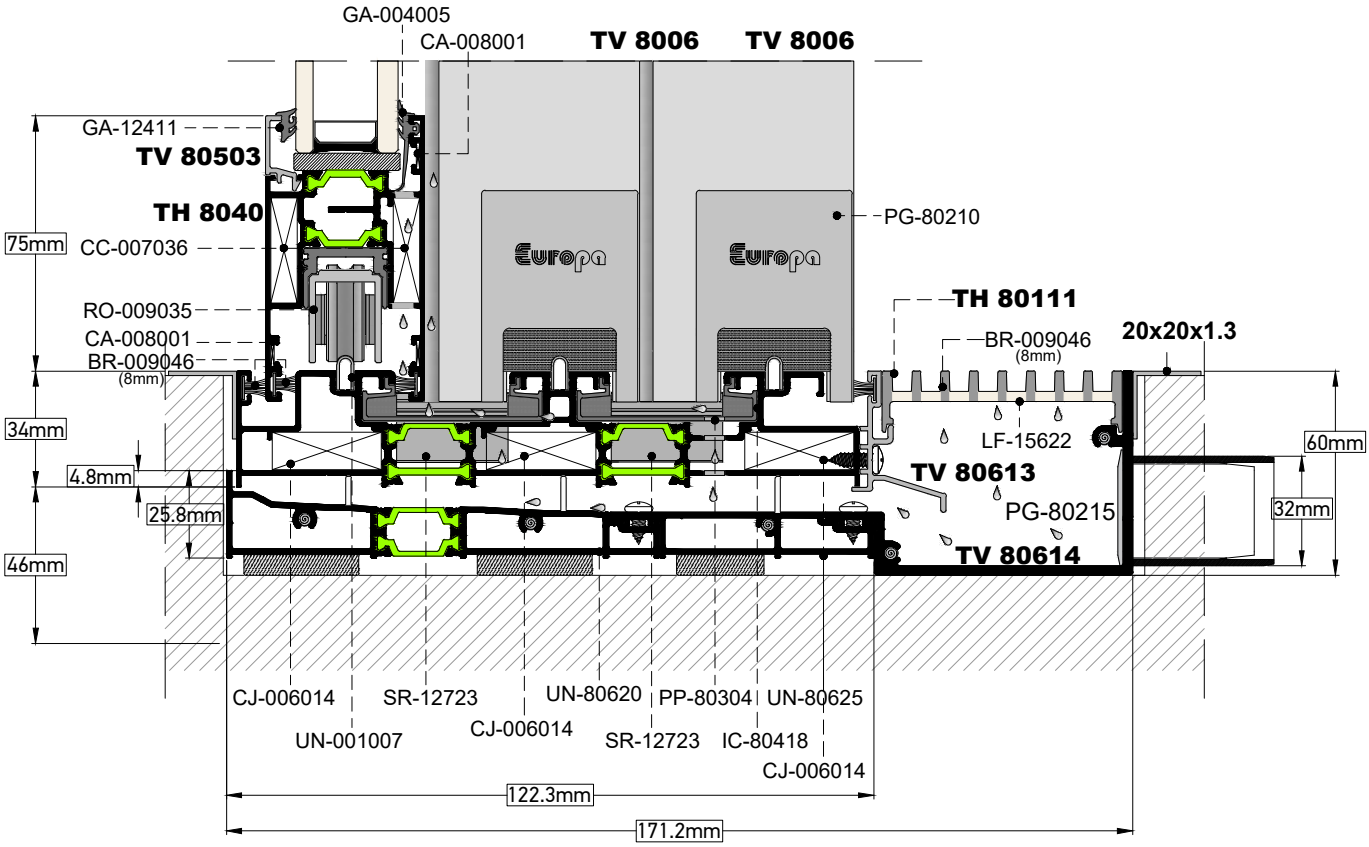

ΤΟΜΗ SECTION **56** ΚΛΙΜΑΚΑ SCALE **0.45:1**

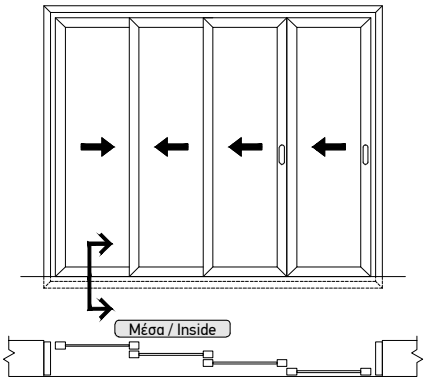

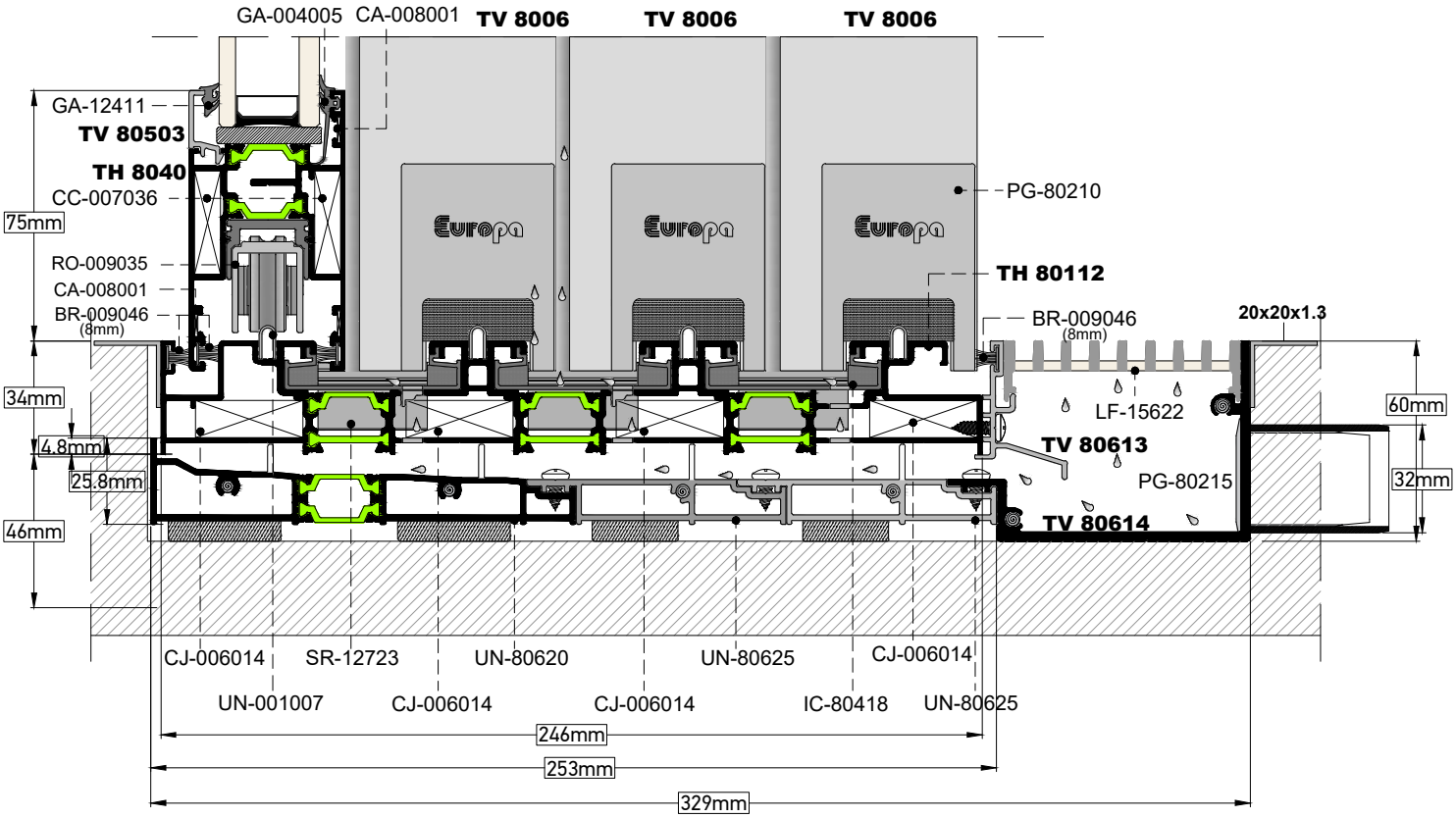

ΤΟΜΗ / SECTION **57** | ΚΛΙΜΑΚΑ / SCALE **0.7:1**

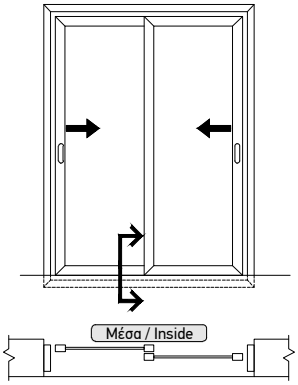

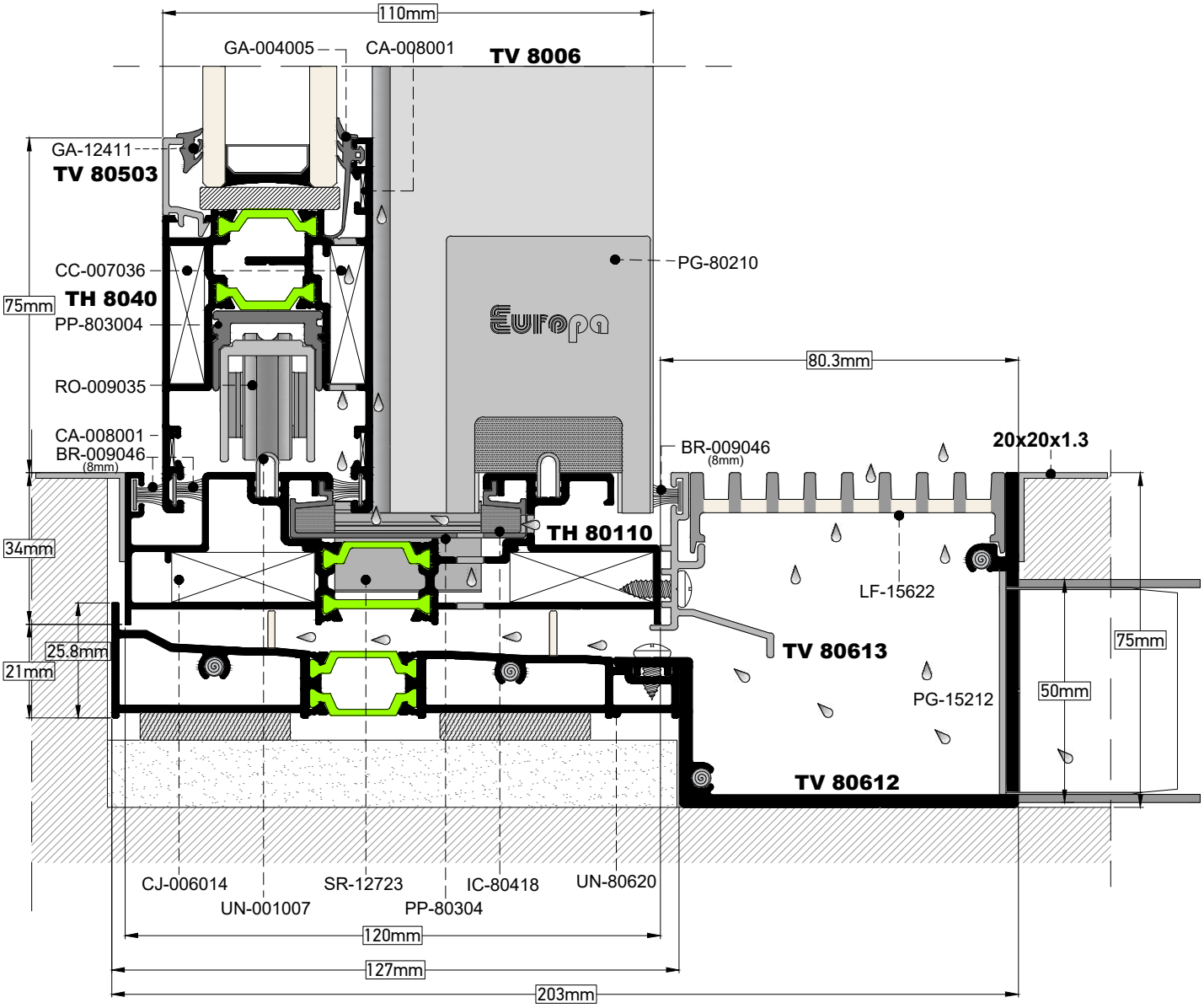

ΤΟΜΗ / SECTION **58** ΚΛΙΜΑΚΑ / SCALE **0.7:1**

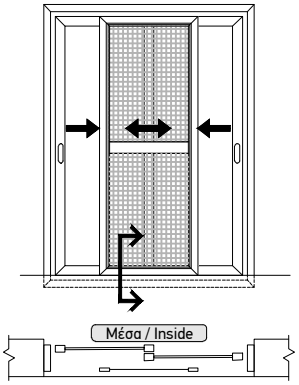

110mm
GA-004005
CA-008001
TV 8006
GA-12411
TV 80503
TV 12206
CC-007036
75mm
TH 8040
PP-803004
PG-80210
CJ-00778
72.2mm
RO-009037
80.3mm
BR-009007
(12mm)
BR-009044
(6mm)
RO-009035
CA-008001
BR-009046
(8mm)
CA-008002
20x20x1.3
9
TH 80120
BR-009046
(8mm)
85.55mm
LF-15622
4.8
TV 80613
75mm
PG-15212
41
TV 80612
CJ-006014
UN-001007
SR-12723
PP-80304
IC-80418
UN-80620
UN-80621
154.6mm
231mm

ΤΟΜΗ / SECTION **59** | ΚΛΙΜΑΚΑ / SCALE 0,8:1

HAU TAU
Alu HS-200

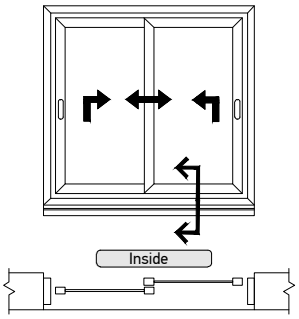

Μέσα
Inside

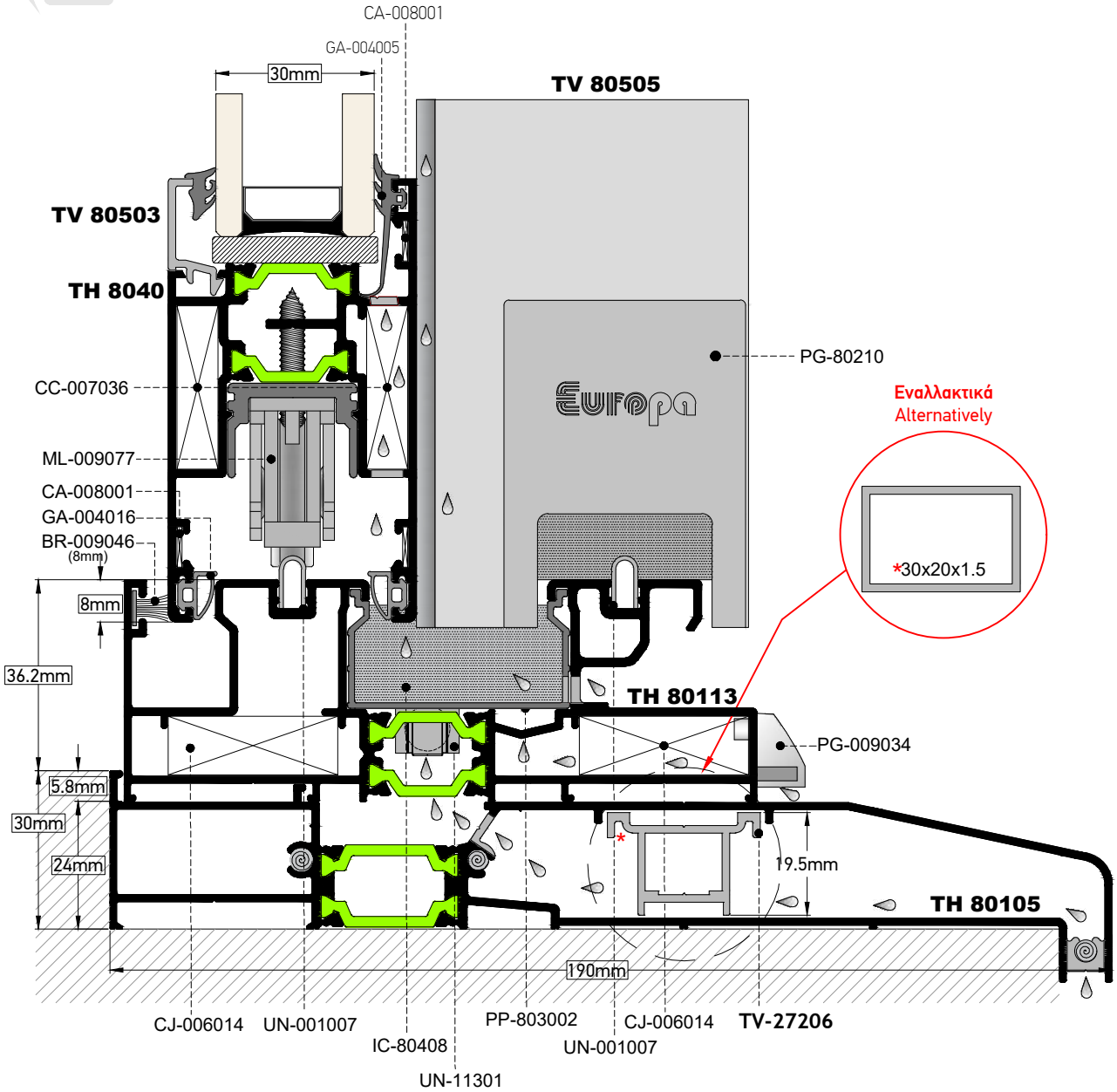

* **Τα προφίλ TV-27206 και 30x20x1.5 εφαρμόζονται σε κομμάτια ή χαντρωμένα**
The Profile TV-27206 and 30x20x1.5 are placed in pieces or milling

ΤΟΜΗ / SECTION **60** | ΚΛΙΜΑΚΑ / SCALE **0,7:1**

HAU TAU
Alu HS-200

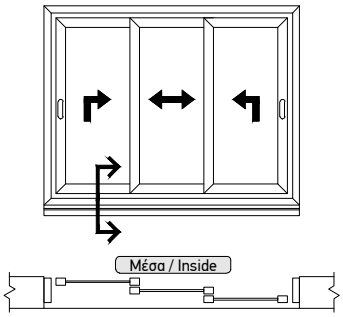

Μέσα
Inside

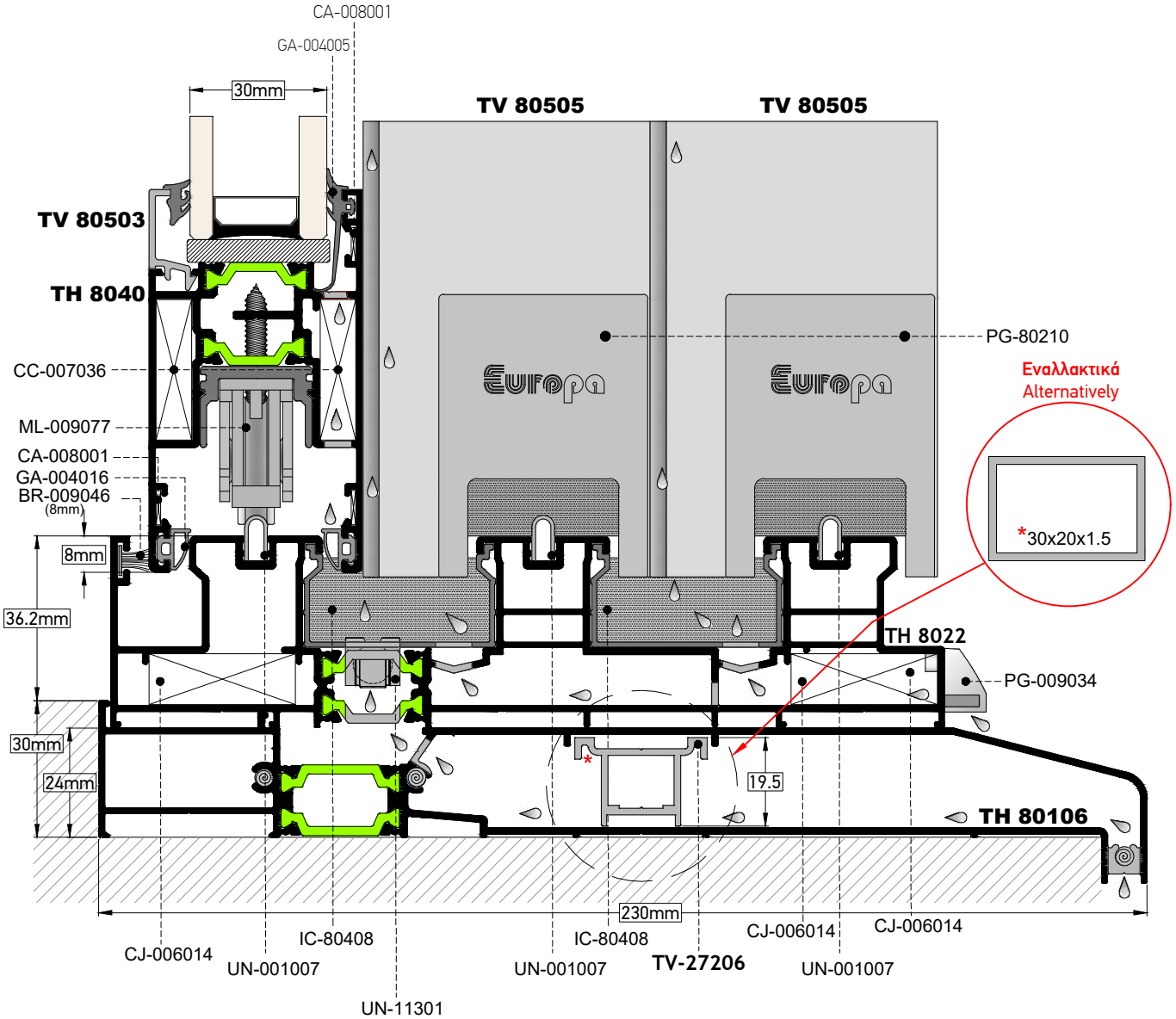

* **Τα προφίλ TV-27206 και 30x20x1.5 εφαρμόζονται σε κομμάτια ή χαντρωμένα**
The Profile TV-27206 and 30x20x1.5 are placed in pieces or milling

ΤΟΜΗ / SECTION **61** ΚΛΙΜΑΚΑ / SCALE 1:1

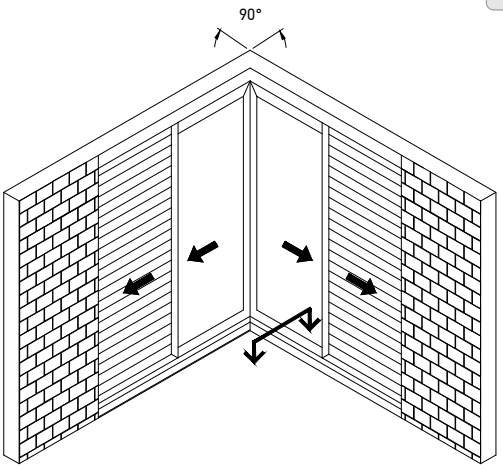

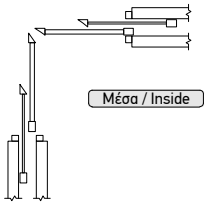

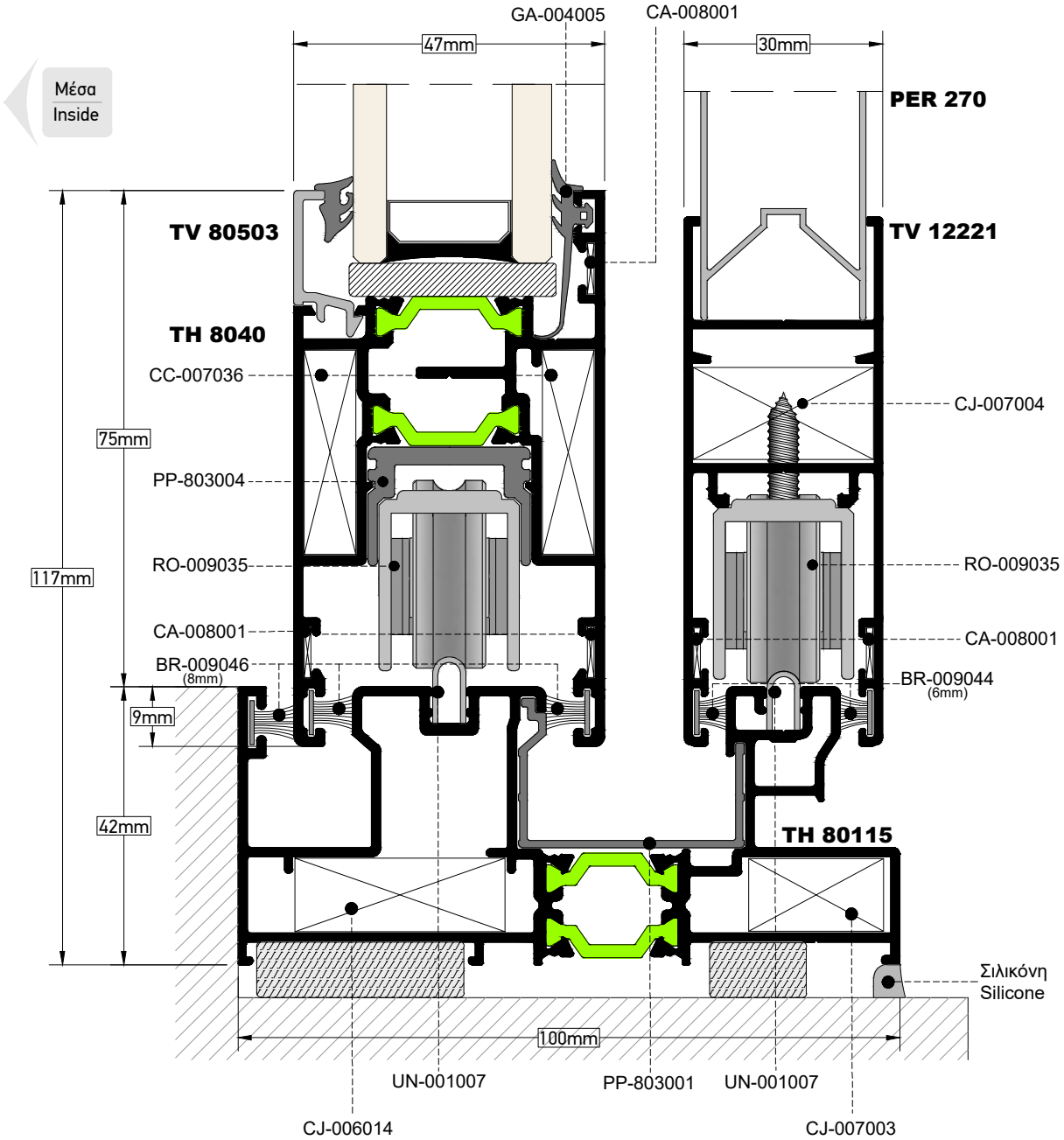

ΤΟΜΗ SECTION	62	ΚΛΙΜΑΚΑ SCALE	0.8:1

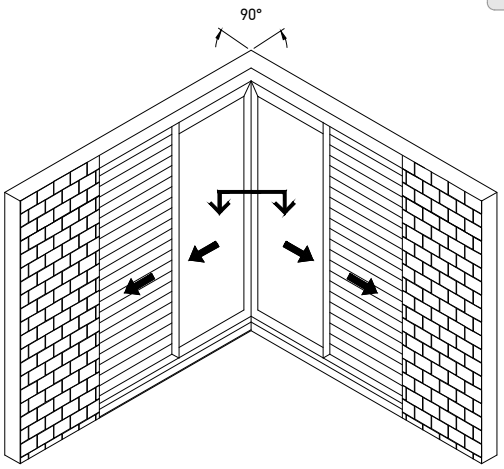

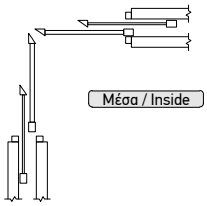

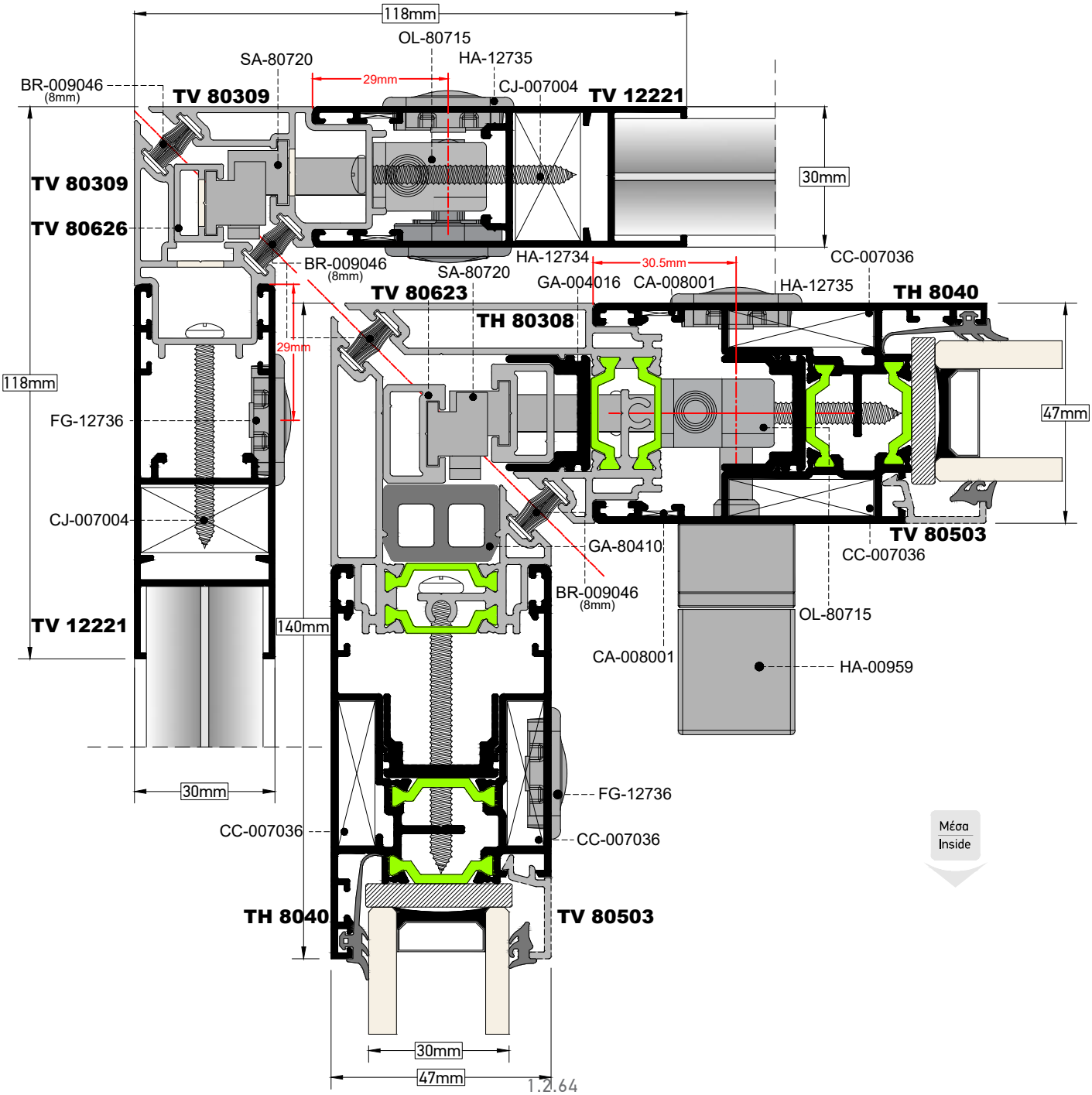

ΤΟΜΗ / SECTION **63** | ΚΛΙΜΑΚΑ / SCALE 1:1

GU 937

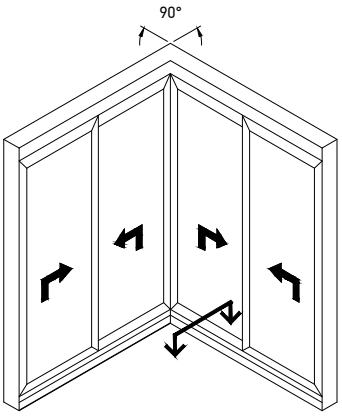

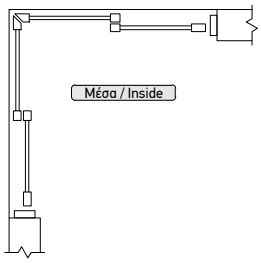

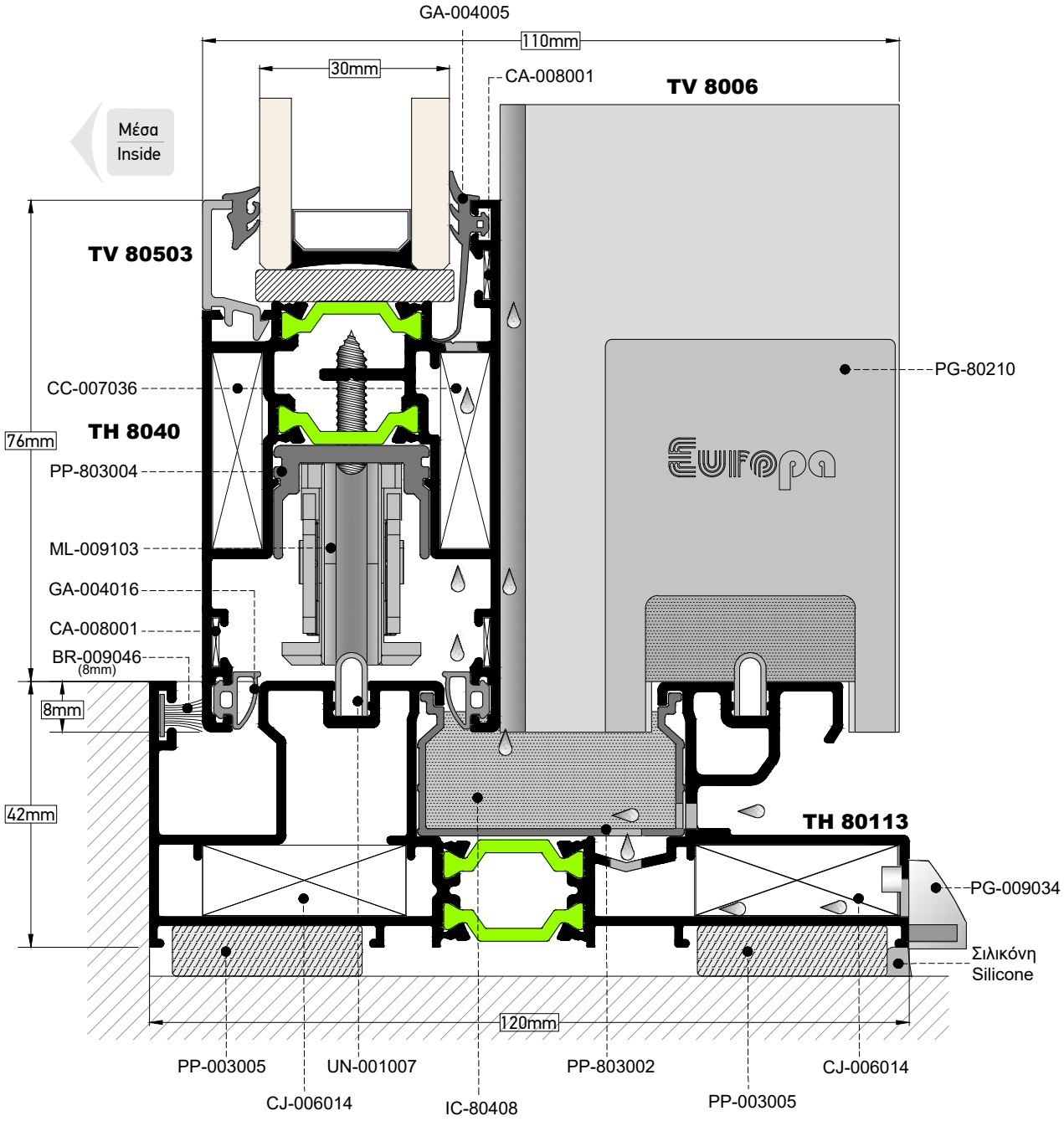

ΤΟΜΗ SECTION **64** | ΚΛΙΜΑΚΑ SCALE **1:1**

GU 937

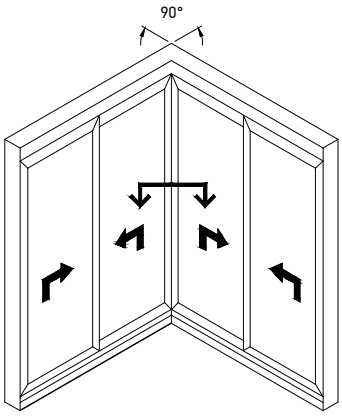

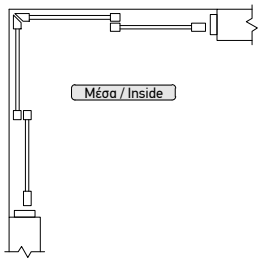

140mm
FG-00920
PP-803004
43mm
GA-004016
ML-809006
TH 80308
PP-803004
TH 8040
TV-80608
TH 80308
47mm
GA-80410
GA-004016
TV 80503
GU 937
140mm
GU 937
43mm
HA-12730
Μέσα
Inside
CC-007036
CC-007036
FG-00920
HA-80730
TH 8040
TV 80503
47mm

ΤΟΜΗ / SECTION **65** | ΚΛΙΜΑΚΑ / SCALE **0,8:1**

Συνδυασμός ESS 47 με EOS 60
Combination of ESS 47 with EOS 60

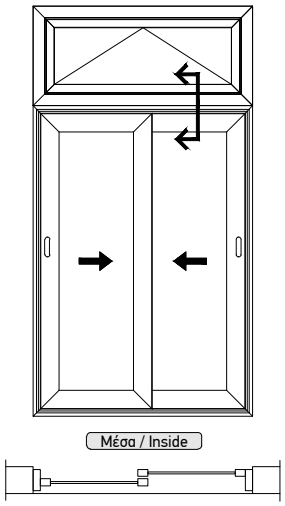

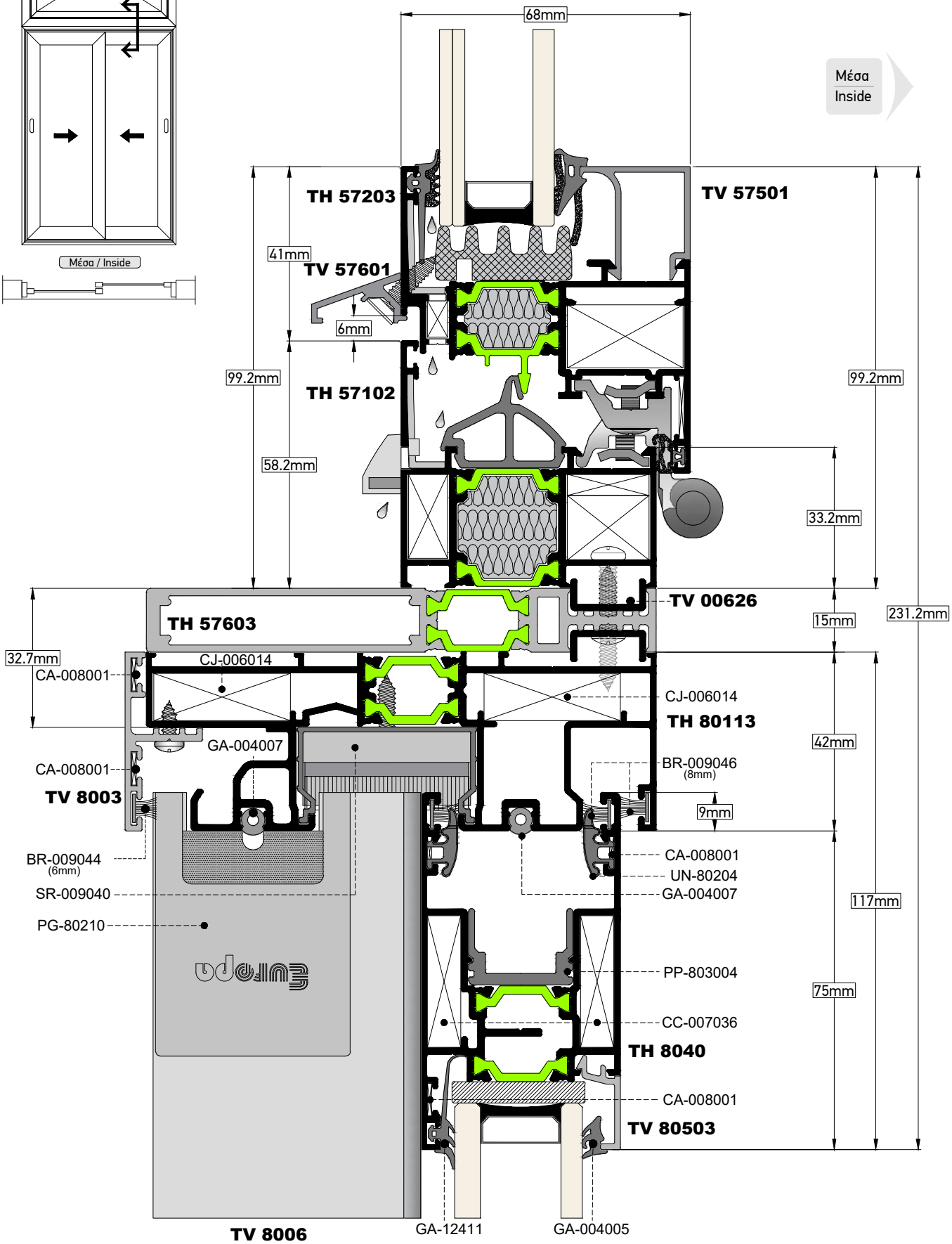

ΤΟΜΗ / SECTION **66** | ΚΛΙΜΑΚΑ / SCALE **0,8:1**

Συνδυασμός ESS 47 με EOS 68
Combination of ESS 47 with EOS 68

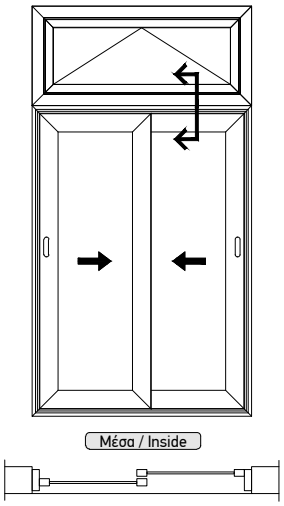

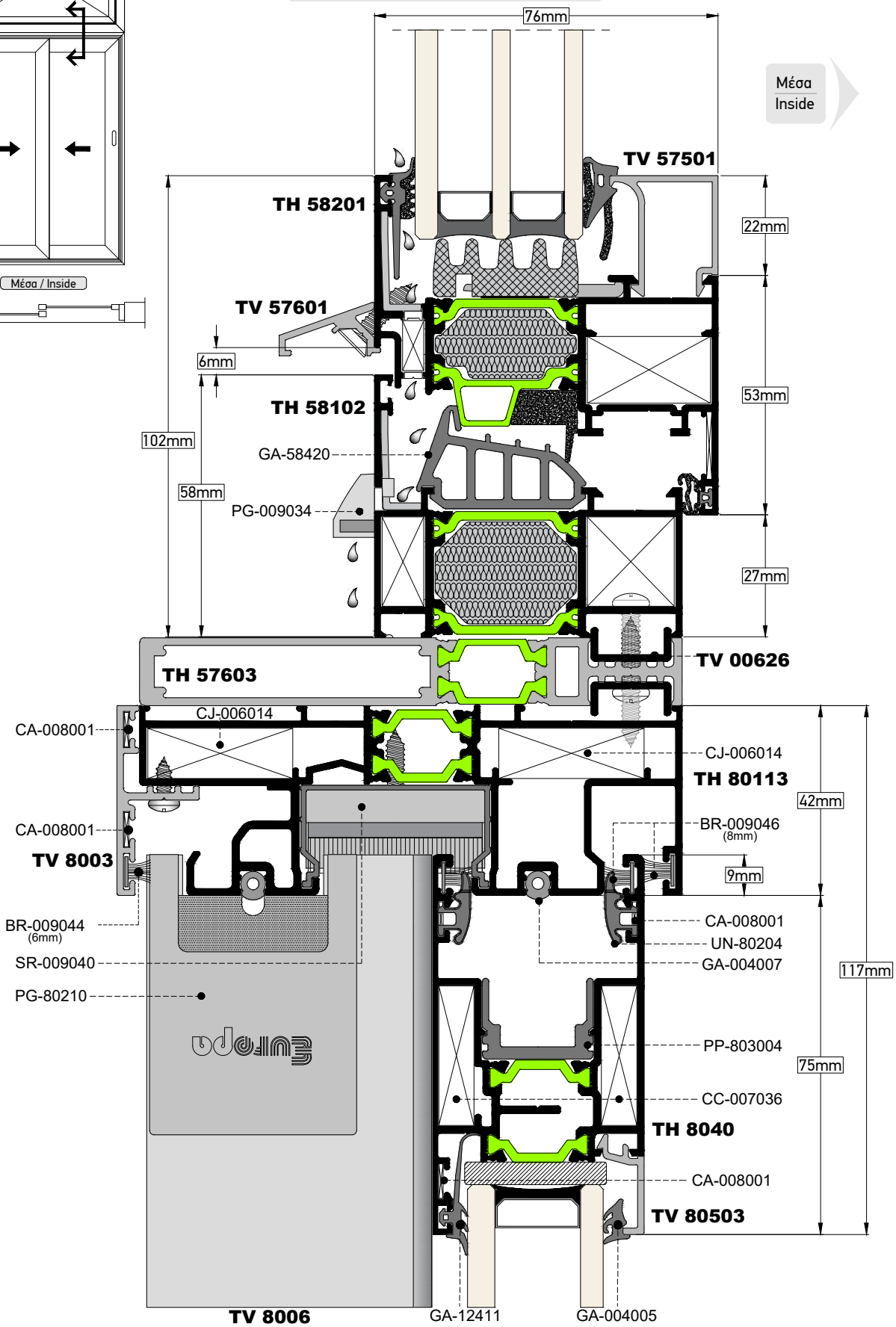

ΤΟΜΗ / SECTION **67** | ΚΛΙΜΑΚΑ / SCALE **0,5:1**

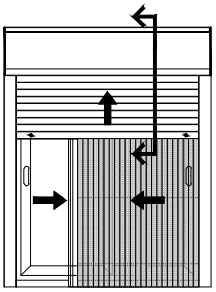

Συνδυασμός ESS 47 με 960 & Σήτα Plisse 22/27
Combination of ESS 47 with 960 & Plisse 22/27

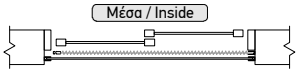

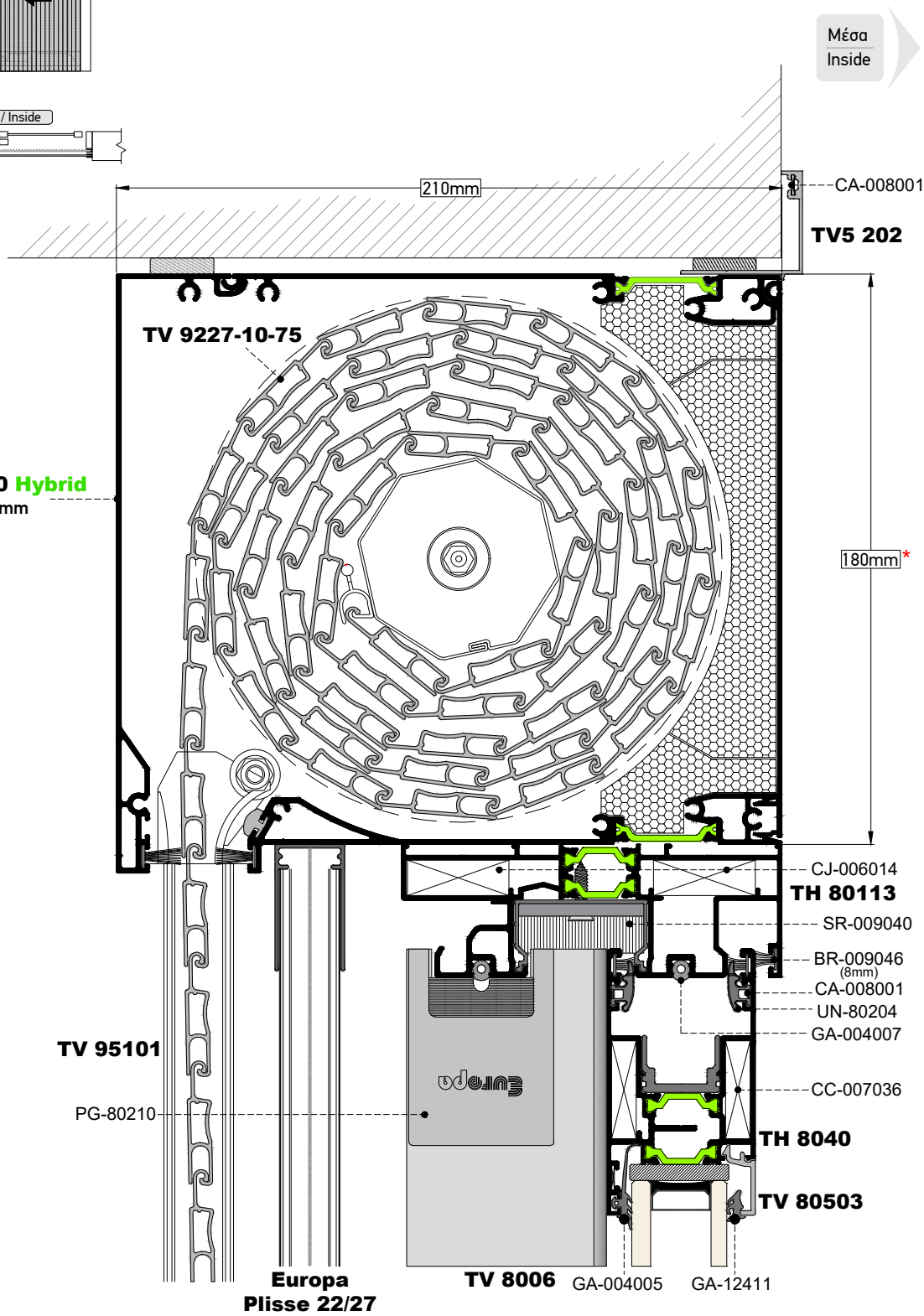

* Σε κουτί 180mm με φυλλαράκι TV-9227-75 max ύψος κατασκευής 1650mm (Παράθυρο).
For shutter box 180mm with TV-9227-75 Hmax 1650mm (Window).

1.3 Κατεργασίες
Machining

Συναρμογή Φύλλου με Στενό Γάντζο 25mm με Σύνδεσμο TV 80603
Assembly of Sash on Successive's Interlock 25mm with Connector TV 80603

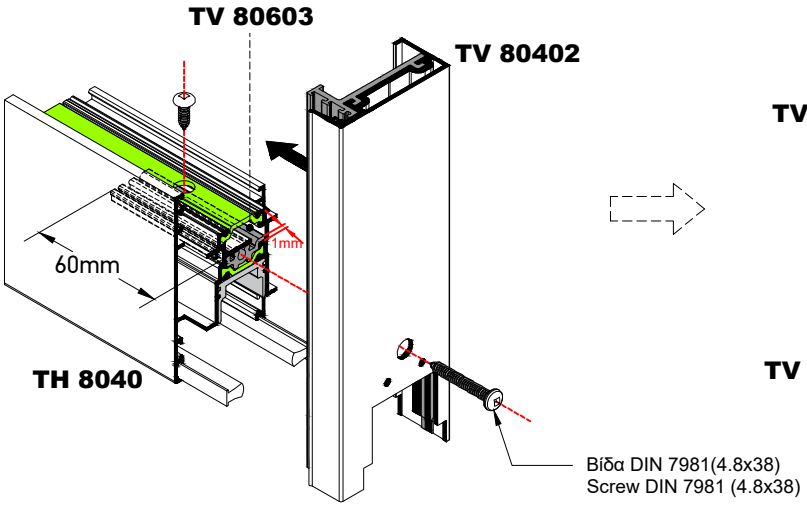

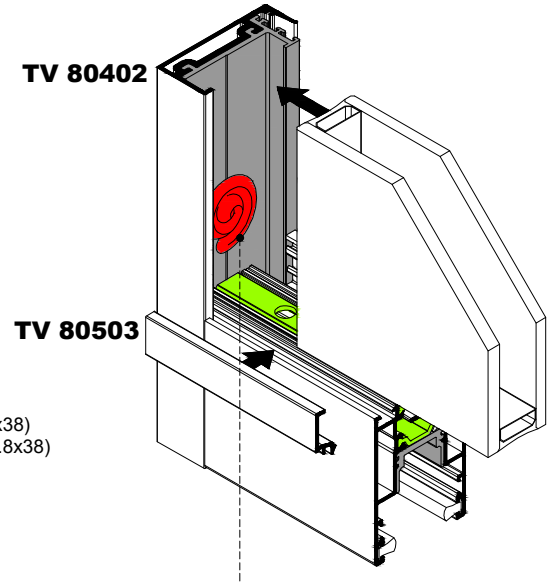

Στην ένωση φύλλου με γάντζο, θα πρέπει να εφαρμόζεται αρμόκολλα για απόλυτη στεγανοποίηση.
At the connection of interlock with sash, the use of silicone is required for better seallant.

Προσοχή στο είδος της κόλλας που θα χρησιμοποιηθεί για την κόλληση του υαλοπίνακα επάνω στον γάντζο.
Δεν πρέπει να επηρεάζει την "θειόκολλα" του υαλοπίνακα.
Pay attention to the type of glue that will be used to glue the glass onto the interlock.
It is critical not to affect the glue of the double glass.

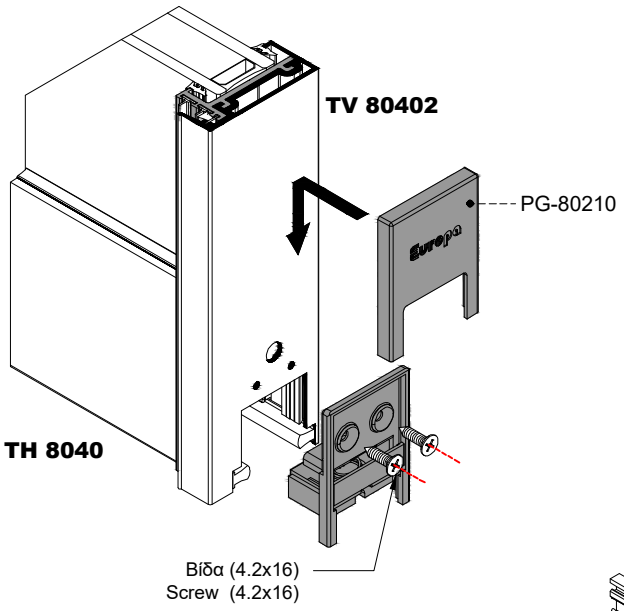

Συναρμογή απλού γάντζου σε φύλλο τζαμιού
Assembly of plain interlock profile on glass sash

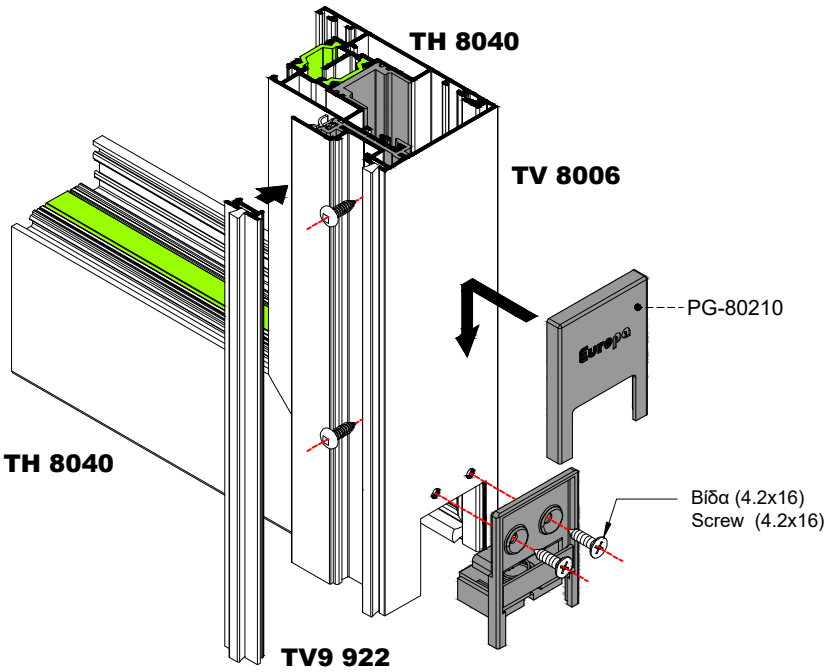

Συναρμογή Φύλλου με Στενό Γάντζο 50mm με Σύνδεσμο TV 80603
Assemply of Sash on Successive's Interlock 50mm with Connector TV 80603

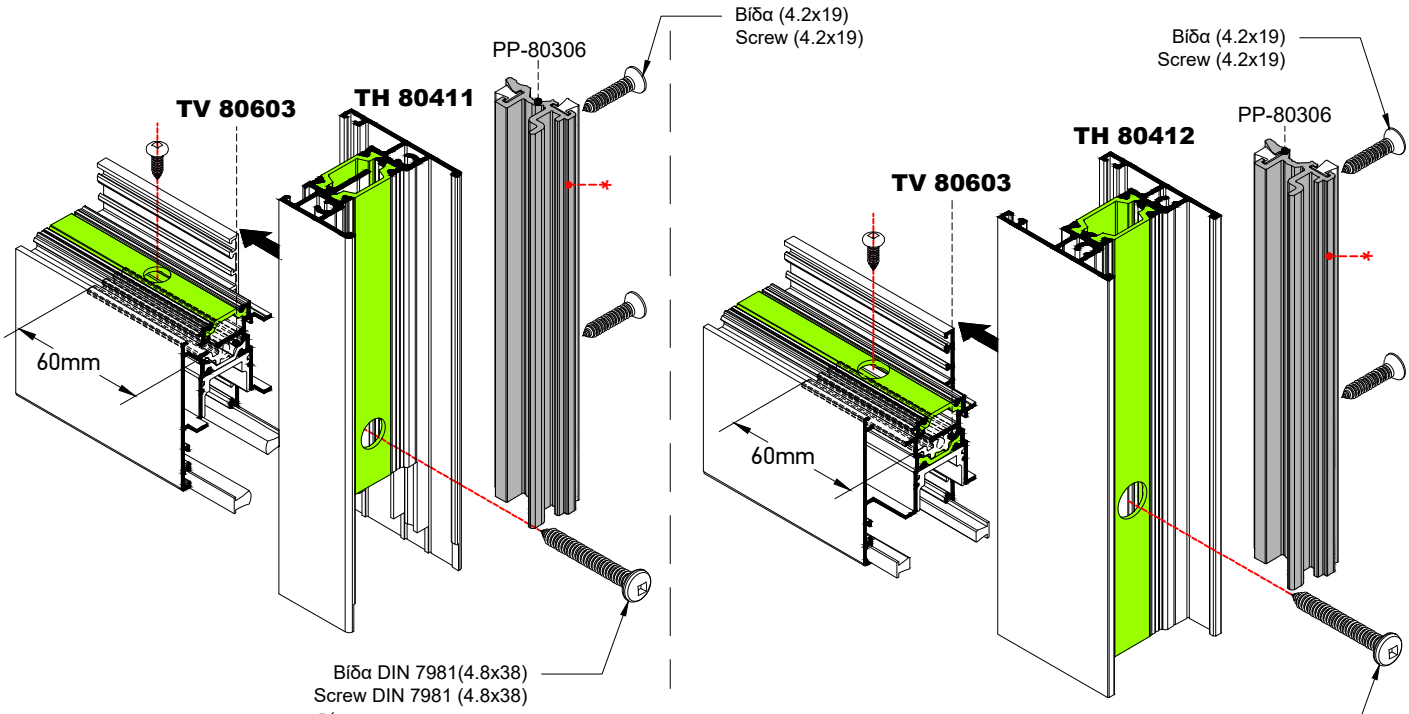

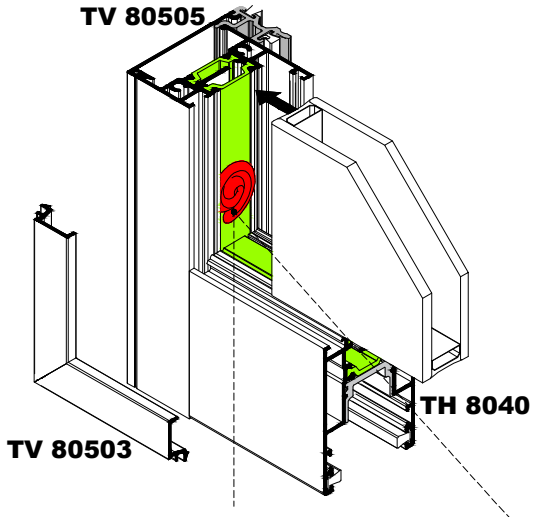

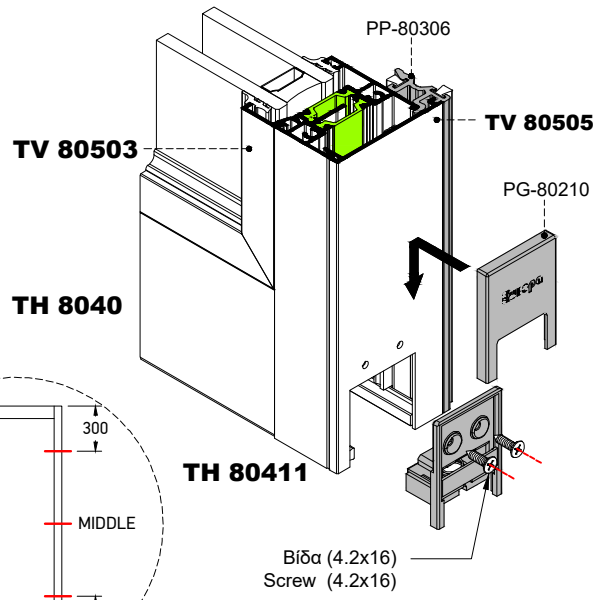

Προσοχή στο είδος κόλλας που θα χρησιμοποιηθεί για την κόλληση του υαλοπίνακα επάνω στον γάντζο.
Δεν πρέπει να επηρεάζει τη "θειόκολλα" του υαλοπίνακα.
Pay attention to the type of glue that will be used to glue the glass onto the interlock.
It is critical not to affect the glue of the double glass.

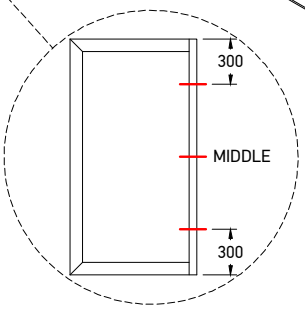

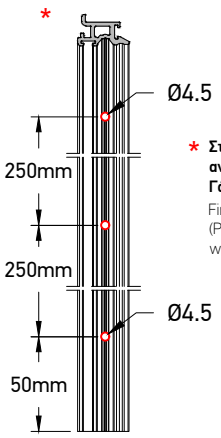

* **Στο Πλαστικό αποστατικό Γάντζου 50mm (PP-80306) ανοίγονται οπές Ø4.5.Έπειτα βιδώνεται στο Στενό Γάντζο 50mm.**
First holes Ø4.5 must be drilled on to Plastic Spacer (PP-80306) for Interlock 50mm .Then the Plastic Spacer will be screwed onto the Interlock 50mm.

Συναρμογή Φύλλου με Στενό Γάντζο 25mm με Σύνδεσμο SA-80712
Assembly of Sash on Successive's Interlock 25mm with Connector SA-80712

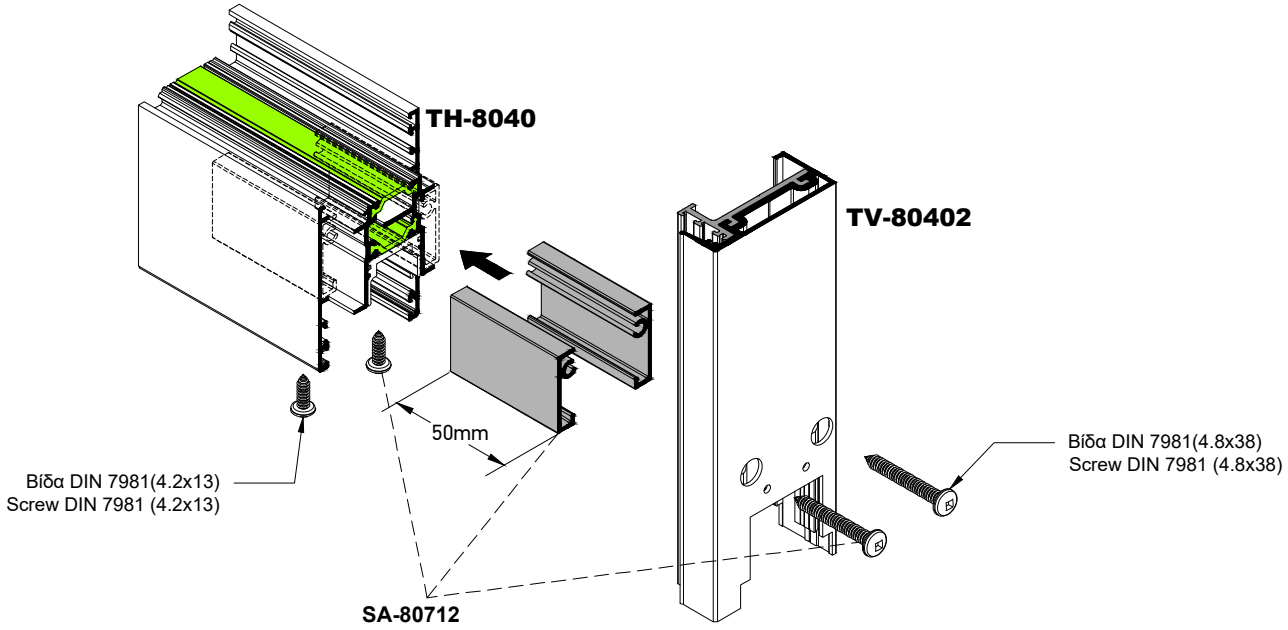

Στην ένωση φύλλου με γάντζο, θα πρέπει να εφαρμόζεται αρμόκολλα για απόλυτη στεγανοποίηση.
At the connection of interlock with sash, the use of silicone is required for better seallant.

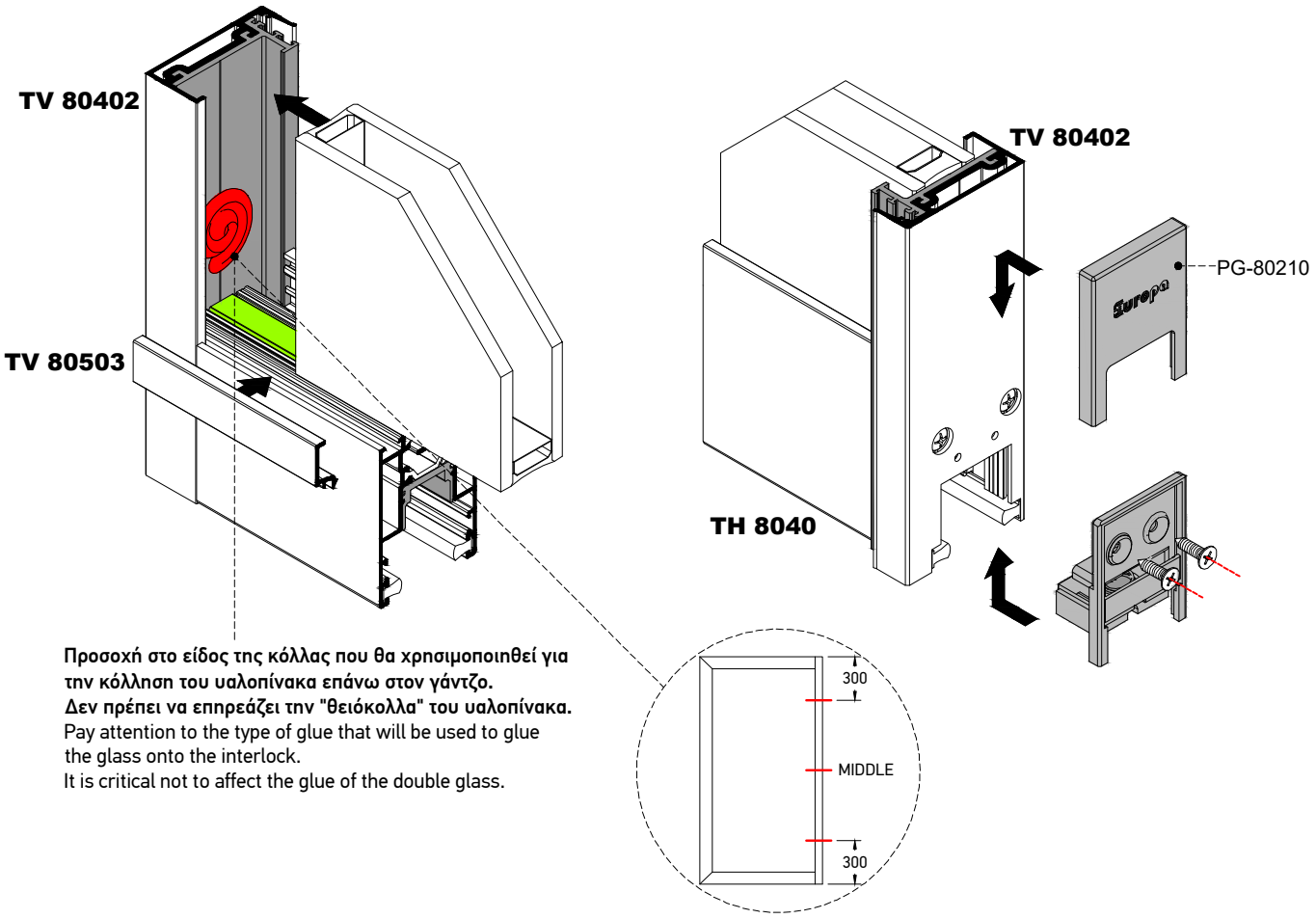

Προσοχή στο είδος της κόλλας που θα χρησιμοποιηθεί για την κόλληση του υαλοπίνακα επάνω στον γάντζο.
Δεν πρέπει να επηρεάζει την "θειόκολλα" του υαλοπίνακα.
Pay attention to the type of glue that will be used to glue the glass onto the interlock.
It is critical not to affect the glue of the double glass.

Συναρμογή Φύλλου με Στενό Γάντζο 50mm με Σύνδεσμο SA-80712
Assembly of Sash on Successive's Interlock 50mm with Connector SA-80712

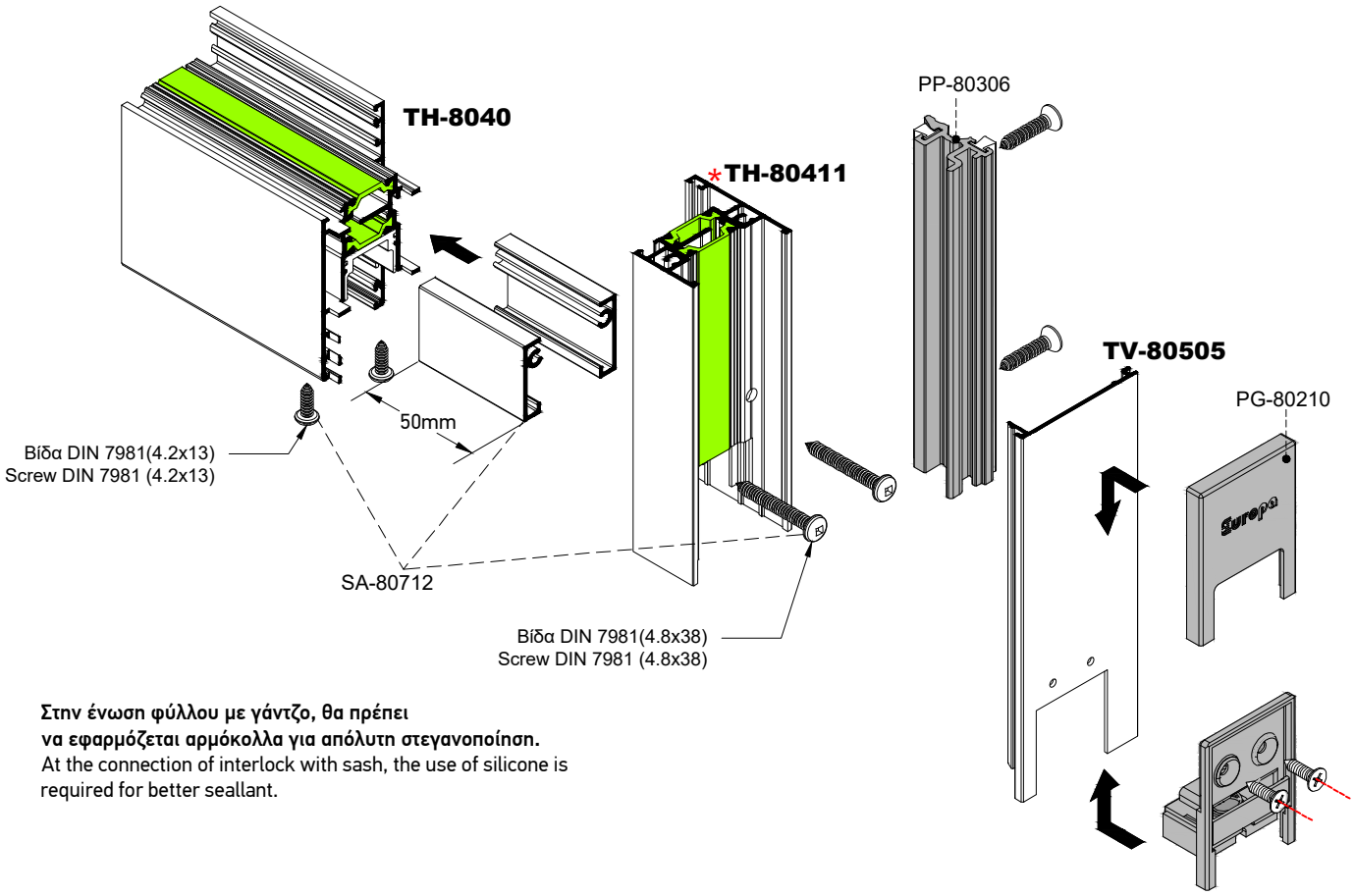

Στην ένωση φύλλου με γάντζο, θα πρέπει να εφαρμόζεται αρμόκολλα για απόλυτη στεγανοποίηση.
At the connection of interlock with sash, the use of silicone is required for better seallant.

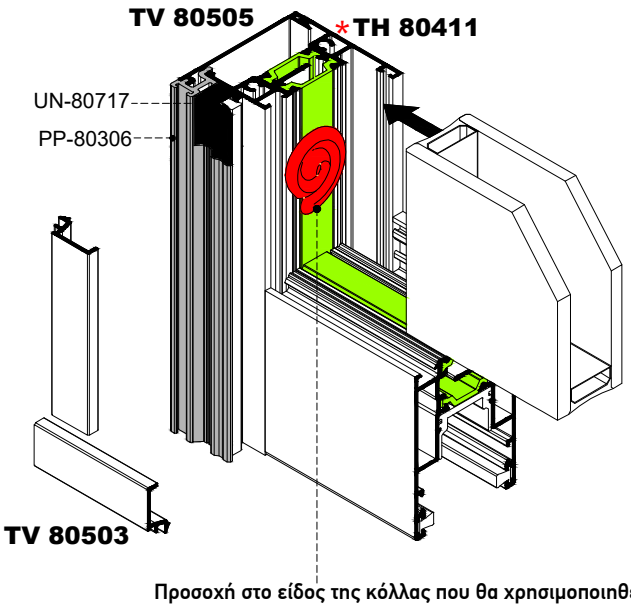

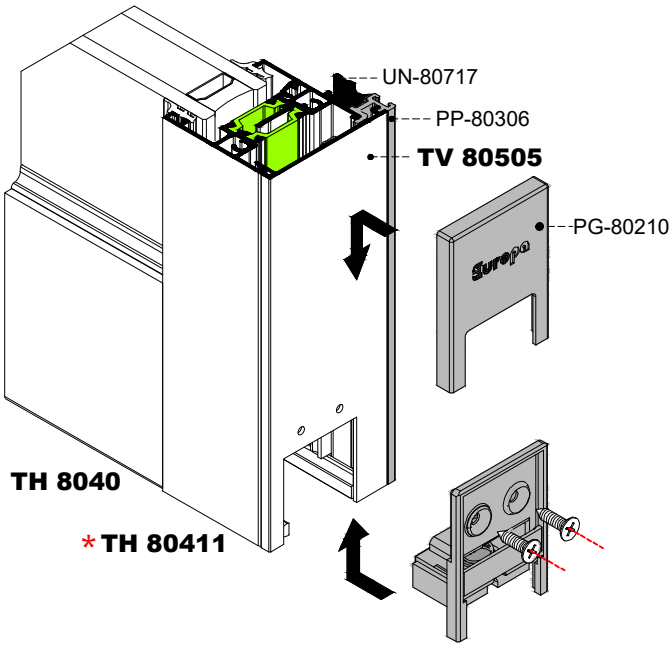

Προσοχή στο είδος της κόλλας που θα χρησιμοποιηθεί για την κόλληση του υαλοπίνακα επάνω στον γάντζο.
Δεν πρέπει να επηρεάζει την "θειόκολλα" του υαλοπίνακα.
Pay attention to the type of glue that will be used to glue the glass onto the interlock.
It is critical not to affect the glue of the double glass.

* **Η Συναρμογή του Στενού Γάντζου 50mm TH 80412 είναι η ίδια με του TH 80411**
The assembly of Sash on Successive's Interlock 50mm TH 80412 is the same as TH 80411

Συναρμογή Φύλλου με Στενό Γάντζο 25mm
Assemply of Sash on Successive's Interlock 25mm

Για την βέλτιστη ενίσχυση του γάντζου, θα πρέπει τα προφίλ ενίσχυσης να βιδώνονται στο φύλλο με απόσταση μεταξύ των βιδών μικρότερη των 30cm.
For optimal interlock reinforcement, the reinforcement profiles should be screwed to the sash with less than 30cm distance between the screws.

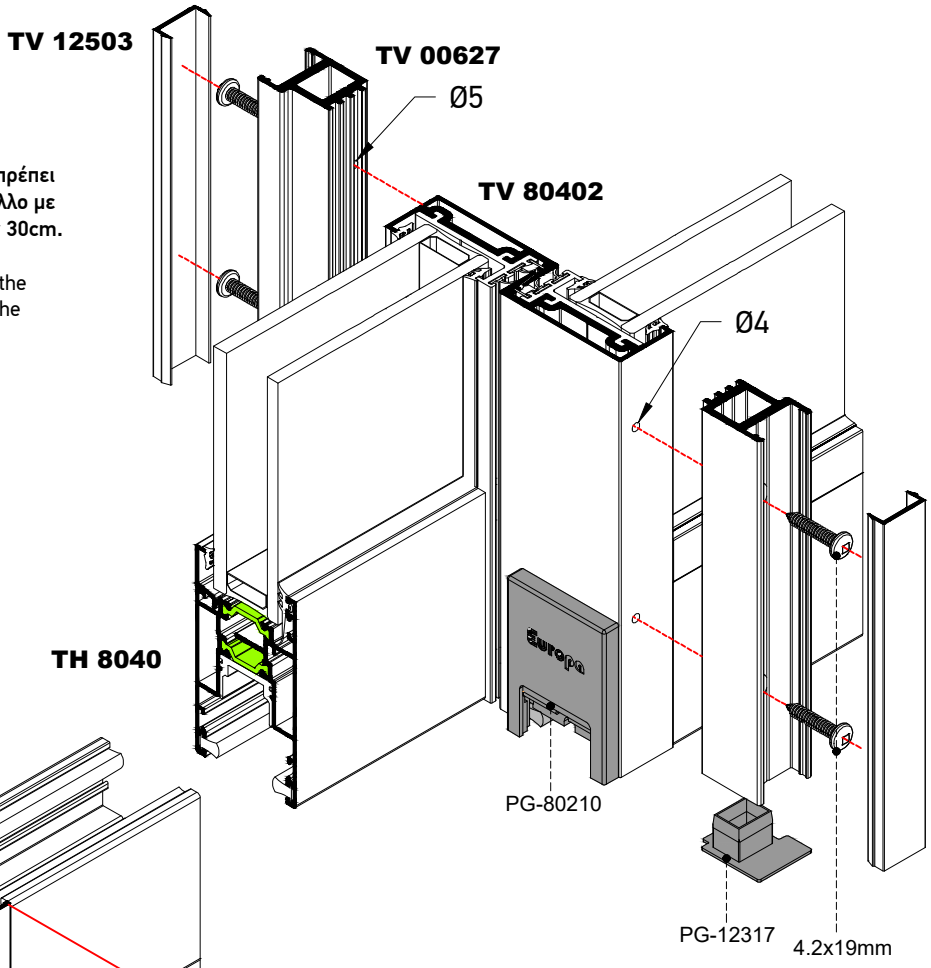

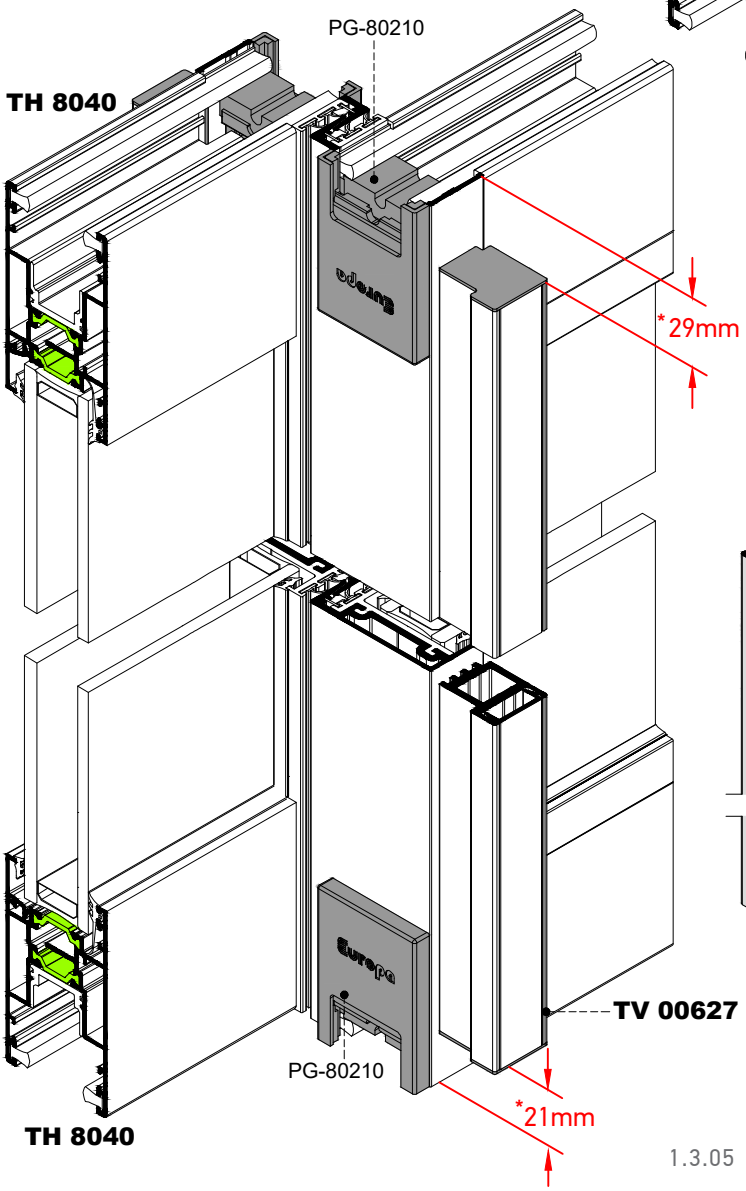

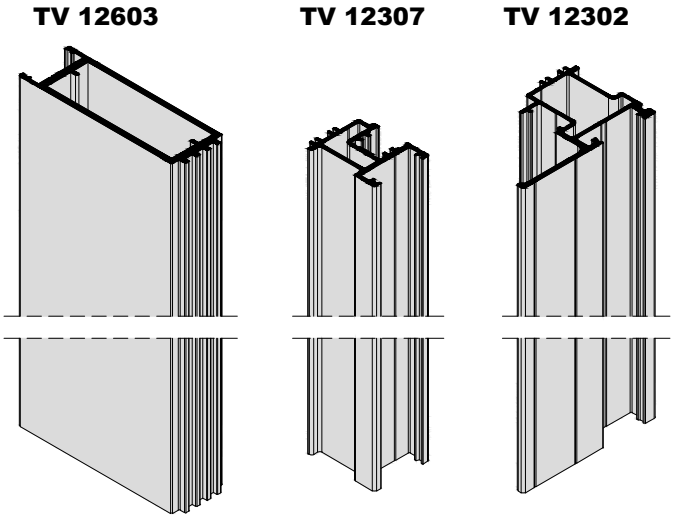

***Η ίδια κοπή ισχύει και για τα παραπάνω προφίλ**
Same cutting dimensions apply for the profiles above

Προφίλ Ενίσχυσης Στενού Γάντζου 50mm
Reinforcement Profiles for Interlock 50mm

Τοποθετούμε αρχικά Καθαριστικό Απολίπανσης στο Βουρτσάκι και μετά Ουδέτερη Σιλικόνη όπως φαίνεται παρακάτω.
First put Degreasing Cleaner to the Brush and then put Silicone Neutral Sealant as shown below.

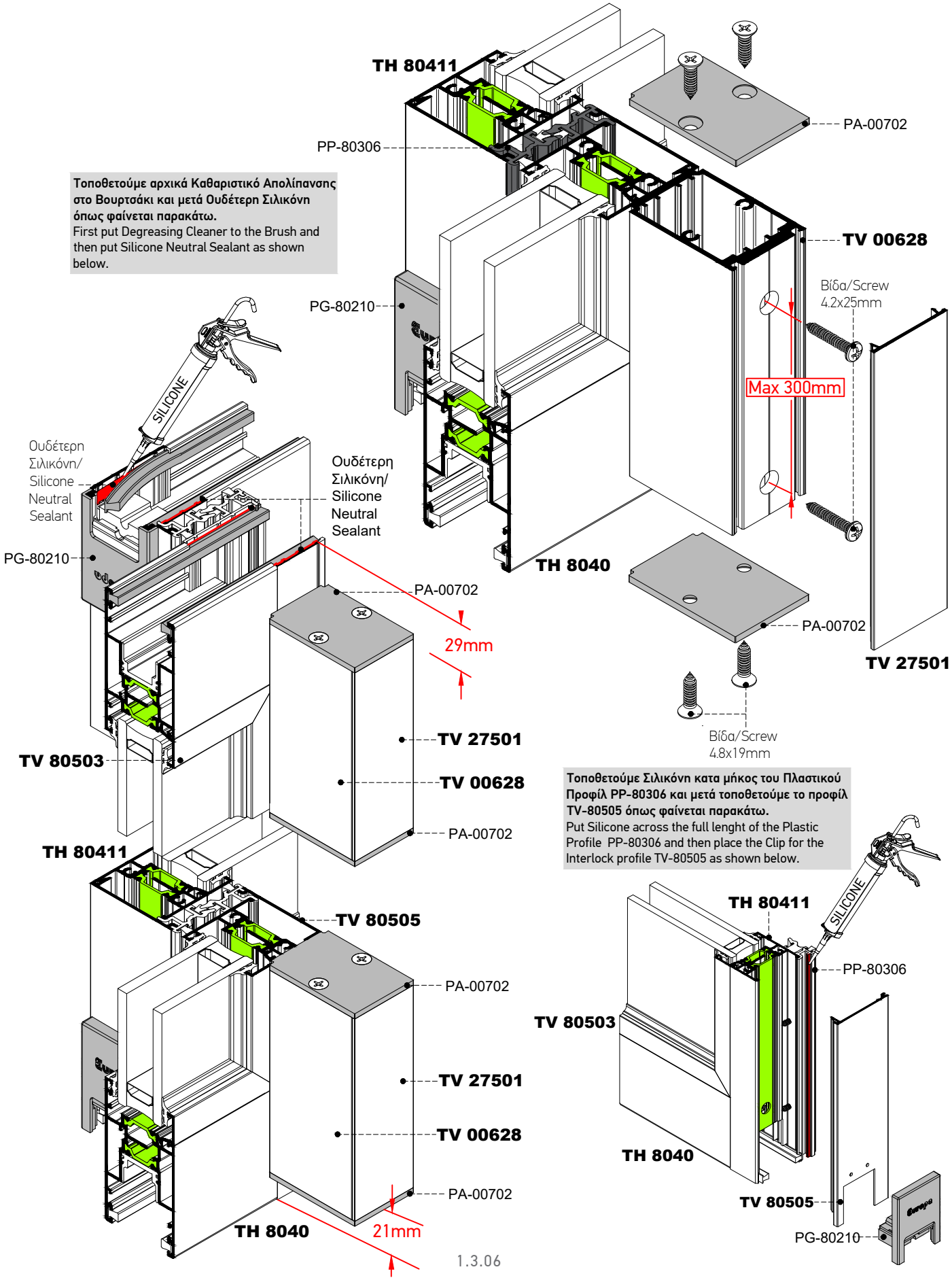

Τοποθετούμε Σιλικόνη κατα μήκος του Πλαστικού Προφίλ PP-80306 και μετά τοποθετούμε το προφίλ TV-80505 όπως φαίνεται παρακάτω.
Put Silicone across the full lenght of the Plastic Profile PP-80306 and then place the Clip for the Interlock profile TV-80505 as shown below.

Ξελούρισμα φύλλου TH 8040 με Ξελουριστικό Δίσκο για Συναρμογή με στενό Γάντζο 25mm & 50mm
Glass Sash TH 8040 Milling with Mill Disk for Assembly with Interlock 25mm & 50mm

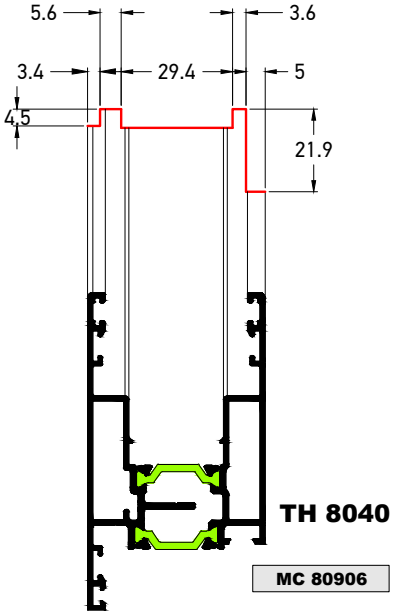

Ξελούρισμα Φύλλου Τζαμιού για Γάντζο 50mm TH 80411
Glass Sash Milling for 50mm Interlock Profile TH 80411

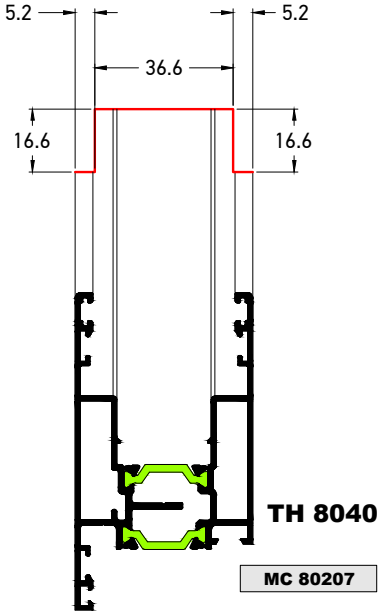

Ξελούρισμα Φύλλου Τζαμιού για Γάντζο 50mm TH 80412
Glass Sash Milling for 50mm Interlock Profile TH 80412

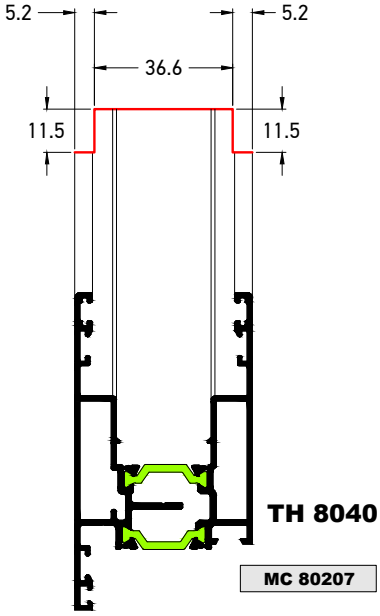

Ξελούρισμα Φύλλου Τζαμιού για Γάντζο 25mm
Glass Sash Milling for 25mm Interlock Profile

Χάντρωμα φύλλου TH 8040 με πρεσάκι (φάση 3) για Σύνδεσμο SA-80712
Punching Sash TH 8040 with Punching Machine (step 3) for Connector SA-80712

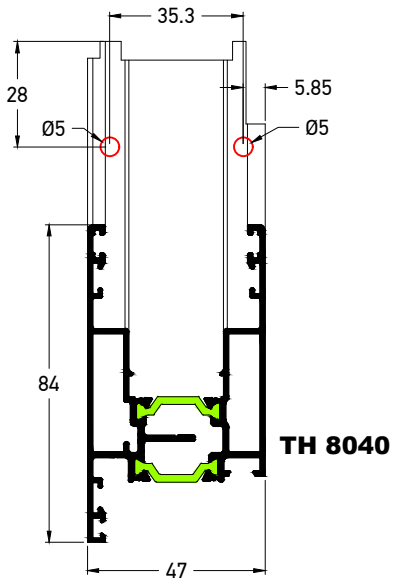

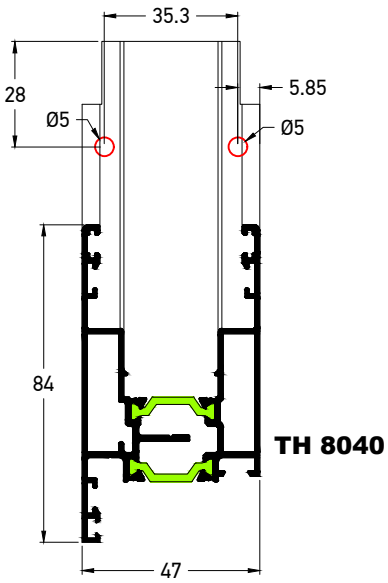

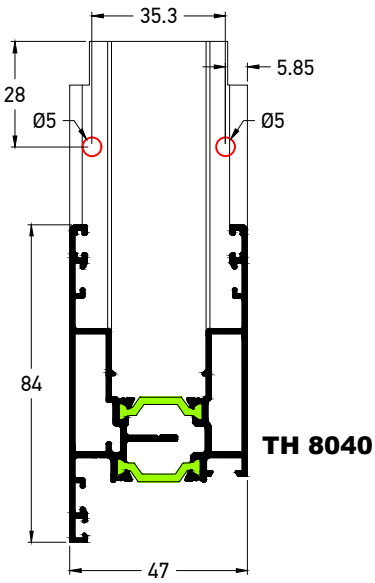

Χάντρωμα στενών Γάντζων 25mm & 50mm με καλίμπρα UN-80907 για Σύνδεσμο SA-80712
Drilling Interlock 25mm & 50mm with Drilling Guide UN-80907 for Connector SA-80712

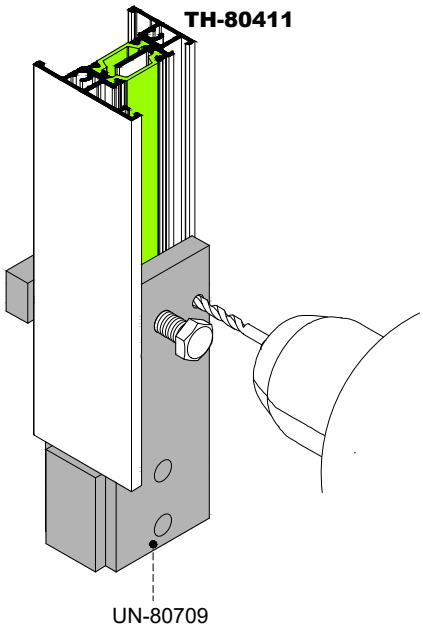

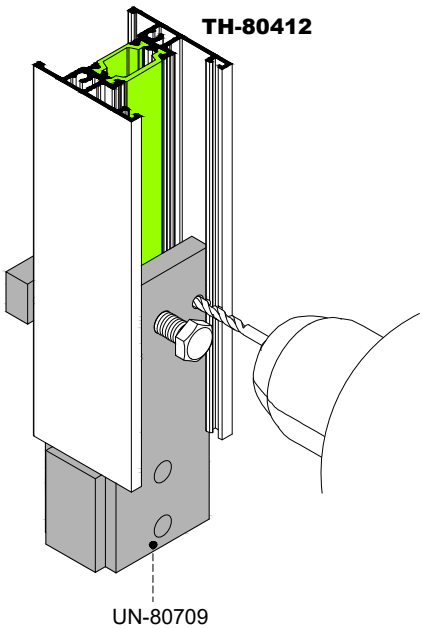

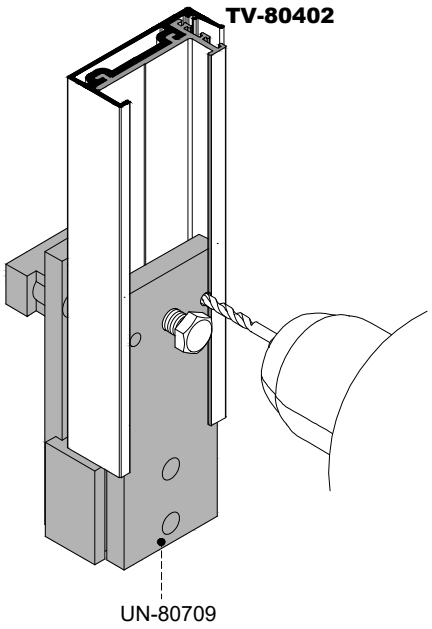

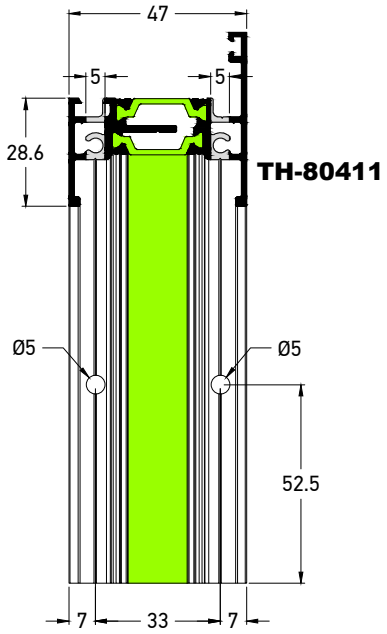

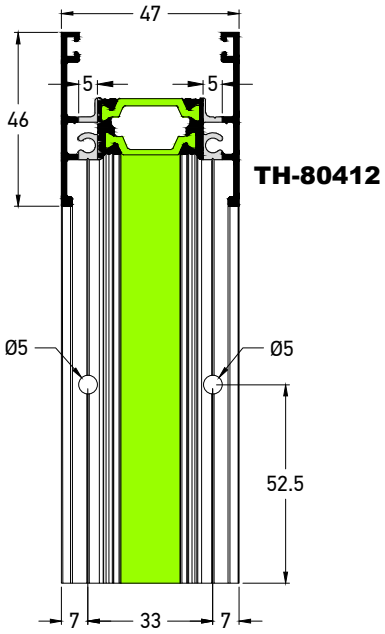

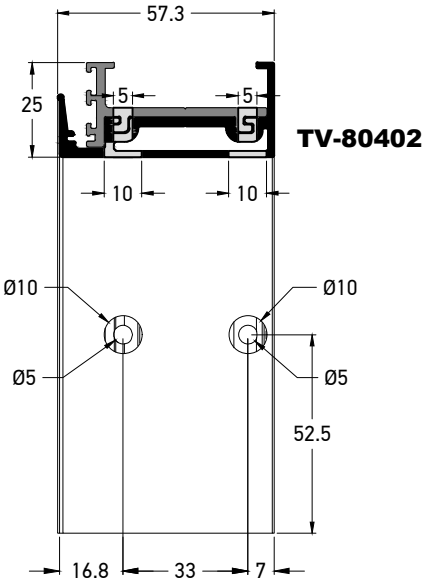

Χάντρωμα στενών Γάντζων 25mm & 50mm για Σύνδεσμο TV-80603
Drilling Interlock 25mm & 50mm for Connector TV-80603

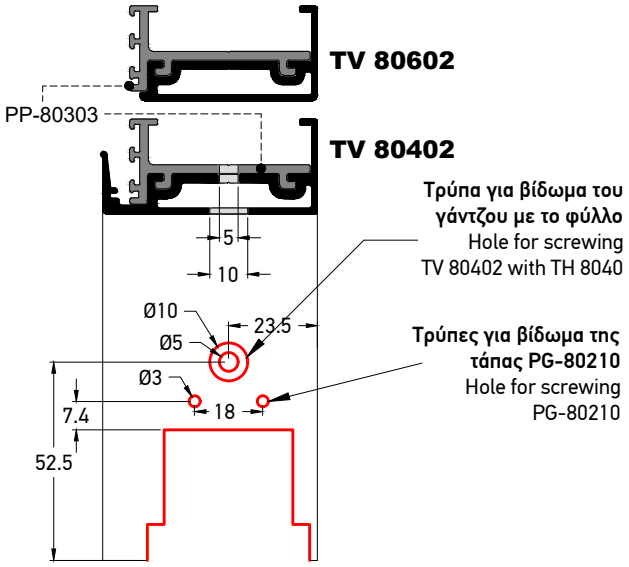

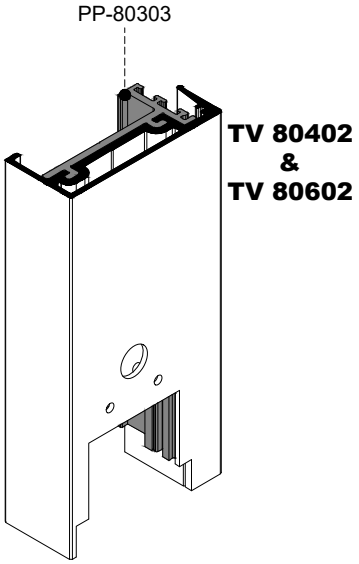

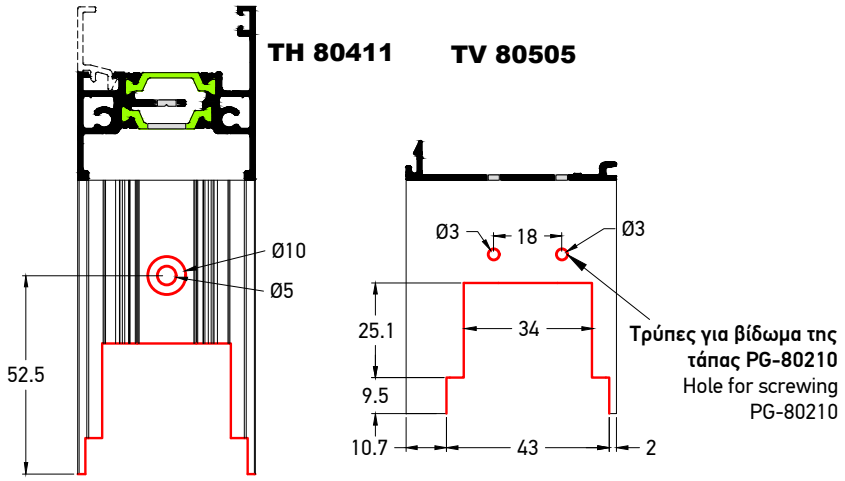

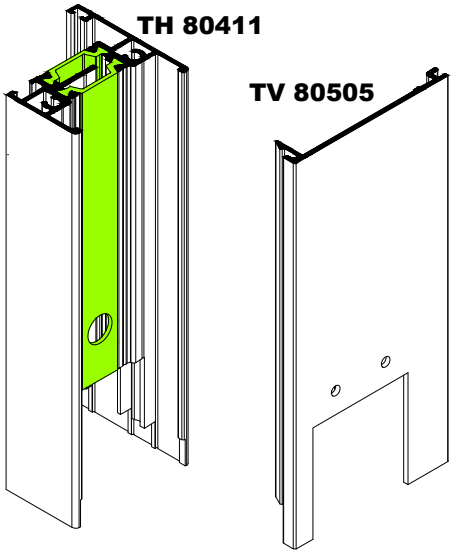

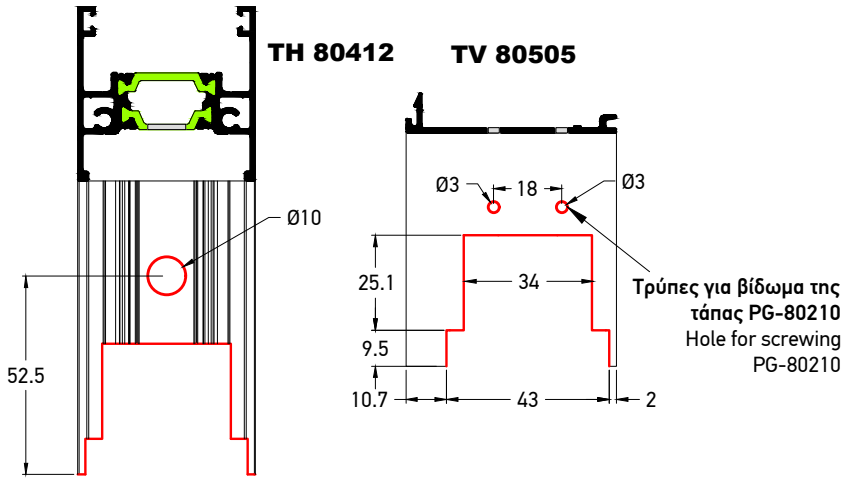

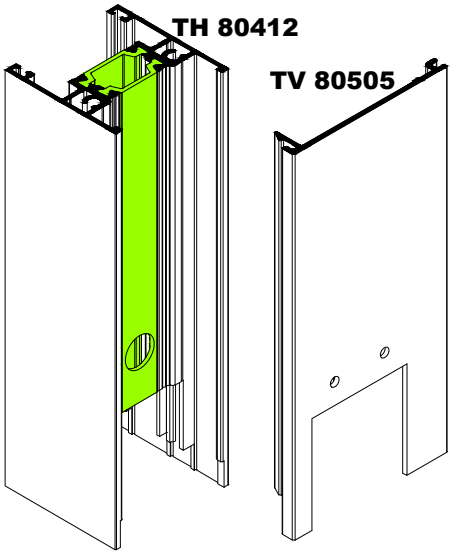

Ξελούρισμα Γάντζου 25mm & 50mm για τάπα PG 80210 με Δίσκο Ξελουρίσματος MC 80405
Milling for Interlock Profile 25mm & 50mm for Cap PG 80210 with Milling Disk MC 80405

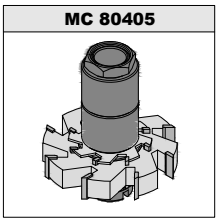

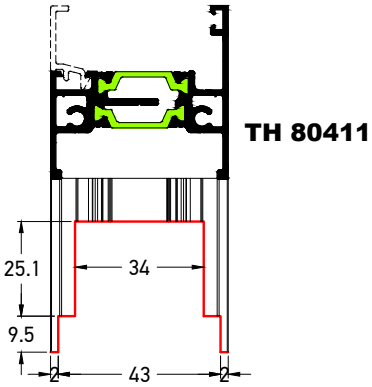

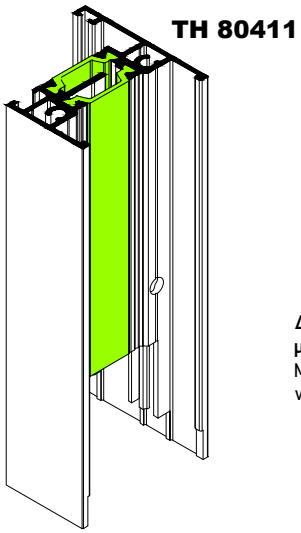

Διαμόρφωση για συναρμογή με πλαστική τάπα PG-80210
Machining for assembling with Plastic cap PG-80210

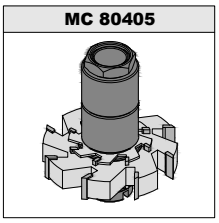

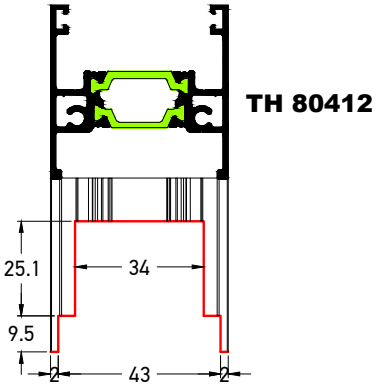

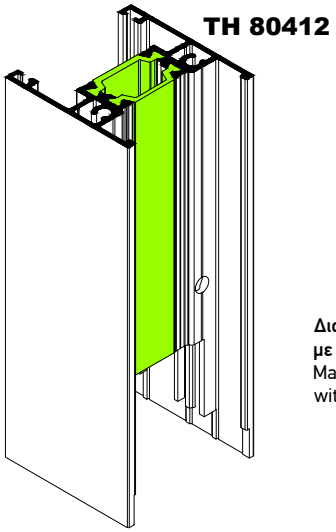

Διαμόρφωση για συναρμογή με πλαστική τάπα PG-80210
Machining for assembling with Plastic cap PG-80210

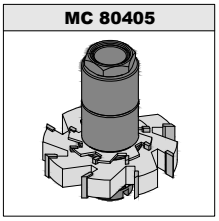

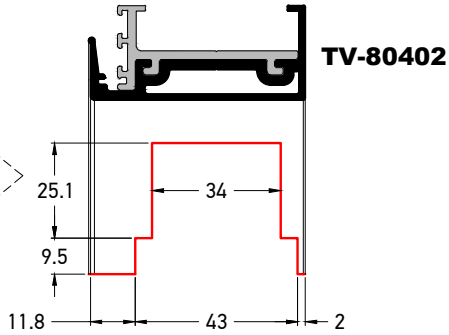

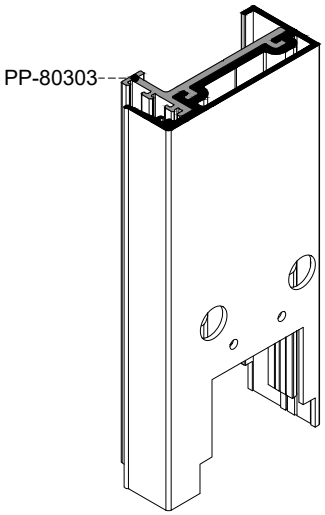

Διαμόρφωση για συναρμογή με πλαστική τάπα PG-80210
Machining for assembling with Plastic cap PG-80210

Η παραπάνω διαμόρφωση δε γίνεται στη πρέσσα του συστήματος.
The upper machining can not be done with the system's punching machine.

Τοποθέτηση Πρόσθετων Κλειδωμάτων σε Επάλληλα με Στενό Γάντζο 50mm
Installation of Extra Locking Points in Succesive Window with Interlocking Profile 50mm

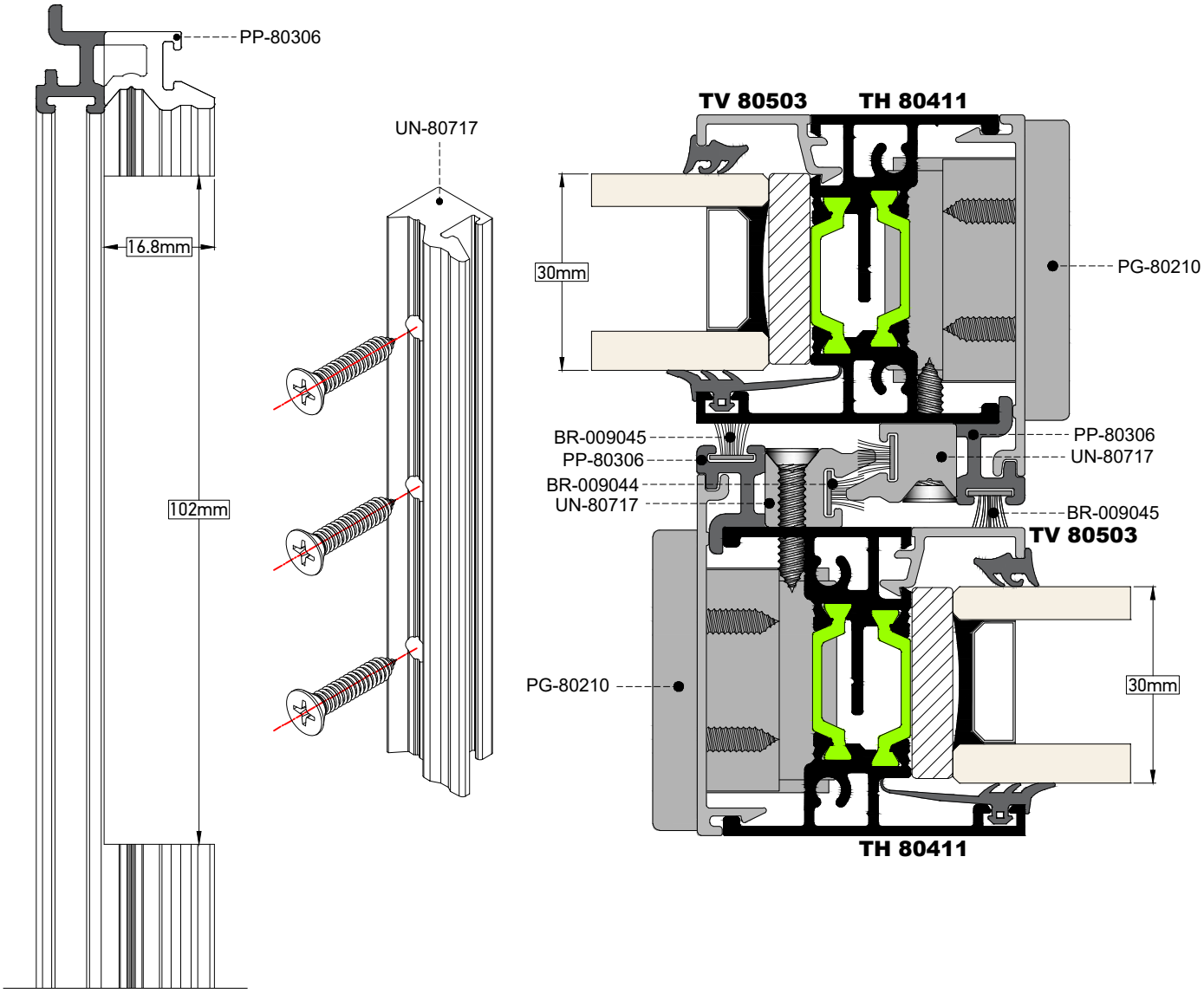

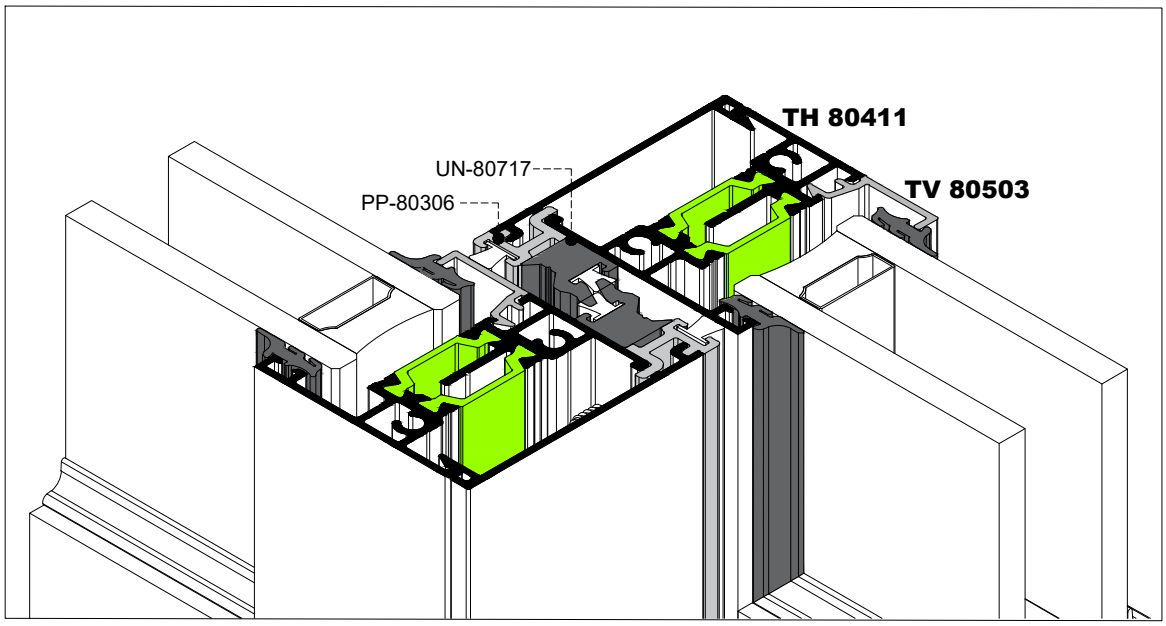

Κατεργασία Πρόσθετων Ενισχυτικών Προφίλ για Στενό Γάντζο 50mm
Milling for Additional Reinforcement Profile for Interlock 50mm

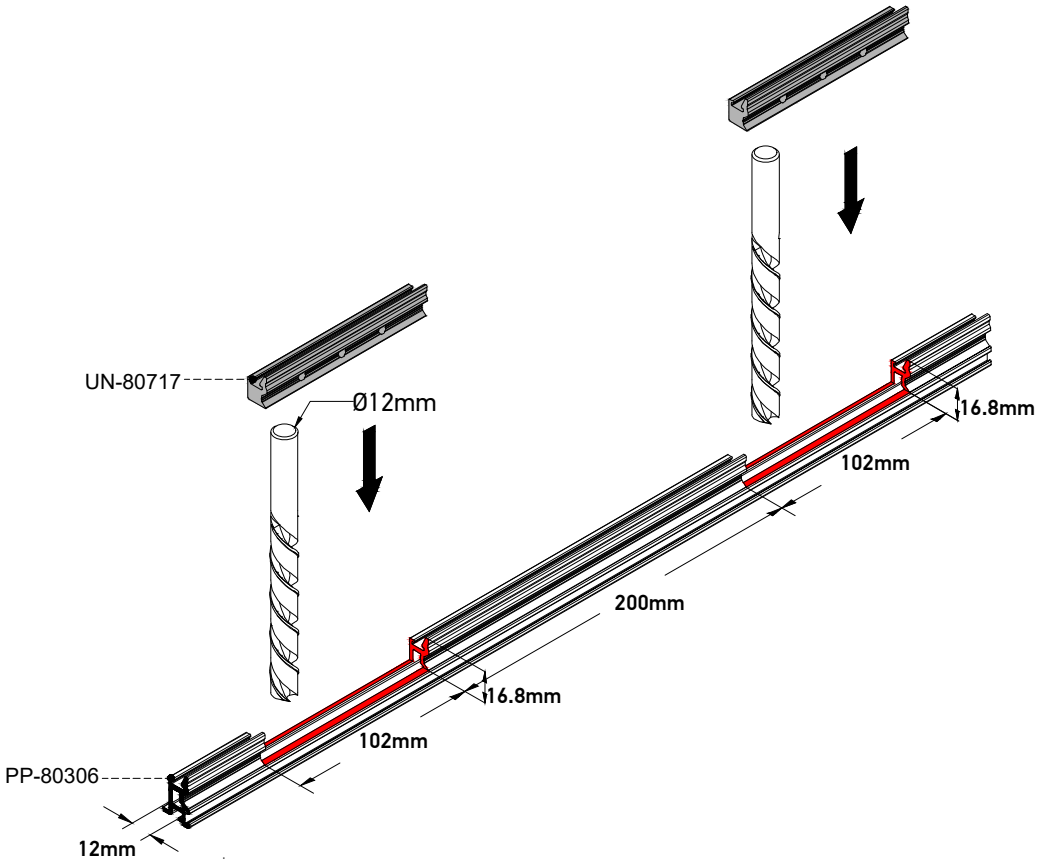

Ενδεικτική Θέση Ενισχυτικού Προφίλ για Στενό Γάντζο 50mm
Indicated Position of Reinforcement Profile for Interlock 50mm

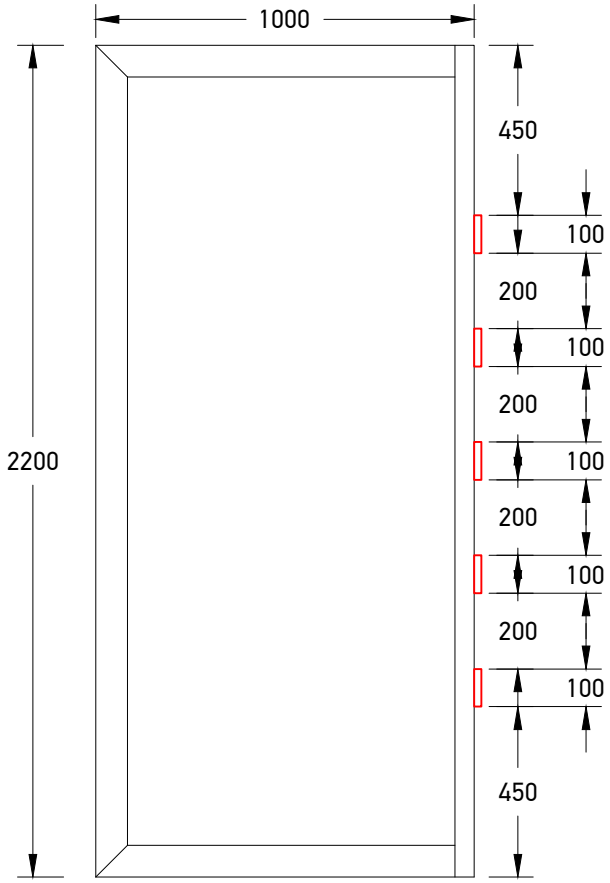

Συναρμογή Μπινί σε Φύλλο Φιλτού για μπινί 65mm
Adjoining Profile on Double Joint Sash of 65mm

Βήμα 1
Step 1

Κατά την τοποθέτηση του TV 80305, δεν βάζουμε πριτσίνι στην άνω και κάτω ακραία τρύπα.
When you assembly the TV 80305, do not use rivets into the upper and lower end holes.

Βήμα 2
Step 2

Μετά την τοποθέτηση του φύλλου στον οδηγό και αφού έχουμε ρυθμίσει τα ράουλα του φύλλου, μετατοπίζουμε όσο χρειαστεί το άκρο του προφίλ TV 80602 για την τοποθέτηση της τάπας PG-80210

After the installation of the sash on the rail and having adjusted the rollers on the right height, pull TV 80602 in order to insert the PG-80210 in position.

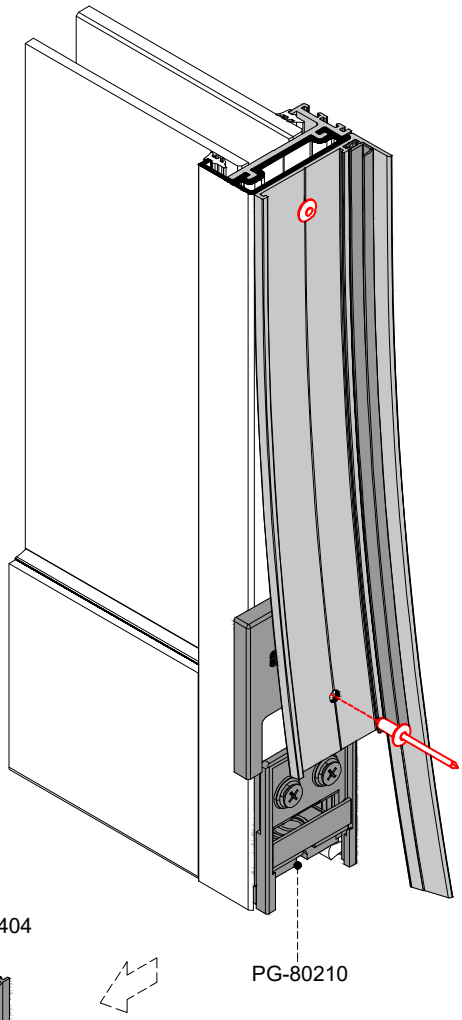

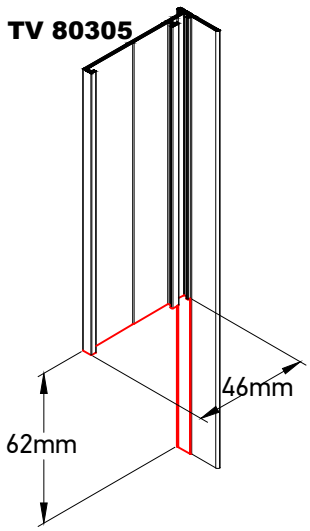

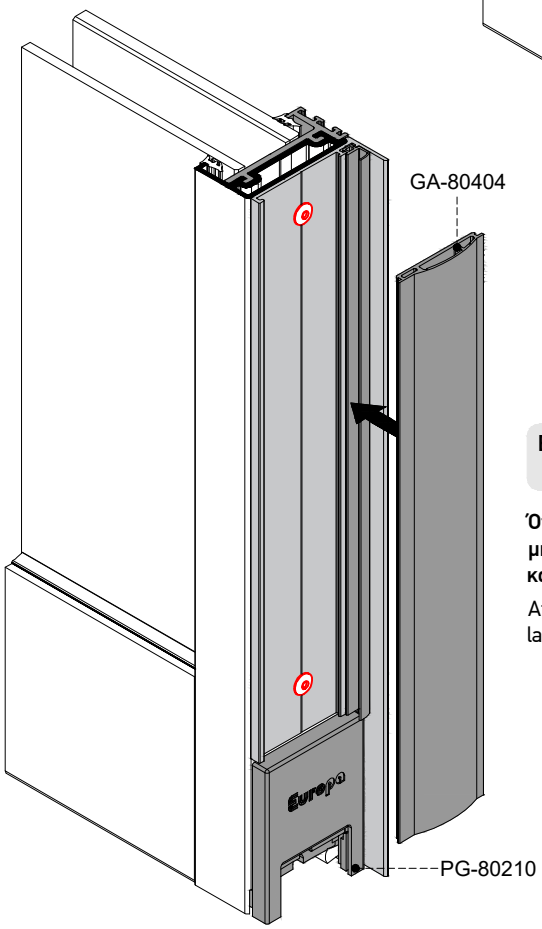

Βήμα 3
Step 3

Όταν τοποθετηθεί η τάπα PG-80210, μπορούμε να βάλουμε τα τελευταία πριτσίνια και να κουμπώσουμε το ελαστικό GA-80404.

After installing the PG-80210, insert the last rivets and install gasket GA-80404.

Δίφυλλο Φιλτό 65mm Με Προφίλ Ενίσχυσης
Double Joint Sash 65mm With Reinforcement Profiles

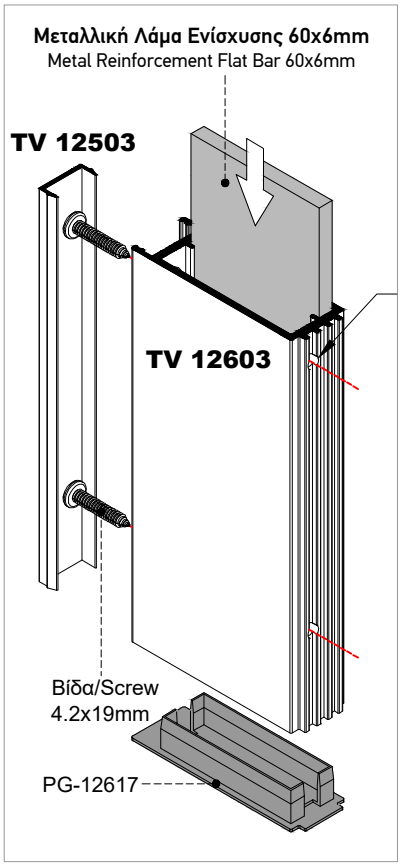

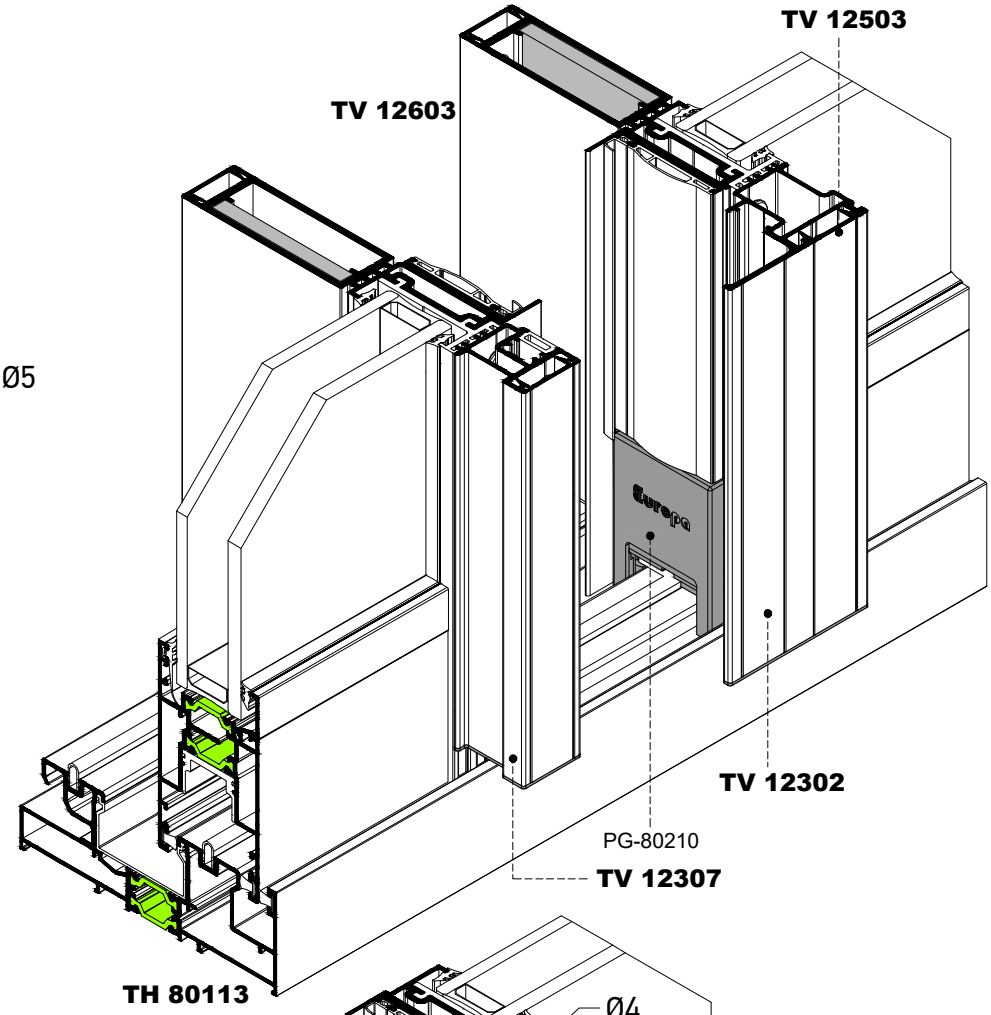

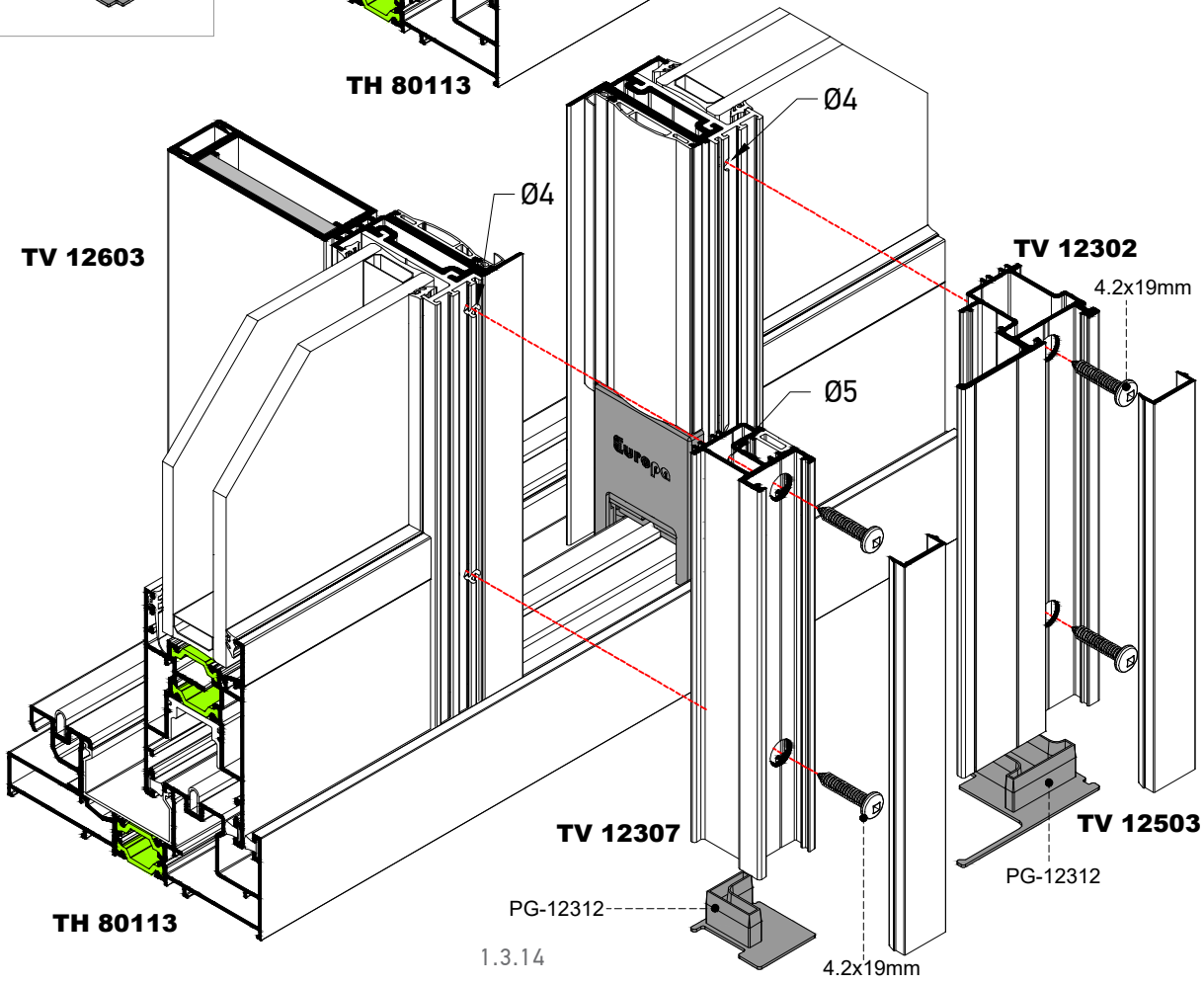

Προσθήκη Φύλλου Τζαμιού για Επάλληλο με Σταθερό
Addition for Successive with Fixed Sash

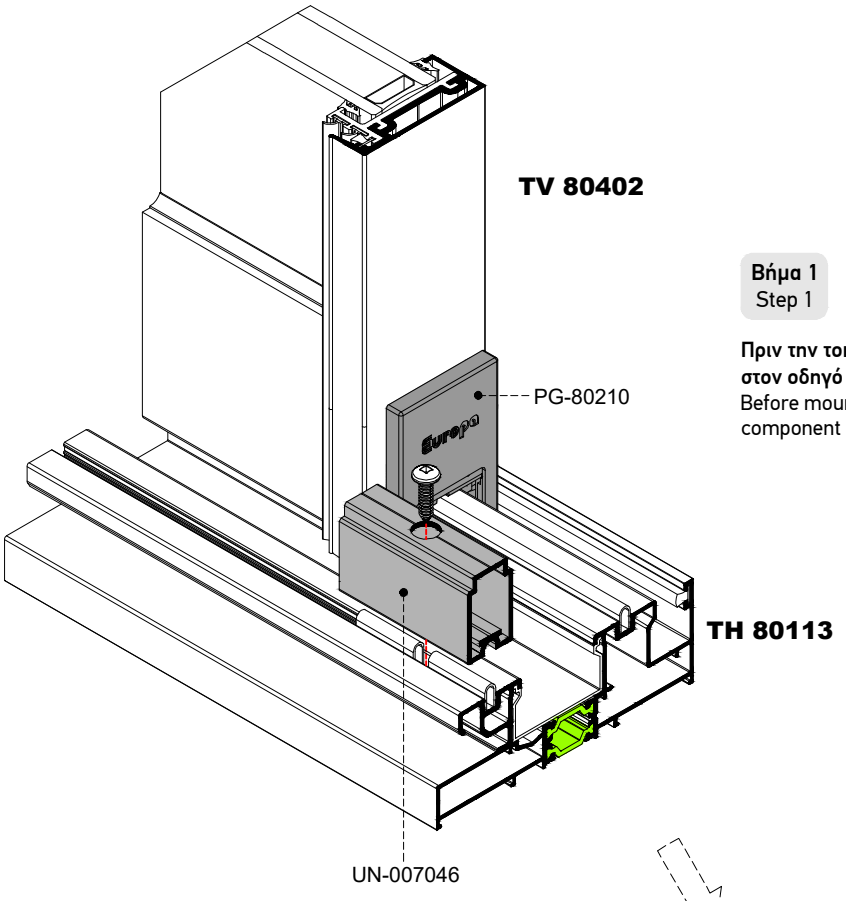

Βήμα 1
Step 1

Πριν την τοποθέτηση του φύλλου, θα πρέπει να βιδωθεί στον οδηγό το εξάρτημα - προσθήκη UN-007046.
Before mounting the sash on the rail, fix UN-007046 component on the rail.

Βήμα 2
Step 2

Στην συνέχεια, βιδώνουμε το φύλλο πάνω στην προσθήκη UN-007046 όπως φαίνεται στο σχέδιο.
Then, we fix the sash with the UN-007046 component as seen on the drawing.

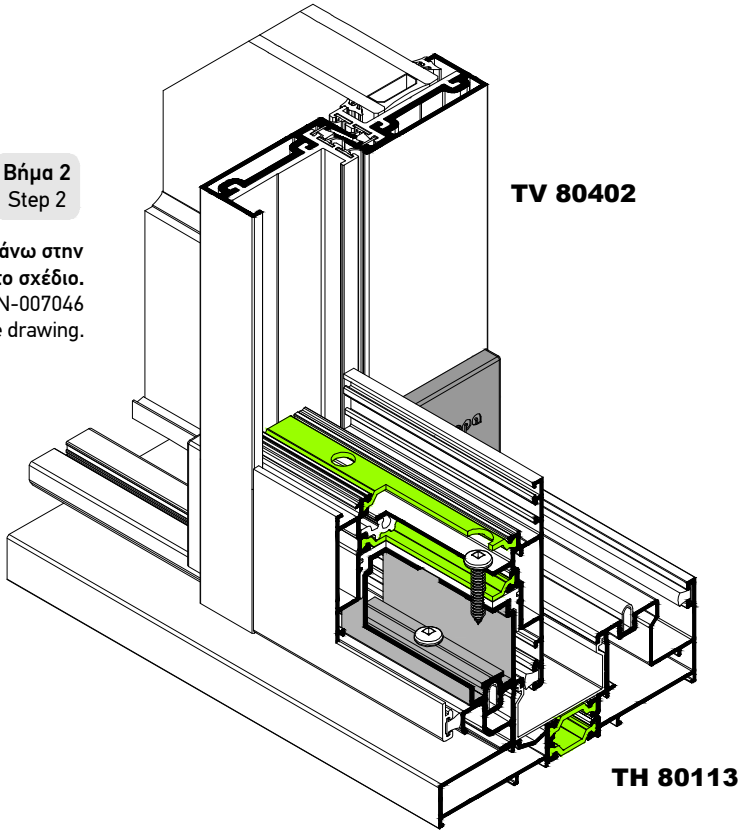

Τοποθέτηση Προφίλ Κάλυψης Οδηγού Σε Επάλληλο με Σταθερό Φύλλο
Assembly Cover Profile For Rail with Fixed Sash

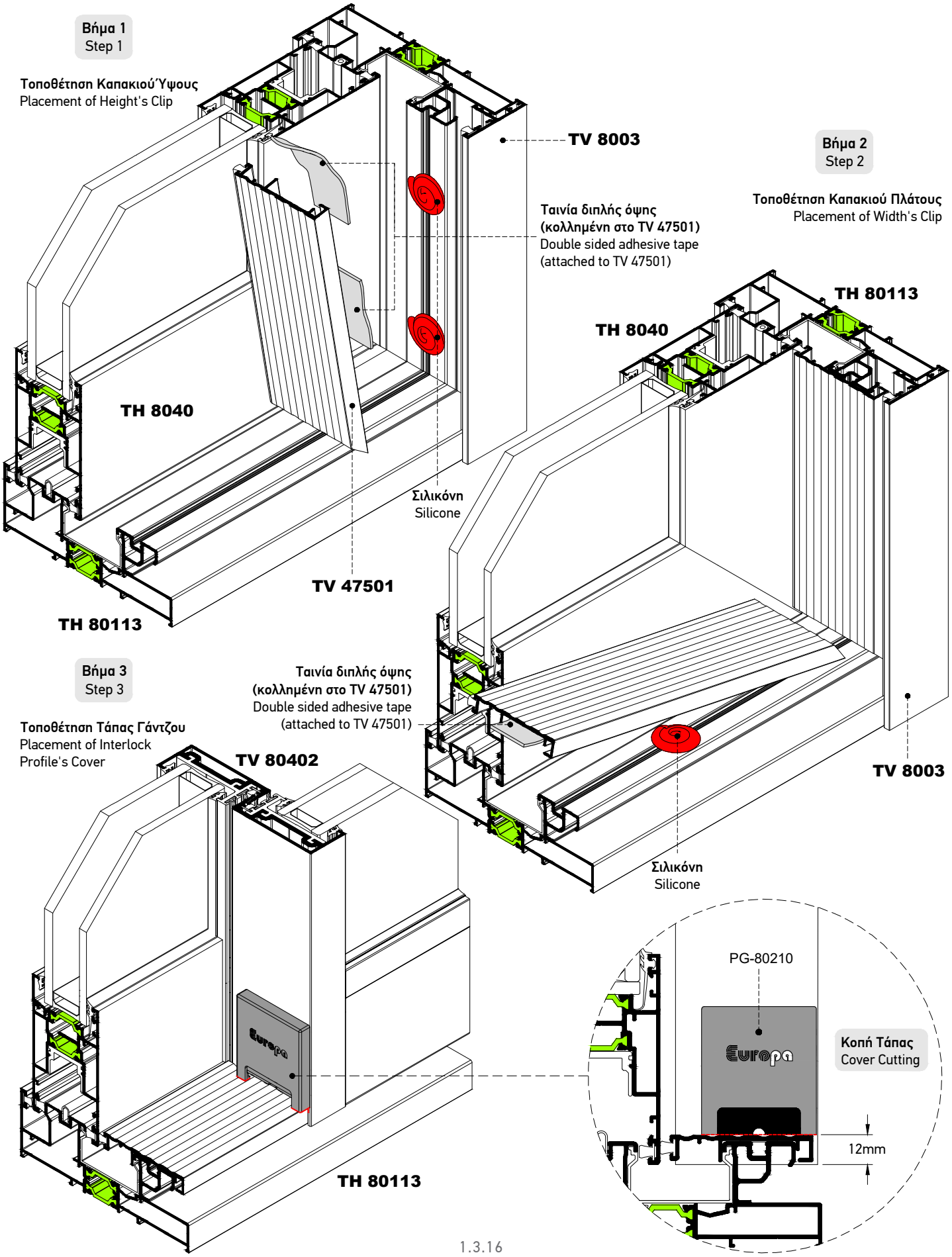

Συναρμολόγηση Συστήματος Fix & Slide
Assembly of Fix & Slide System

Βήμα 1
Step 1

Τοποθέτηση του TV 80403 στον οδηγό TH 80109
Placement of TV 80403 profile on TH 80109 rail

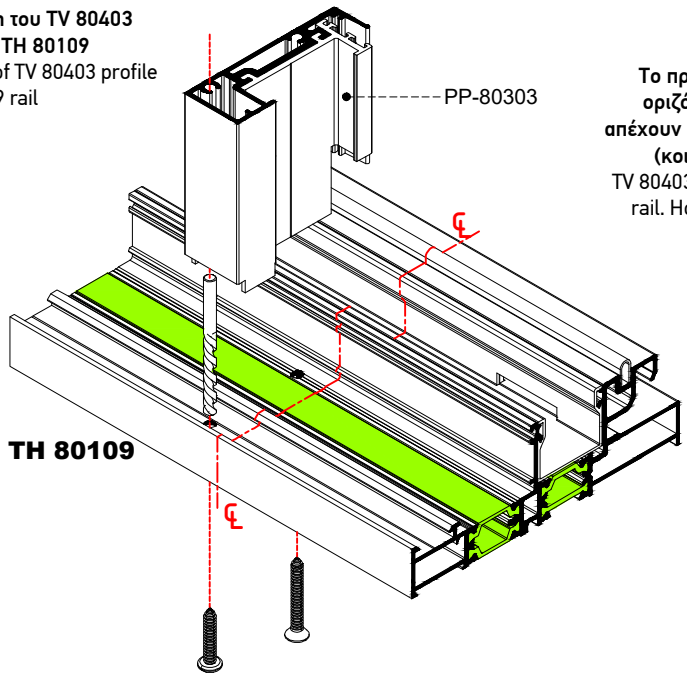

Βήμα 2
Step 2

Το προφίλ TV 80403 βιδώνεται στον επάνω και κάτω οριζόντιο οδηγό. Οι τρύπες που πρέπει να ανοιχτούν απέχουν από το μέσο του οδηγού 9mm προς τα αριστερά (κοιτώντας απο την μέσα πλευρά του κουφώματος)
TV 80403 profile is fixed on the top and bottom horizontal rail. Holes must be 9mm left from the middle of the rail (looking from the inside of the window)

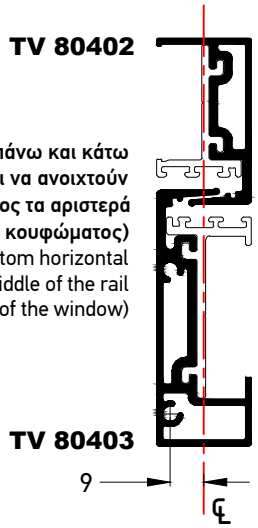

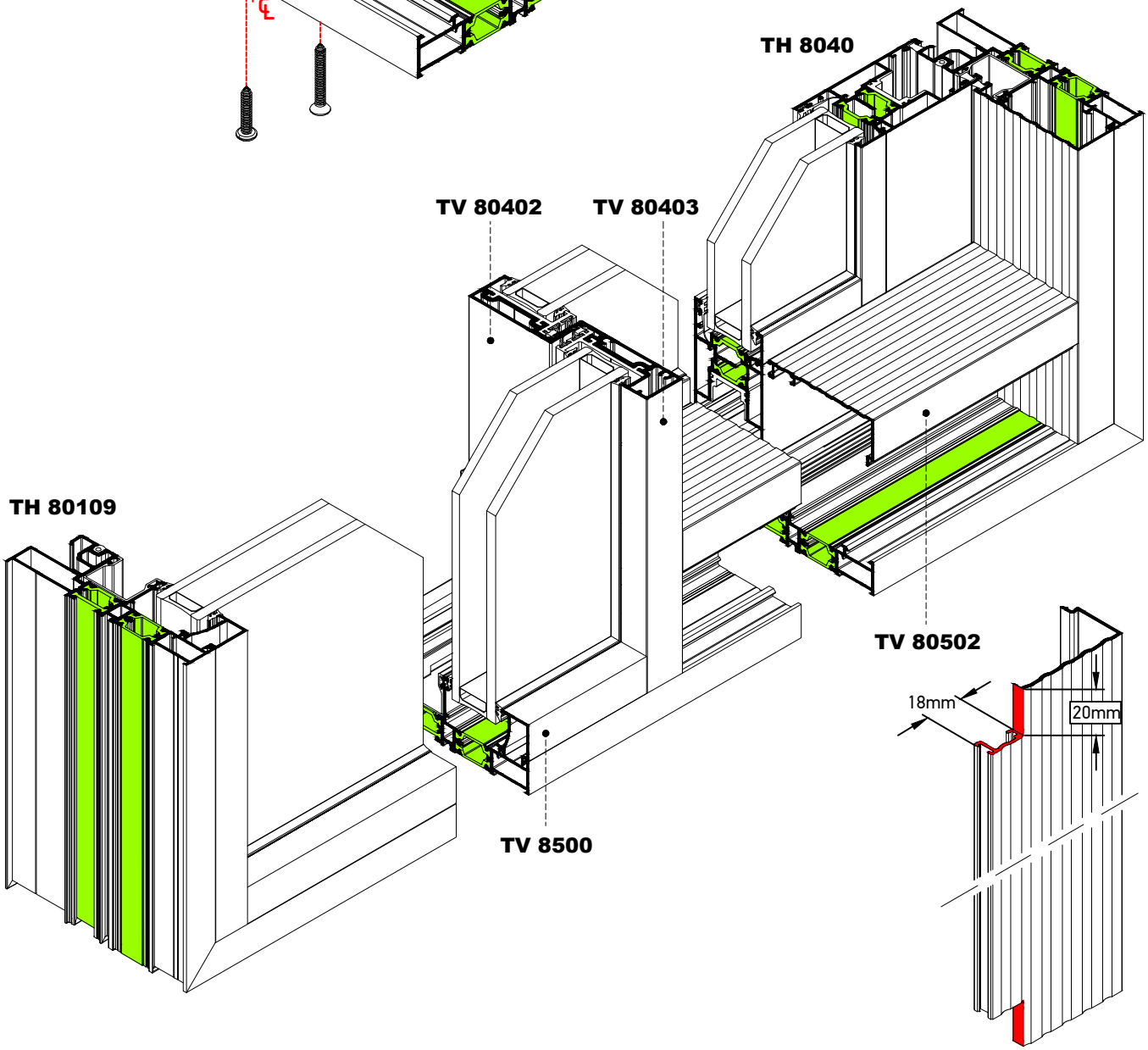

Στόπερ Φύλλου Τζαμιού σε Επάλληλο
Glass Sash Stopper for Successive

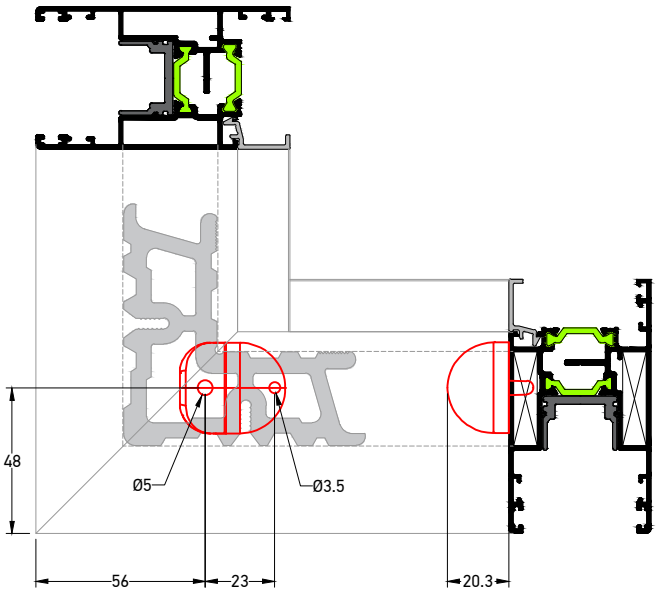

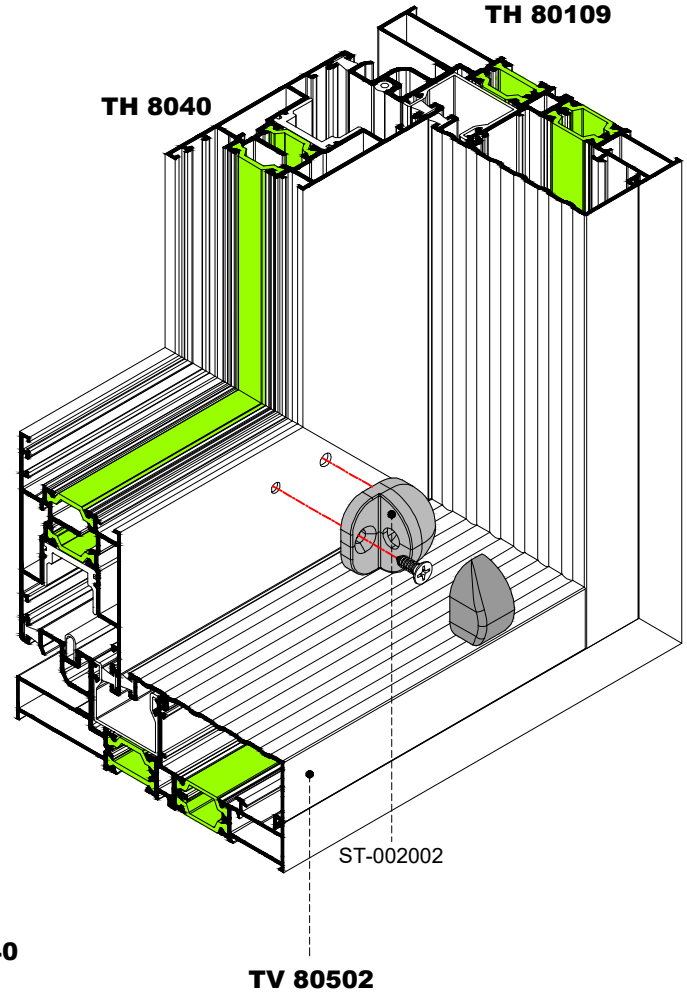

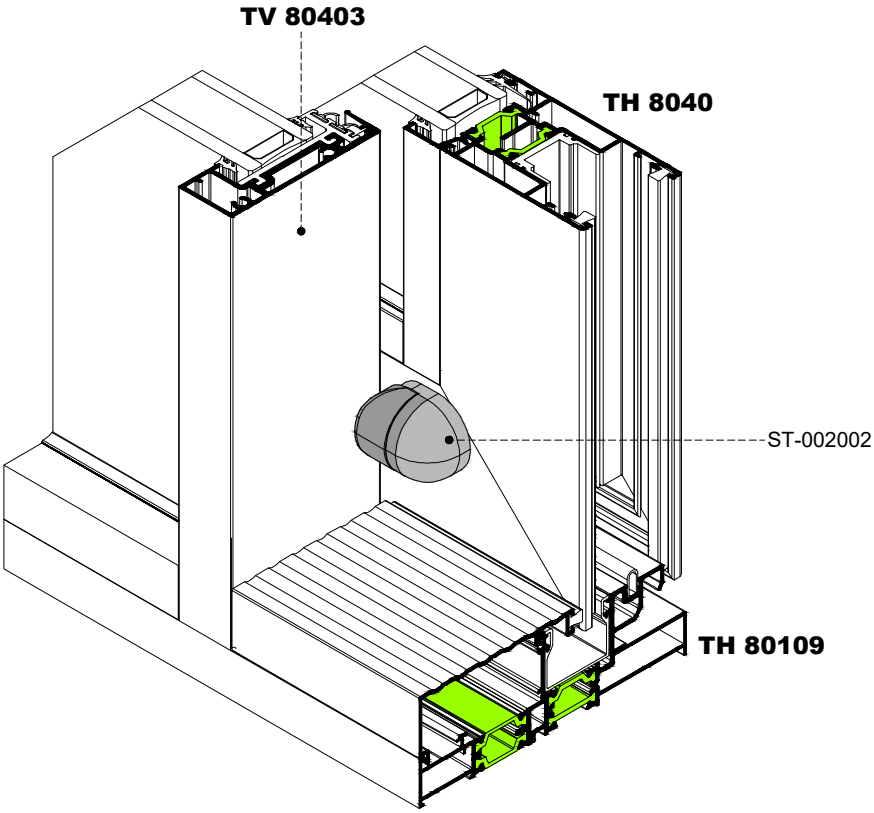

Συναρμογή Οδηγού Fix & Slide TH 80107
Assembly of Fix & Slide System TH 80107

STEP 1: Συναρμογή Οδηγού Fix & Slide με Γωνία συνδέσεως
STEP 1: Assembly of Fix & Slide System with Corner Join

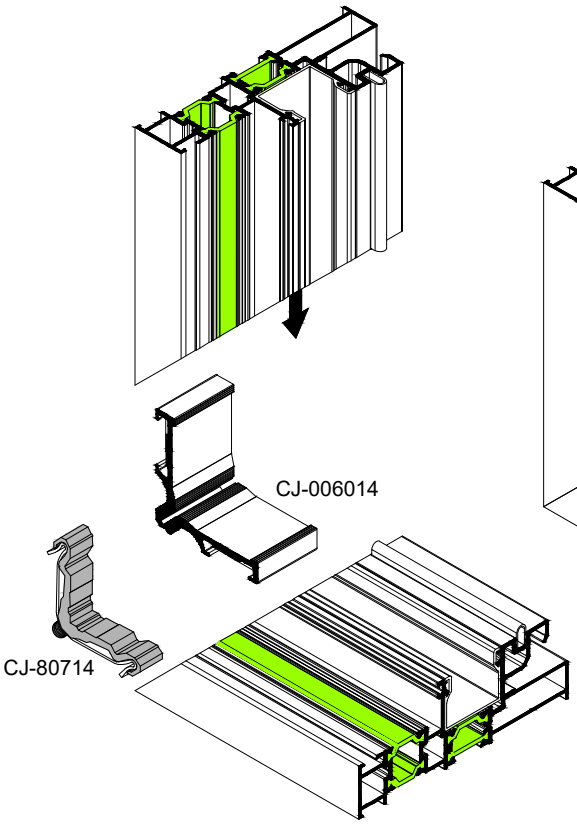

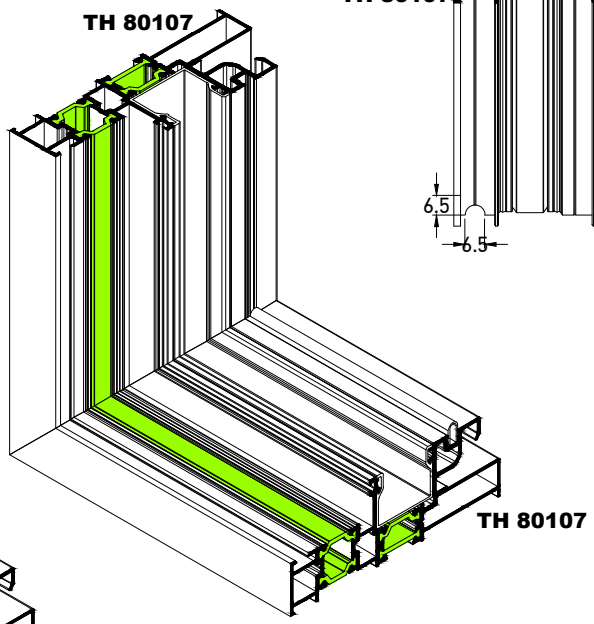

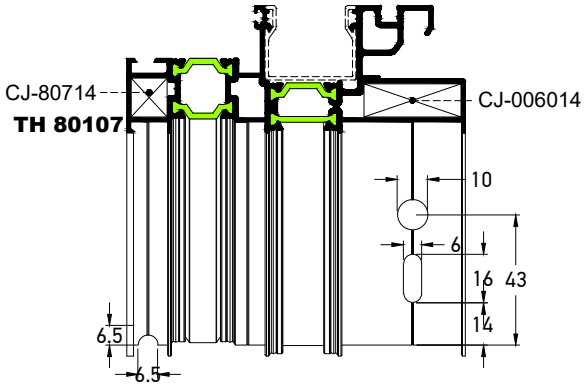

STEP 2: Κατεργασία Στενού Γάντζου 50mm για Συναρμογή με Οδηγό TH 80107
STEP 2: Milling for Interlock Profile of Fix & Slide Rail TH 80107

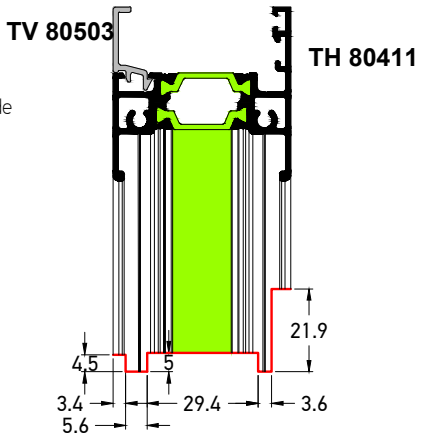

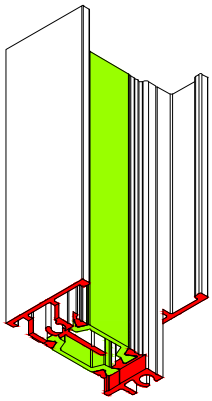

Κατεργασία TH 80411 για Συναρμογή με TH 80107
Machining TH 80411 for assembling with TH 80107

MC 80906

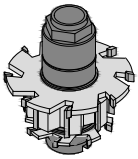

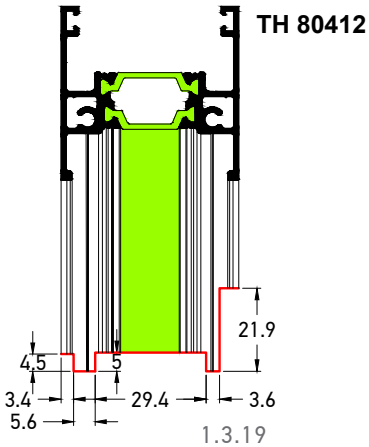

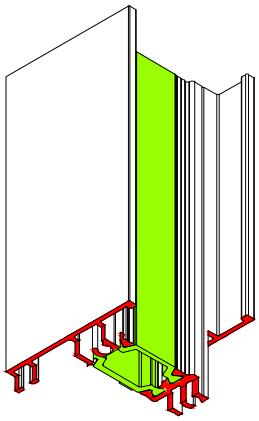

Κατεργασία TH 80412 για Συναρμογή με TH 80107
Machining TH 80412 for assembling with TH 80107

Συναρμογή Οδηγού Fix & Slide
Assembly of Fix & Slide System

STEP 3: Συναρμογή Οδηγού Fix & Slide για Στενό Γάντζο 50mm
STEP 3: Assembly of Fix & Slide Rail with Interlock 50mm

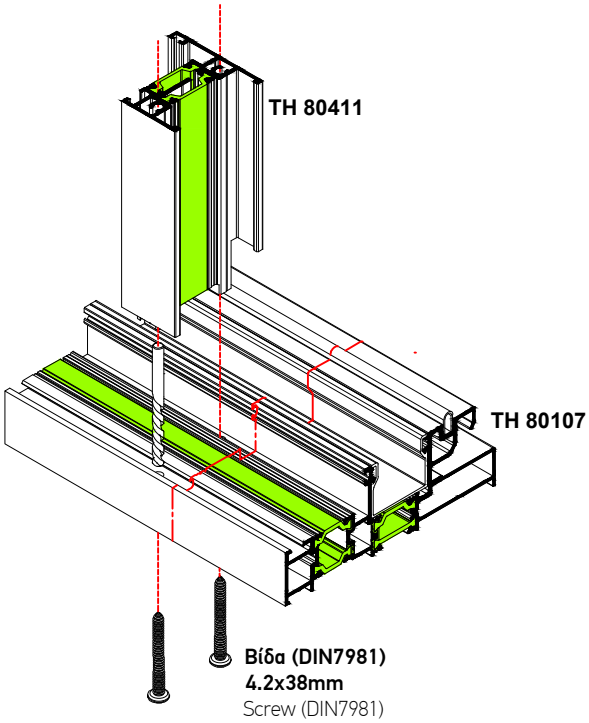

Βίδα (DIN7981) 4.2x38mm
Screw (DIN7981) 4.2x38mm

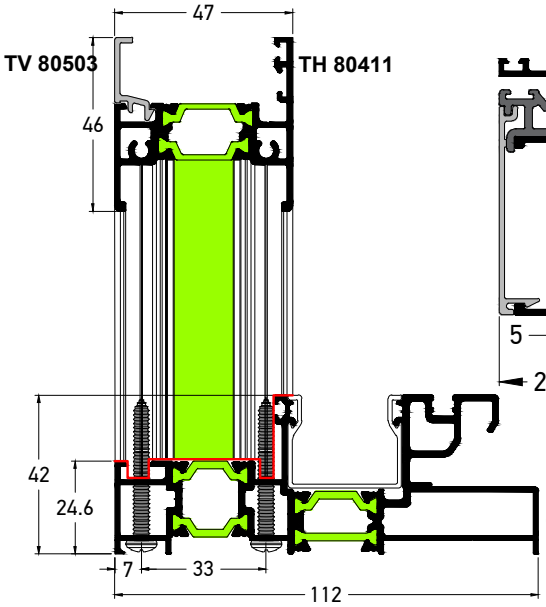

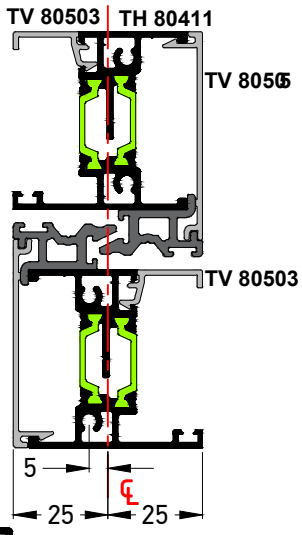

Τα προφίλ TH 80411 & TH 80412 βιδώνονται στον επάνω και κάτω οριζόντιο οδηγό. Οι τρύπες που πρέπει να ανοιχτούν απέχουν από το μέσο του οδηγού 5mm προς τα αριστερά
TH 80411 &TH 80412 profile is fixed on the top and bottomhorizontal rail. Holes must 5mm left from the middle of the rail

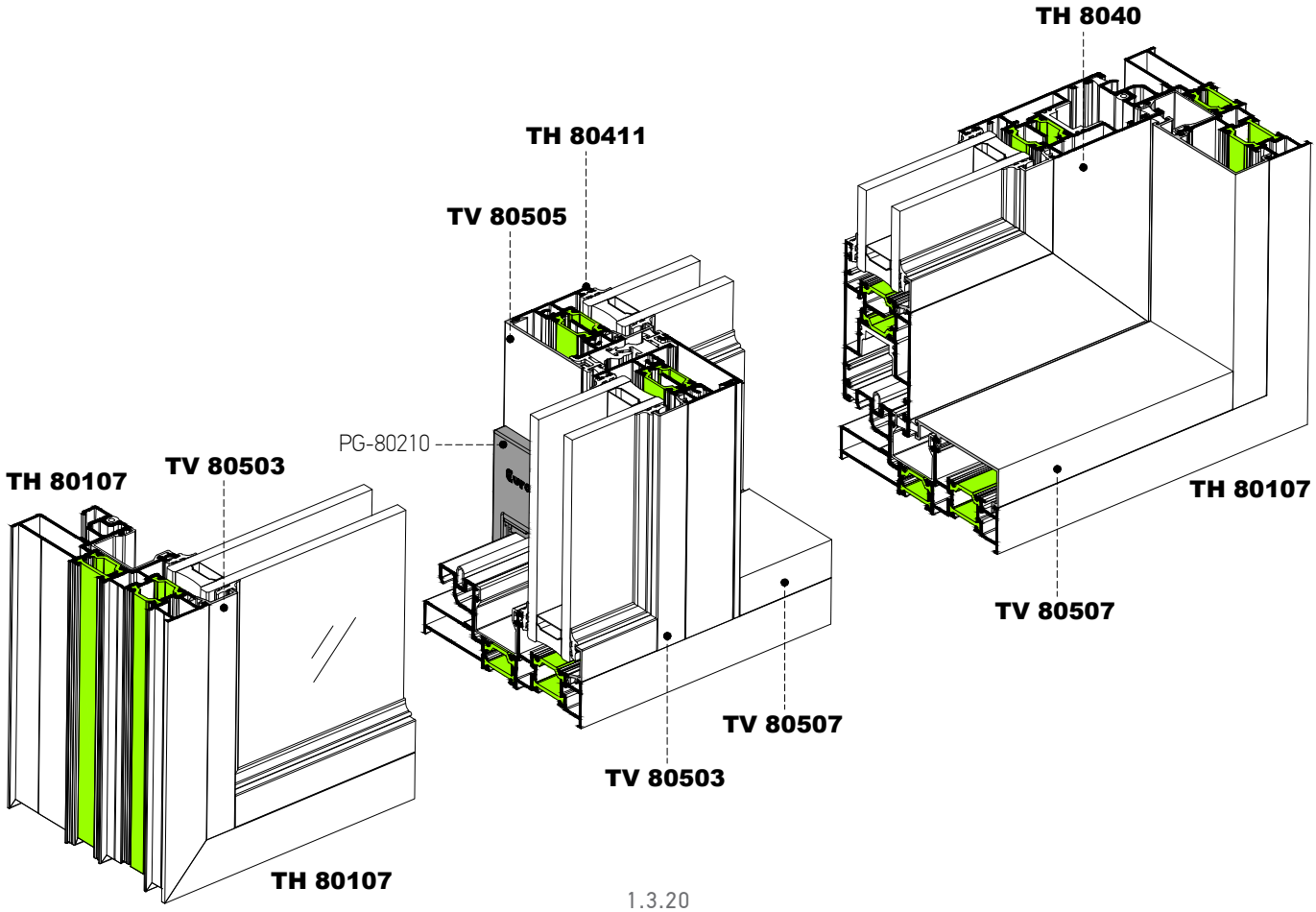

Διαμόρφωση Οπών για Απορροή Υδάτων
Water Drainage Holes on Rails

Καλίμπρα για την διαμόρφωση απορροών στους οδηγούς
Drilling guide for drainage holes on the rails.

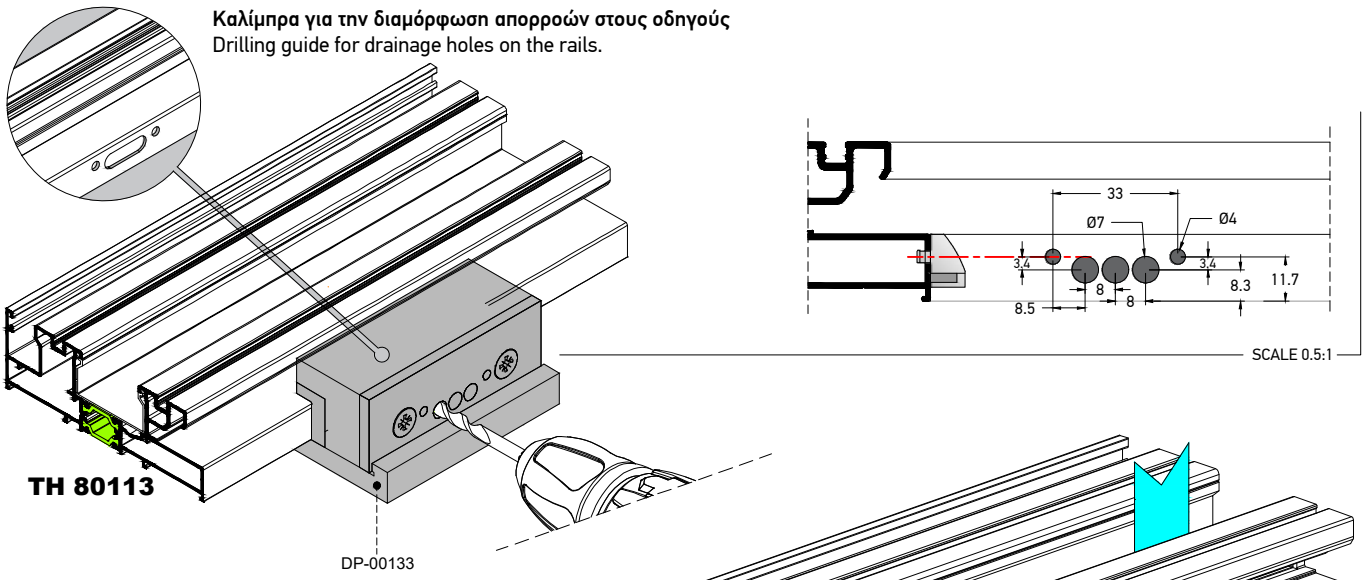

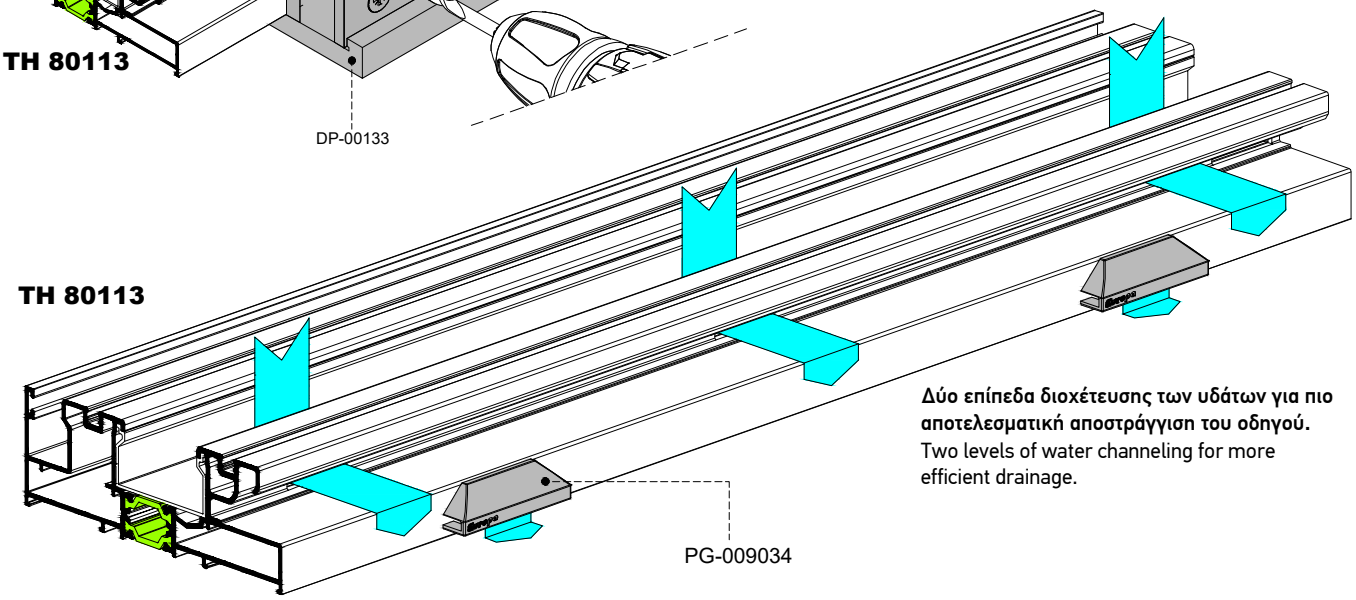

Δύο επίπεδα διοχέτευσης των υδάτων για πιο αποτελεσματική αποστράγγιση του οδηγού.
Two levels of water channeling for more efficient drainage.

Τοποθέτηση Βαλβίδας Αντεπιστροφής UN-11301 στους Οδηγούς: TH 8020, TH 80113 & TH 80109
Non-Return Valve UN-11301 Installation for the Rails: TH 8020, TH 80113, TH 80109

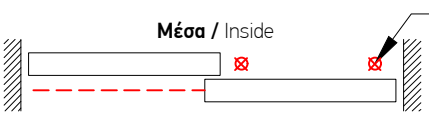

Θέσεις τοποθέτησης των UN-11301
Fitting points of UN-11301

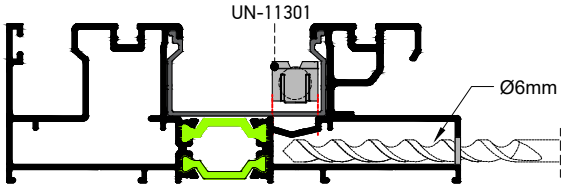

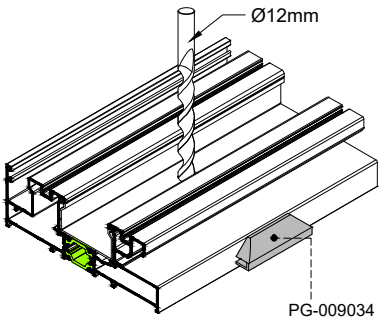

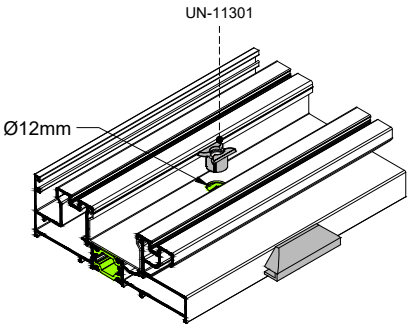

Οπές νεροχύτη στον οδηγό
Water Drainage holes

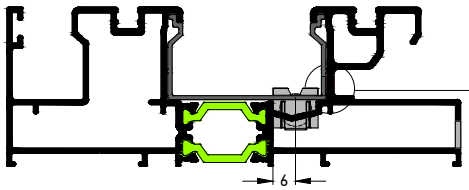

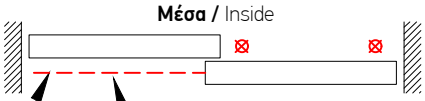

Τα ⅔ του τμήματος (κόκκινη γραμμή) θα είναι οπές νεροχύτη.
⅔ of the section (red line) will be drilled for water drainage.

Στόπερ Φύλλων για το Μέσο Χωνευτών και Επάλληλων Φιλτών και στην Πίσω Πλευρά Χωνευτών Οδηγών
Sash Stoppers for the Center of Succesives In wall systems and for the Back Side of In Wall Rails

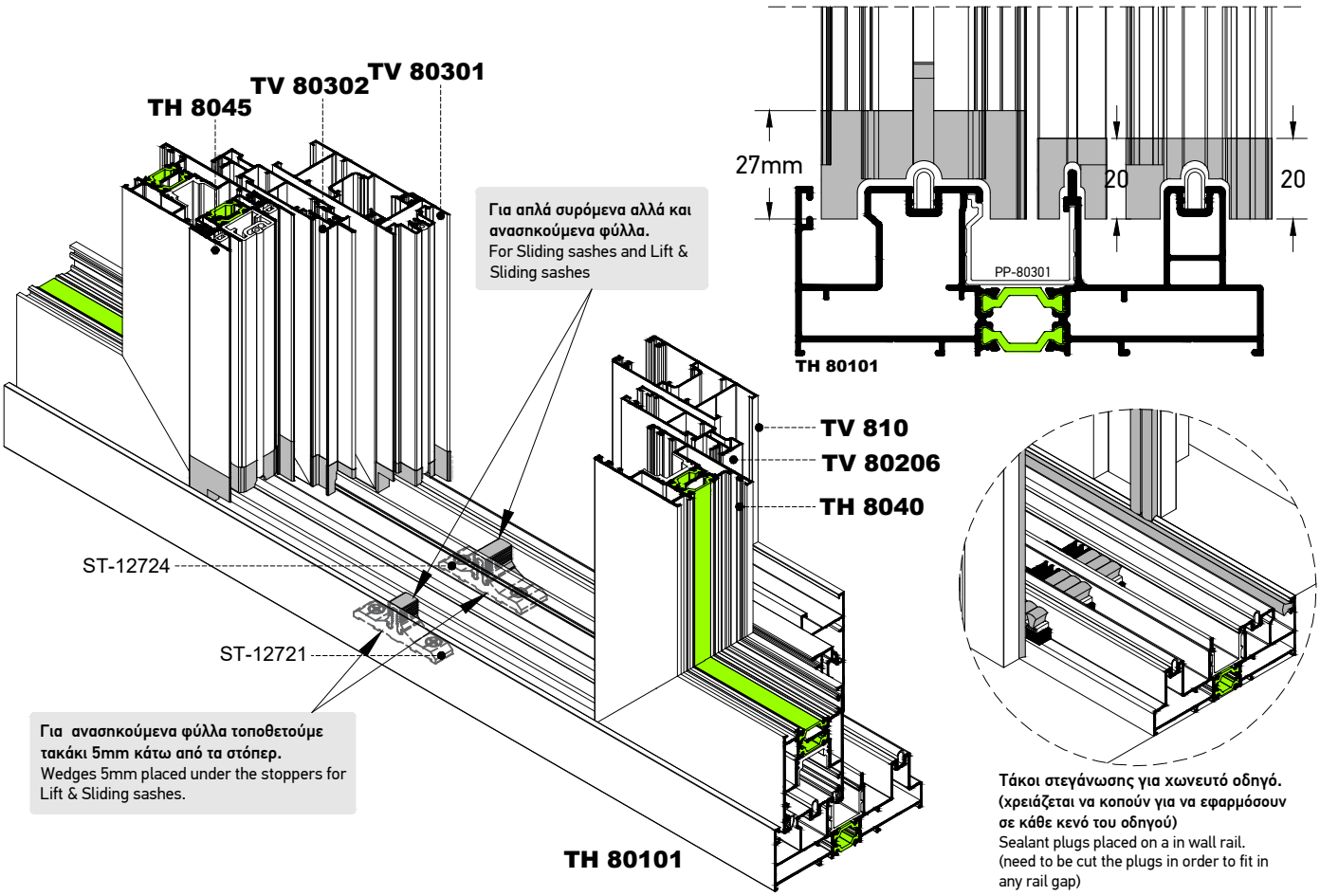

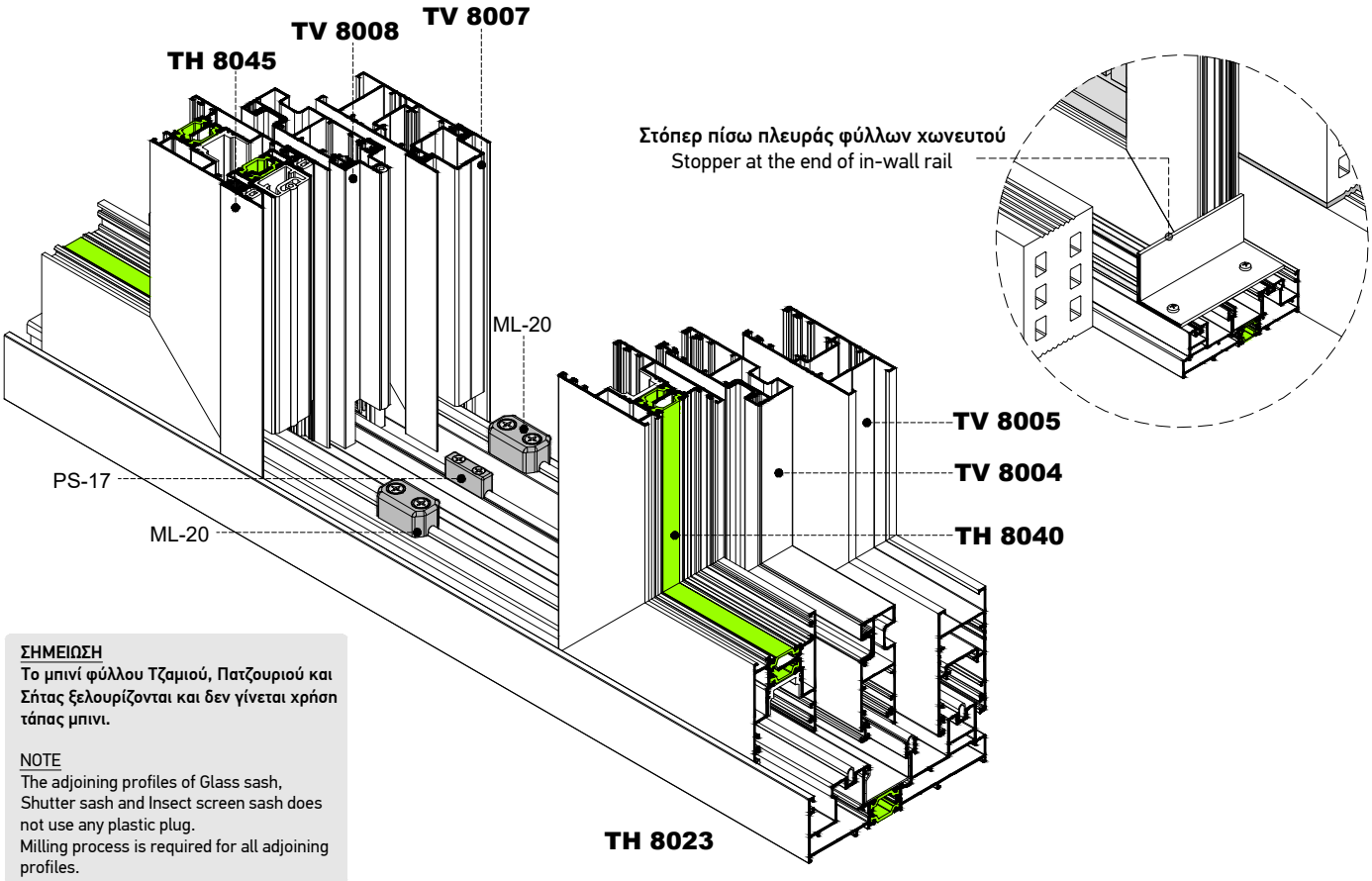

ΣΗΜΕΙΩΣΗ
Το μπινί φύλλου Τζαμιού, Πατζουριού και Σήτας ξελουρίζονται και δεν γίνεται χρήση τάπας μπινι.

NOTE
The adjoining profiles of Glass sash, Shutter sash and Insect screen sash does not use any plastic plug.
Milling process is required for all adjoining profiles.

Στόπερ Φύλλων Φιλητών με Ανασηκούμενο Μηχανισμό
Sash Stoppers for the Center of Succesives systems of Lift & Slide

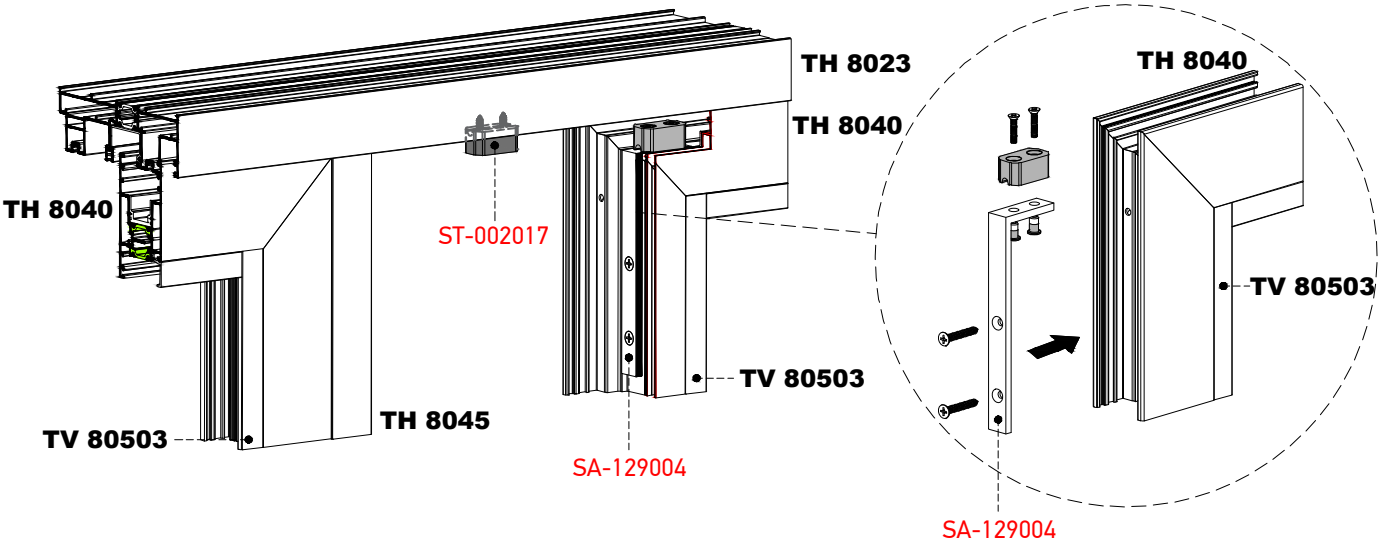

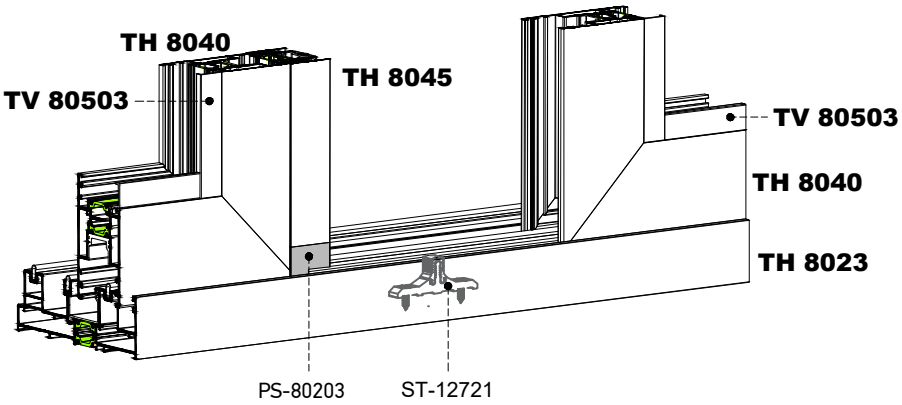

Εξαρτήματα για στοπερ Φύλλων
Accessories for stopper Glass Sash

1. **ST-002017** (ML-20)
2. **SA-129004**
3. **ST-12721**

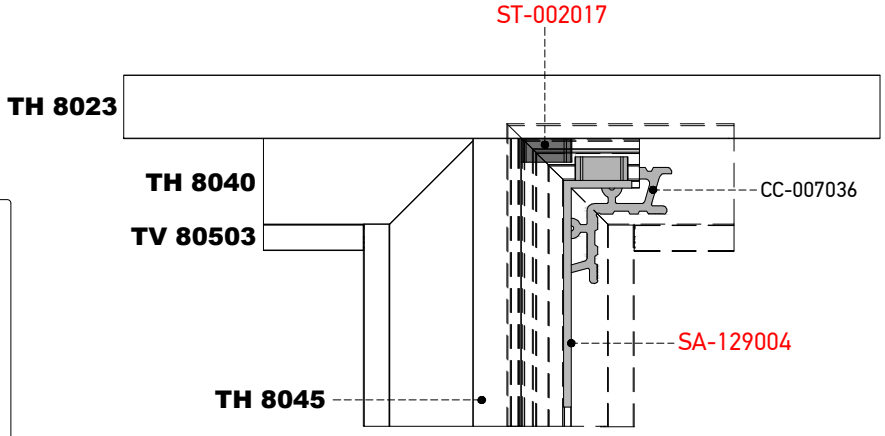

ΣΗΜΕΙΩΣΗ: Ξετρυπάμε το πλαστικό στόπερ του SA-129004 με τρυπάνι Ø6.
NOTE: We drill the plastic stopper of the accessory SA-129004 with drill Ø6.

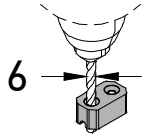

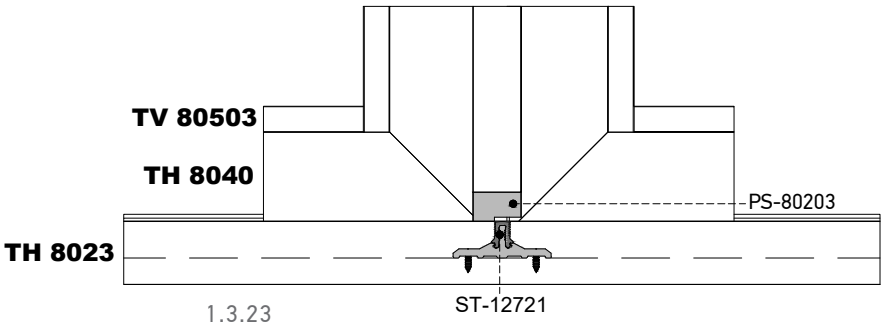

* **Τοποθετείται προαιρετικά**
Is optionally placed

Κατεργασίες για την Τοποθέτηση του SA-129004 (στόπερ)
Milling for Installation SA-129004 (stopper)

Τοποθέτηση Στόπερ ST-002017 στον Οδηγό
Adjustment of the ST-002017 Stopper on the Rail

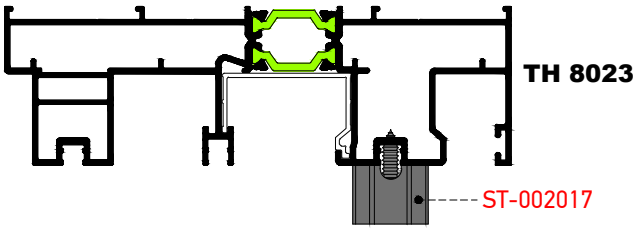

Θέση Στόπερ ST-002017 & SA-129004 στον οδηγό και στο φύλλο τζαμιού.
Position of the ST-002017 & SA-129004 Stopper on the Rail and the Glass Sash.

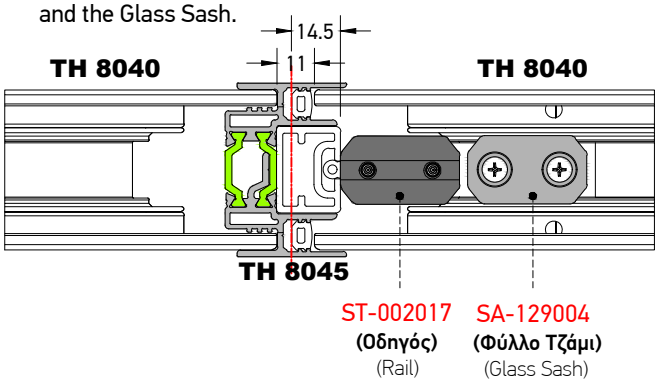

Χάντρωμα Μπινί Τζαμιού TH 8045
Machining of Adjoining Profile for Glass Sashes TH 8045

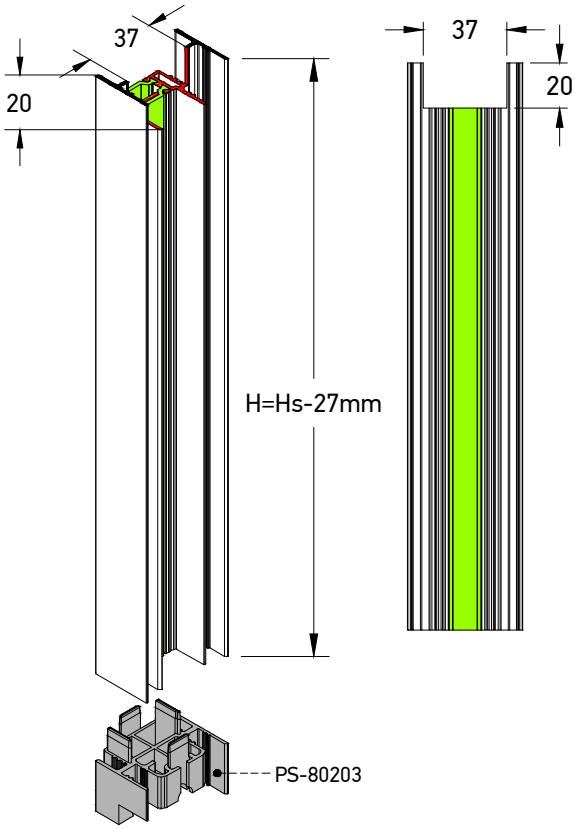

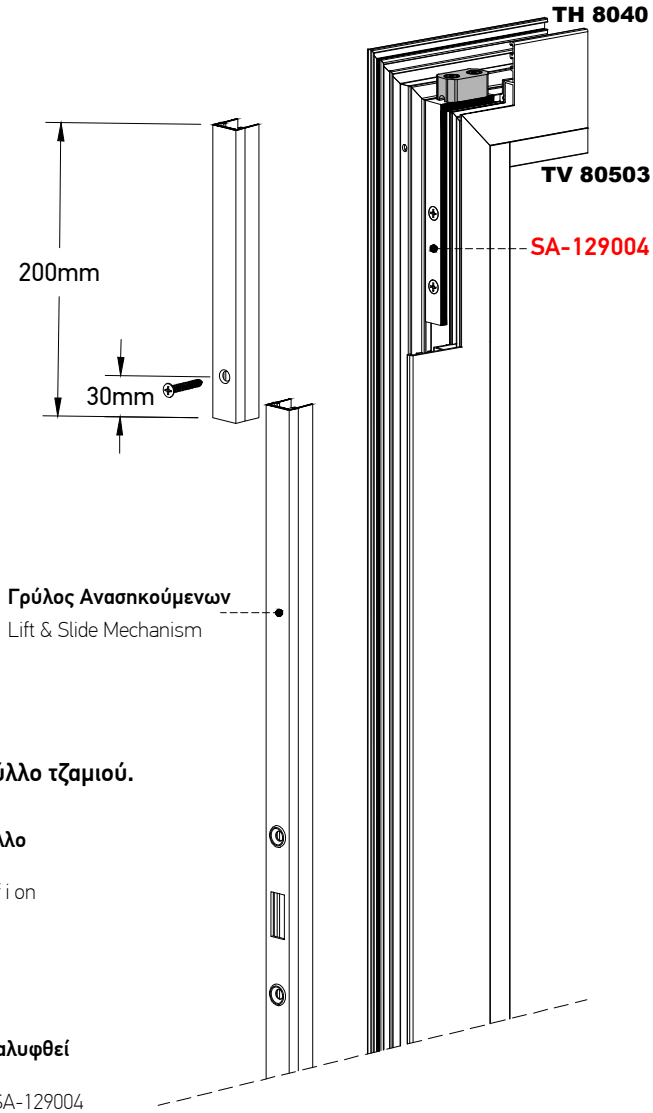

Βήματα τοποθέτησης εξαρτήματος στόπερ SA-129004 πάνω στο φύλλο τζαμιού.
Steps to adjust the SA-129004 stopper on the glass sash

1. **Βιδώνουμε τον μηχανισμό ανασηκούμενου κλειδώματος πάνω στο φύλλο τζαμιού έχοντας αφαιρέσει τμήμα του 200mm.**
   Remove 200mm from the Lift & Slide mechanism and then screw the rest of i on the glass sash
2. **Τοποθετούμε το φύλλο τζαμιού στον οδηγό**
   Adjust the glass sash on the rail.
3. **Βιδώνουμε το εξάρτημα SA-129004 (στόπερ) στο φύλλο τζαμιού.**
   Screw the SA-129004 stopper on the glass sash.
4. **Βιδώνουμε το τμήμα του γρύλου 200mm στο φύλλο τζαμιού ώστε να καλυφθεί το εξάρτημα SA-129004.**
   Screw the 200mm part of the espag on the glass sash in order to cover the SA-129004 stopper.

Τοποθέτηση Ταπών Μπινί Για Δίφυλλο Φιλτό Με Οδηγό Αντικατάστασης TH 80101
Plastic Cups for Adjoining Profiles of a Double Joint Sash on TH 80101

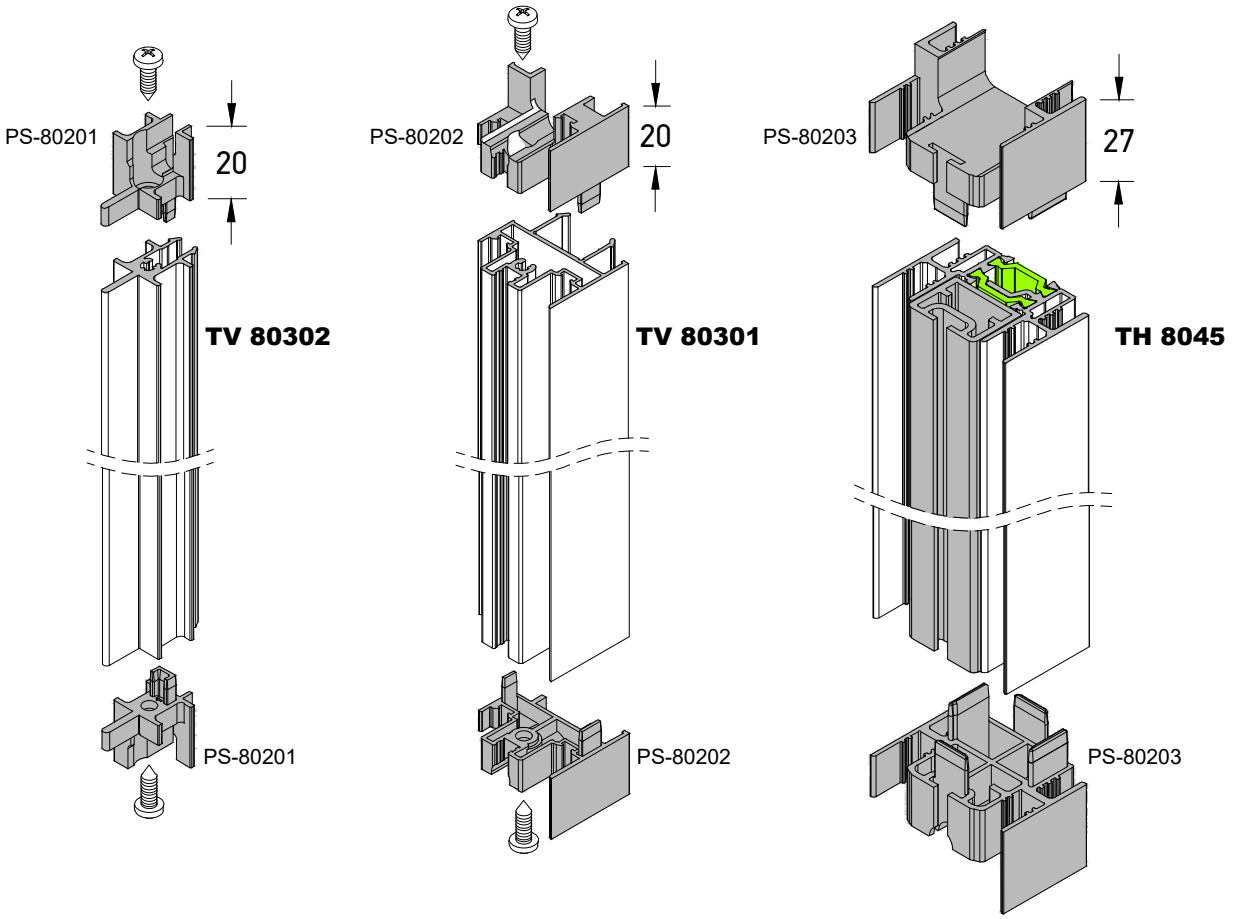

Ξελούρισμα Των Μπινί Για Δίφυλλο Φιλτό Με Οδηγό TH 8023
Milling Process of Adjoining Profiles for a Double Joint Sash on TH 8023

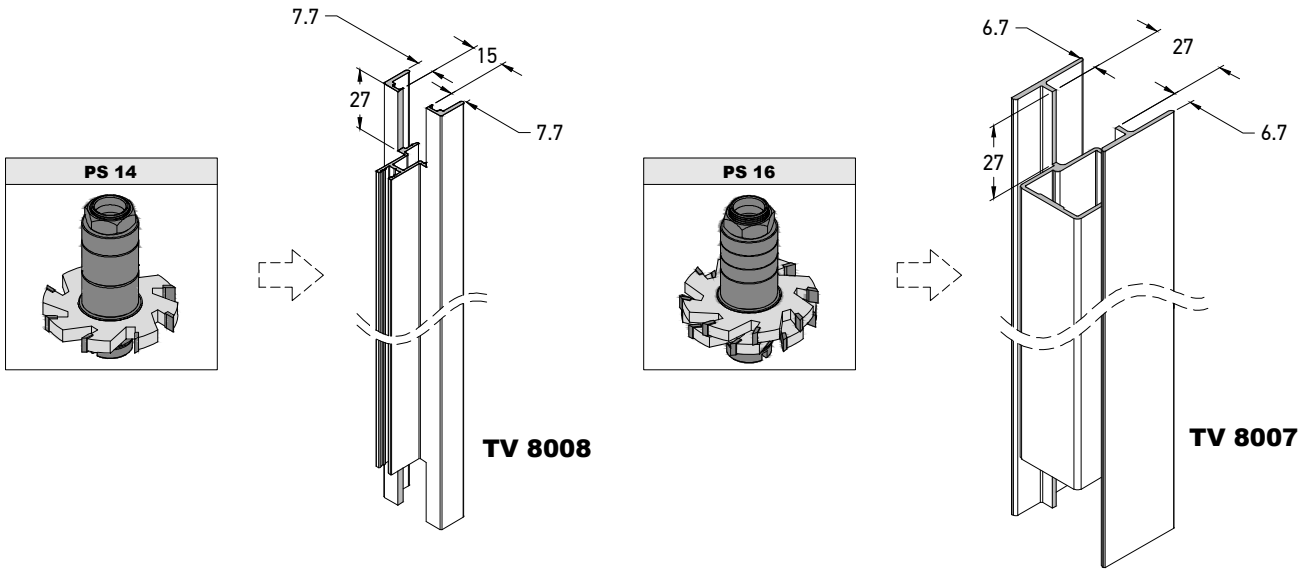

Ξελούρισμα Των Μπινί Για Δίφυλλο Φιλτό Με Οδηγό TH 8023
Milling Process of Adjoining Profiles for a Double Joint Sash on TH 8023

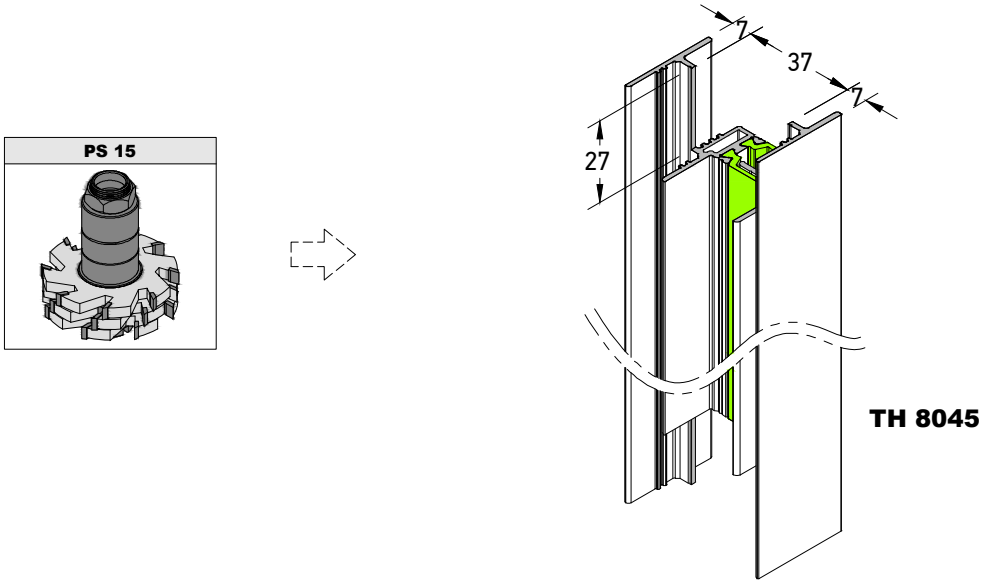

Ξελούρισμα Χωρίσματος / Γάντζου για οδηγό Fix & Slide TH 80109
Milling for Interlock Profile of Fix & Slide Rail TH 80109

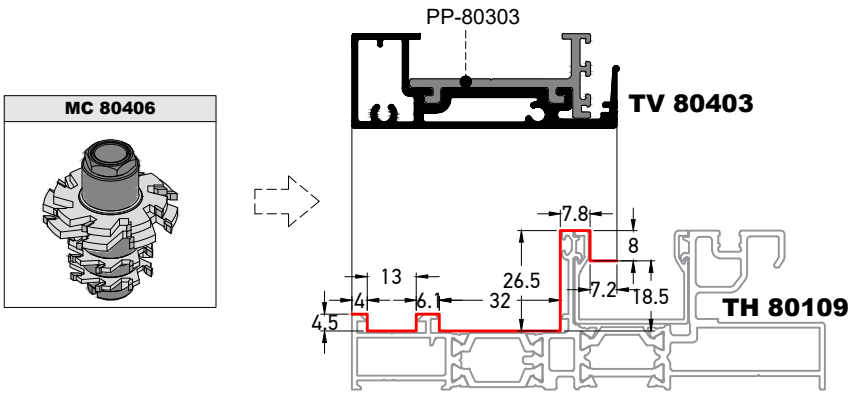

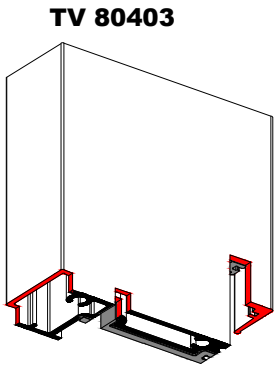

Διαμόρφωση για συναρμογή με τον οδηγό TH 80109
Machining for assembling with TH 80109.

Ορθή Χρήση των TV 8003 & TV 80605
Right Use of TV 8003 & TV 80605

TH 80113 / TH 8020 / TH 8022 / TH 80109

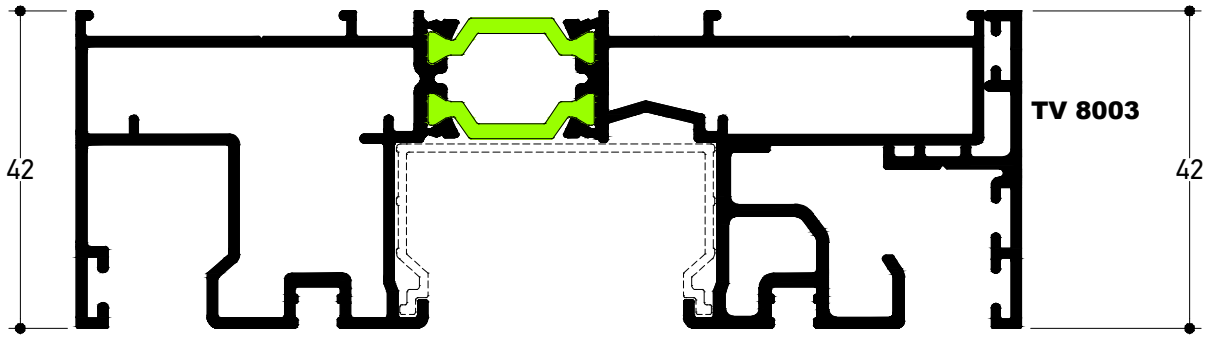

TH 80110 / TH 80111

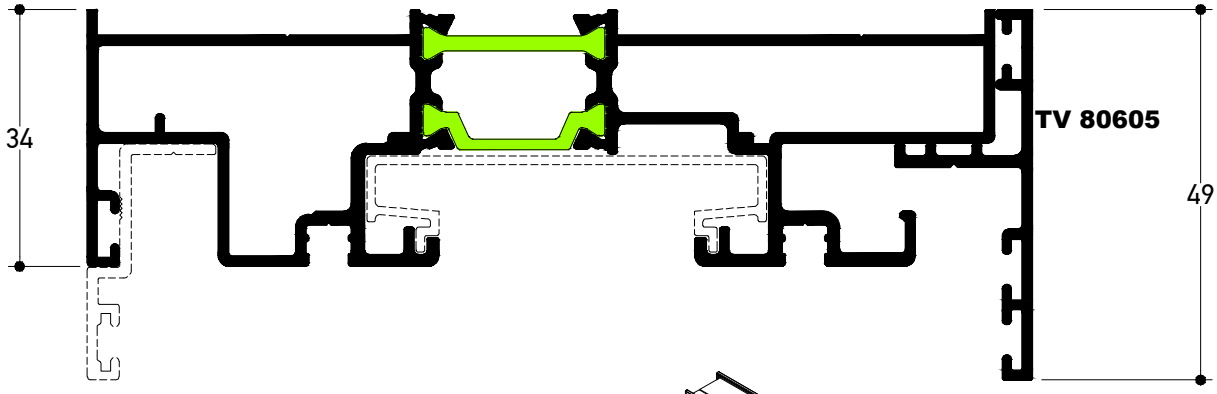

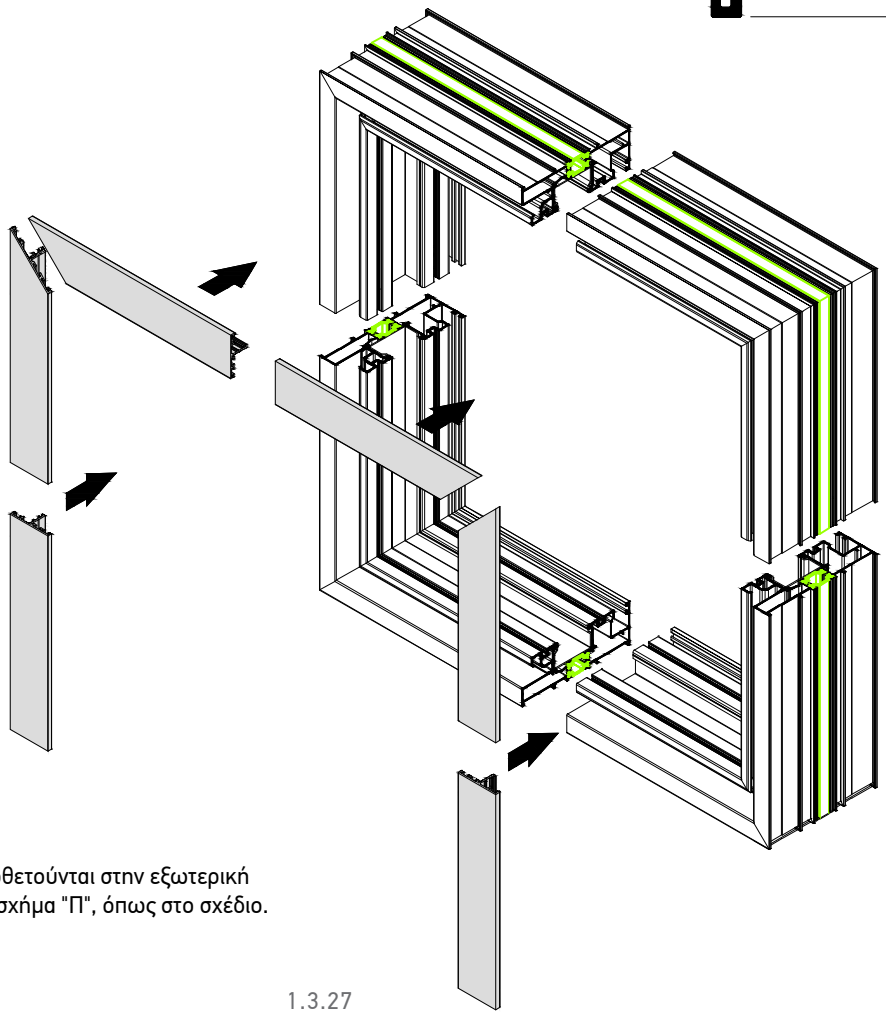

Τα προφίλ TV 8003 & TV 80605 τοποθετούνται στην εξωτερική πλευρά των επάλληλων οδηγών σε σχήμα "Π", όπως στο σχέδιο.

Χρήση Αμορτισέρ Ανάλογα τον Τύπο Κατασκευής
Use of Dumping Stoppers Depending on Type of the Construction

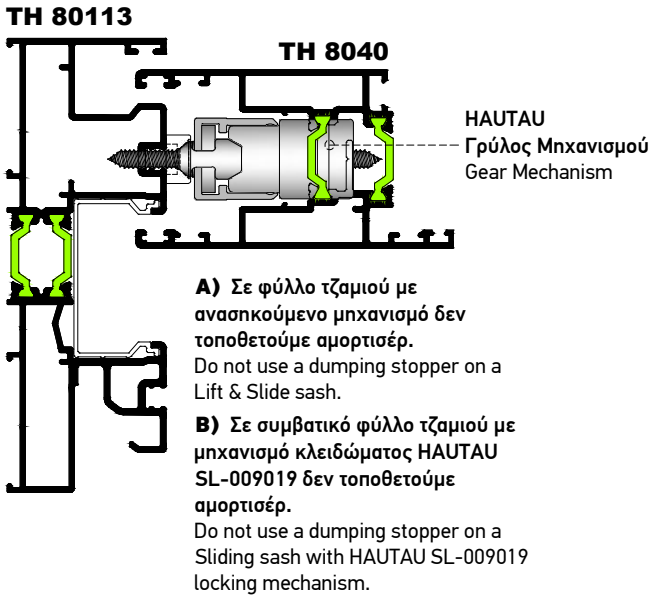

Α) Σε φύλλο τζαμιού με ανασηκούμενο μηχανισμό δεν τοποθετούμε αμορτισέρ.
Do not use a dumping stopper on a Lift & Slide sash.

Β) Σε συμβατικό φύλλο τζαμιού με μηχανισμό κλειδώματος HAUTAU SL-009019 δεν τοποθετούμε αμορτισέρ.
Do not use a dumping stopper on a Sliding sash with HAUTAU SL-009019 locking mechanism.

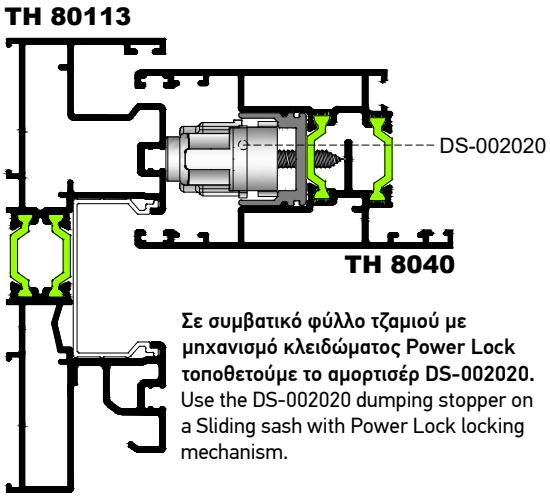

Σε συμβατικό φύλλο τζαμιού με μηχανισμό κλειδώματος Power Lock τοποθετούμε το αμορτισέρ DS-002020.
Use the DS-002020 dumping stopper on a Sliding sash with Power Lock locking mechanism.

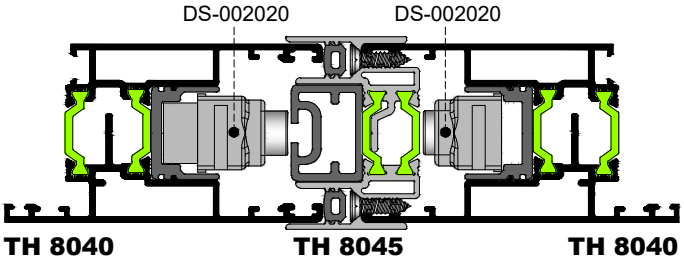

Για φιλτές κατασκευές, στο φύλλο με το μπινί, τοποθετούμε το DS-002020 χωρίς την προσθήκη.
For double joint sash systems, on the sash with adjoining profile, use DS-002020 without the addition.

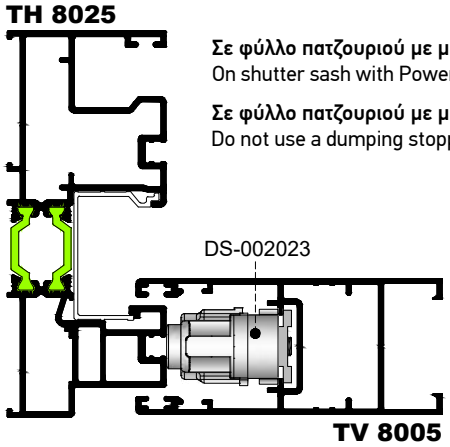

Σε φύλλο πατζουριού με μηχανισμό Power Lock τοποθετούμε το αμορτισέρ με κωδικό DS-002023.
On shutter sash with Power Lock mechanism, use the dumping stopper DS-002023.

Σε φύλλο πατζουριού με μηχανισμό HAUTAU SL-009019 δεν τοποθετούμε αμορτισέρ.
Do not use a dumping stopper on shutter sash with HAUTAU SL-009019 mechanism.

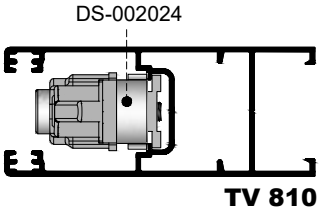

Σε φύλλο πατζουριού TV 810 τοποθετούμε το αμορτισέρ με κωδικό DS-002024.
For TV 810 profile use the DS-002024 dumping stopper.

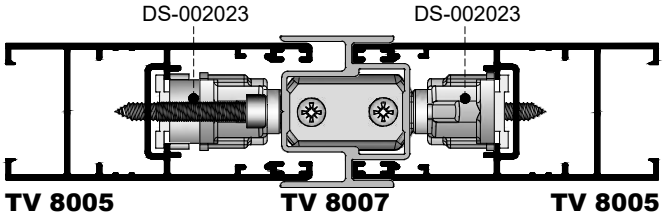

Για φιλτές κατασκευές, στο φύλλο με το μπινί, τοποθετούμε το DS-002023 χωρίς την προσθήκη.
For a double joint sash system, on the sash with adjoining profile, use DS-002023 dumping stopper without its plastic addition.

Τοποθέτηση Αμορτισέρ και Ράουλων σε Φύλλα Σήτας
Installation of Damping Stoppers and Rollers to Insect Screen Sashes

TV 12206

Τοποθέτηση του RO-009037 πριν το τελικό μοντάρισμα του φύλλου.
Insert RO-009037 before the finally assembly of the sash.

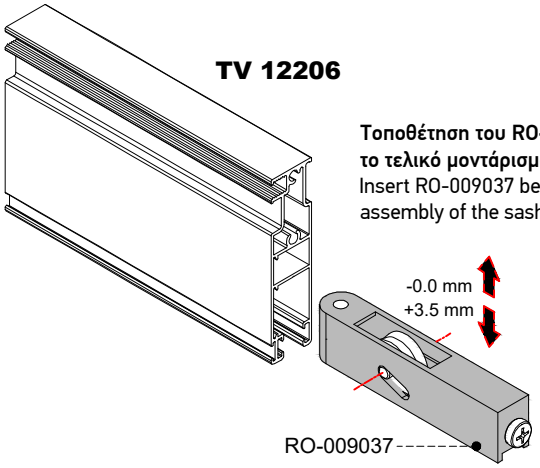

TV 12206

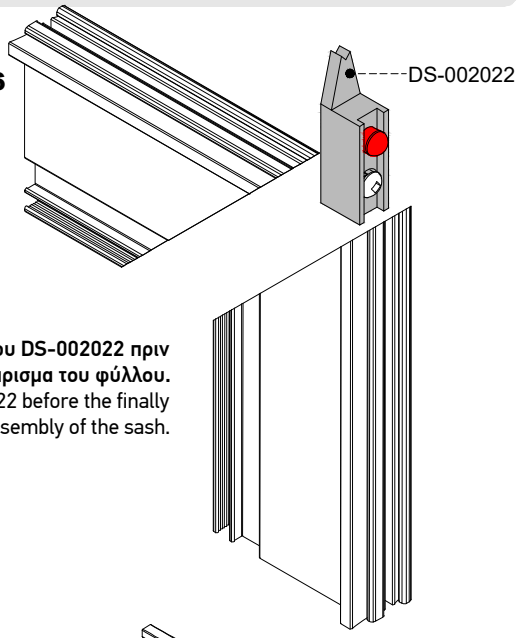

Τοποθέτηση του DS-002022 πριν το τελικό μοντάρισμα του φύλλου.
Insert DS-002022 before the finally assembly of the sash.

TV 80206

Τοποθέτηση του RO-009037 πριν το τελικό μοντάρισμα του φύλλου.
Insert RO-009037 before the finally assembly of the sash.

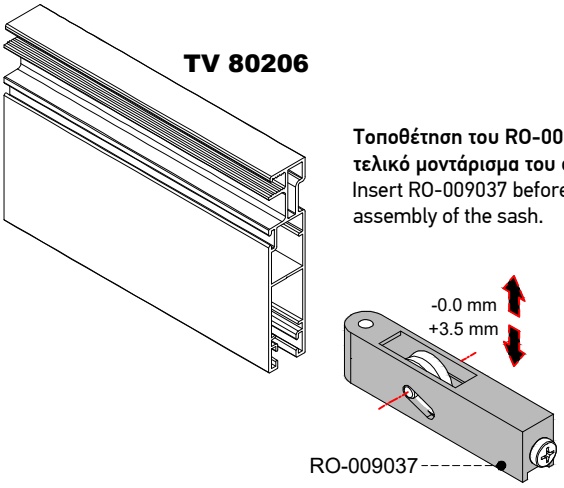

TV 80206

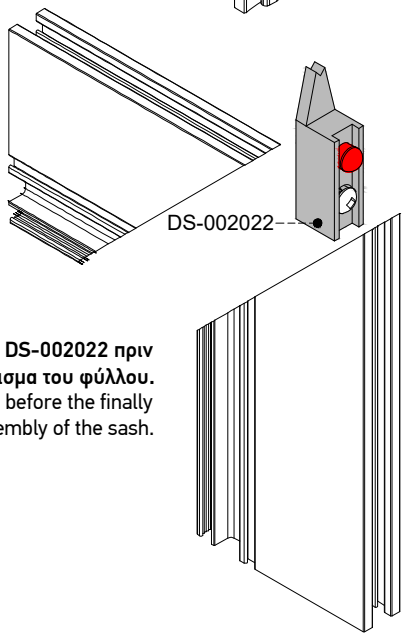

Τοποθέτηση του DS-002022 πριν το τελικό μοντάρισμα του φύλλου.
Insert DS-002022 before the finally assembly of the sash.

TV 8004

Τοποθέτηση του RO-009042 πριν το τελικό μοντάρισμα του φύλλου.
Insert RO-009042 before the finally assembly of the sash.

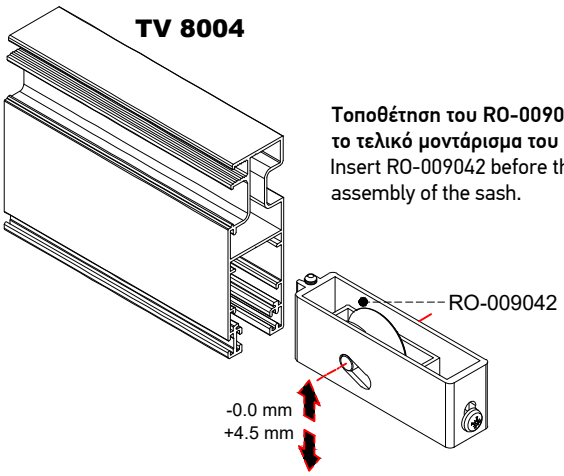

TV 8004

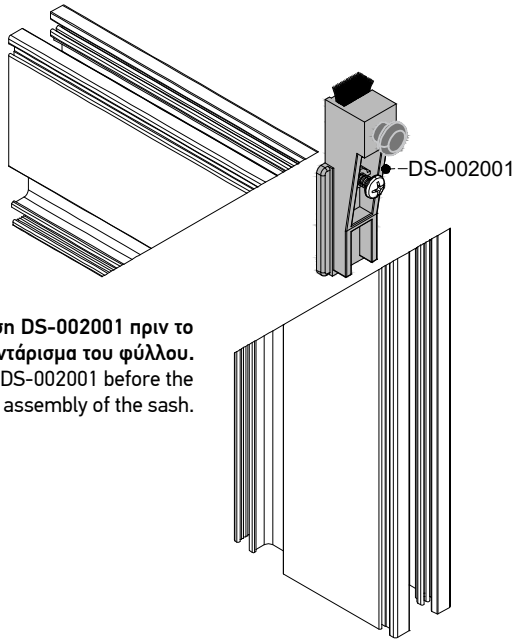

Τοποθέτηση DS-002001 πριν το τελικό μοντάρισμα του φύλλου.
Insert DS-002001 before the finally assembly of the sash.

Τοποθέτηση Αμορτισέρ και Ράουλων σε Φύλλα Πατζουριού και Τζαμιού
Installation of Damping Stopper and Rollers to Shutter Sash and Glass Sash

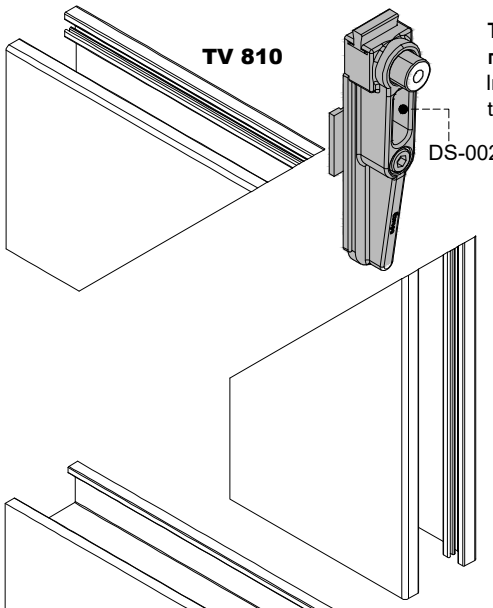

Τοποθέτηση DS-002024 & DS-002023 πριν το τελικό βίδωμα του φύλλου.
Insert DS-002024 & DS-002023 before the finally assembly of the sash.

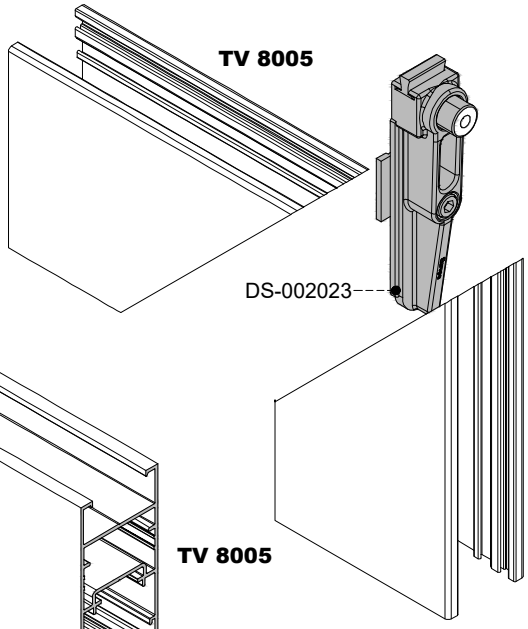

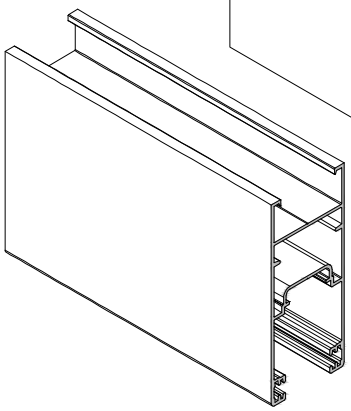

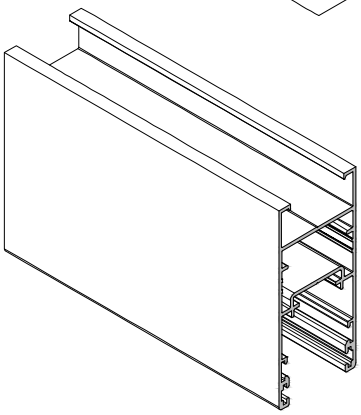

Τοποθέτηση του RO-009035 πριν το τελικό μοντάρισμα του φύλλου.
Insert RO-009035 before the finally assembly of the sash.

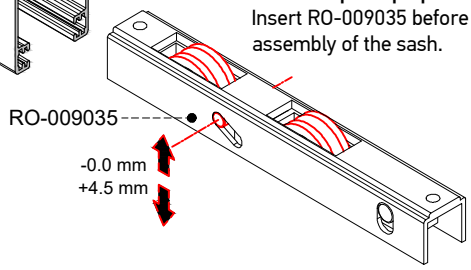

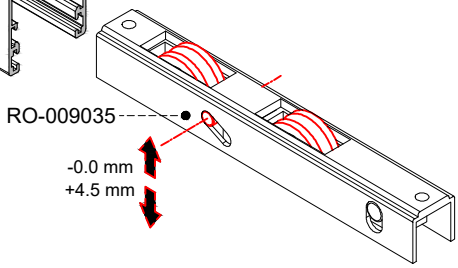

Τοποθέτηση UN-80204 σε απλό φύλλο τζαμιου.
Mounting UN-80204 on a simple slide glass sash.

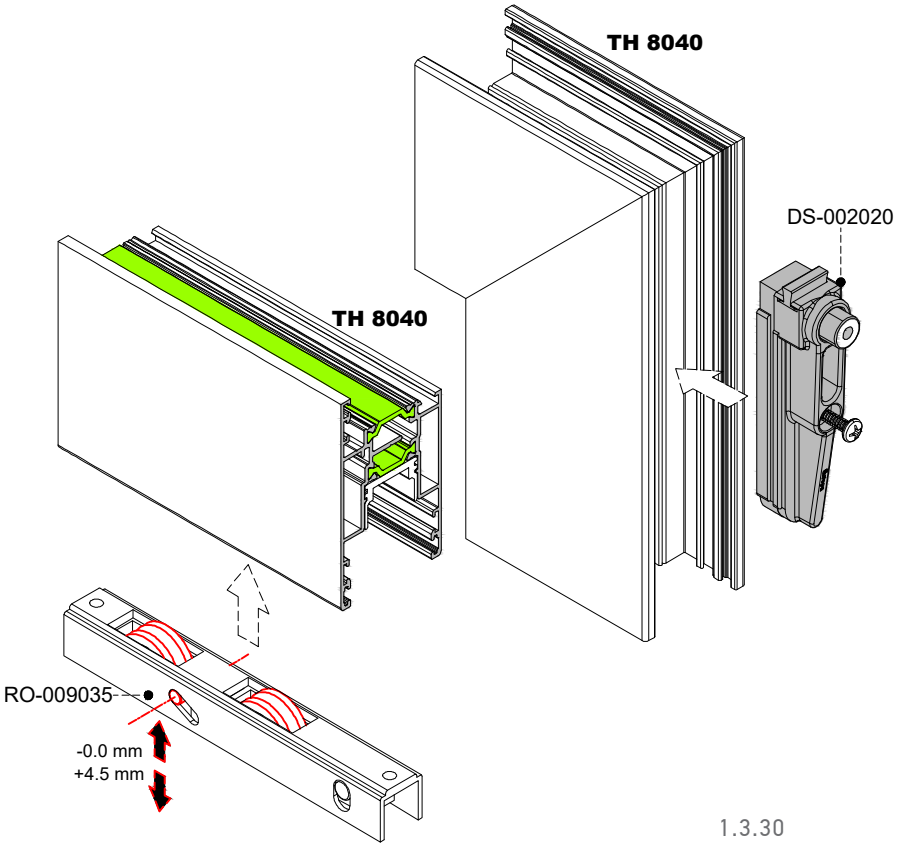

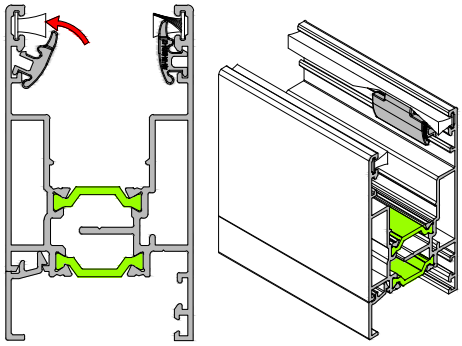

GA-80405 για όλα τα ανασυκούμενα φύλλα
GA-80405 for all lift & sslide sashes

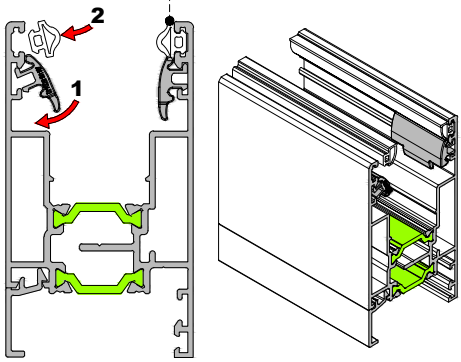

Τυπολογίες Συρόμενης Σήτας
Sliding Insect Screen Types

Διάταξη κρυφής σήτας
Profiles for hidden insect screen

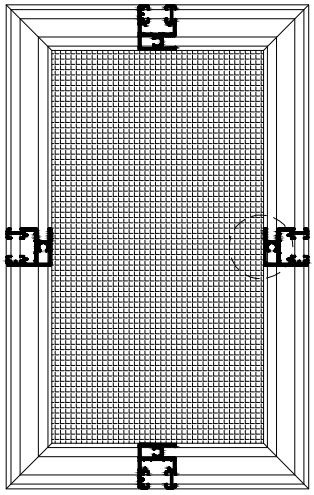

TV 12208

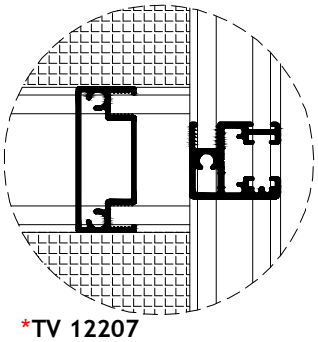

*TV 12207

Διάταξη σήτας για κατασκευές με γάντζο 25mm
Insect screen profiles for systems with 25mm interlock

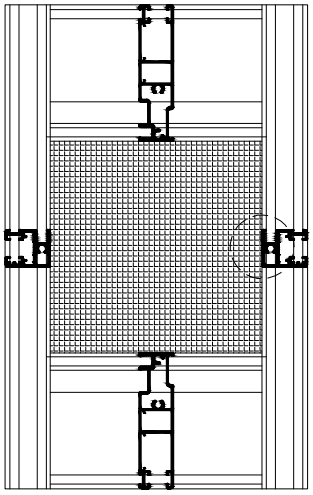

TV 12206

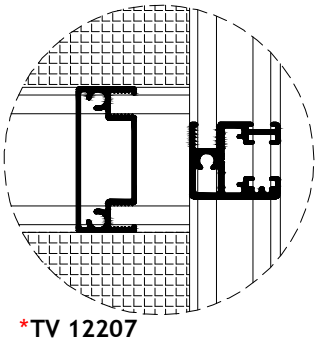

*TV 12207

*ΣΗΜΕΙΩΣΗ:
Για σήτα ύψους άνω του 1m, απαραίτητη η χρήση χωρίσματος TV 12207.

*NOTE:
For insect screen with height more than 1m, the use of transom mullion TV 12207 is necessary.

Διάταξη απλής σήτας
Regular profiles for insect screen

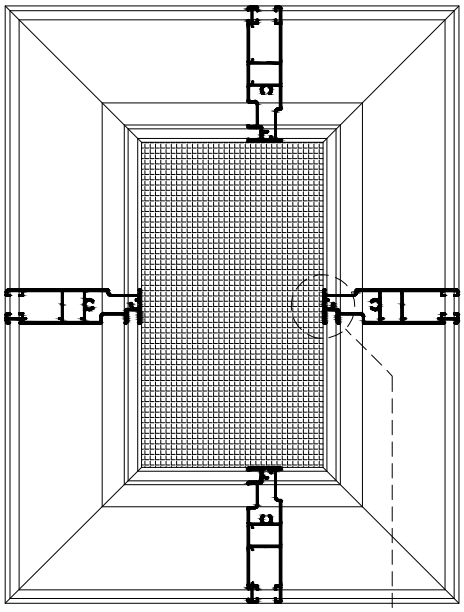

TV 12206

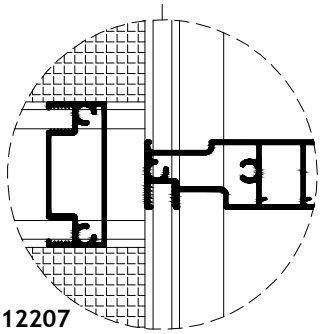

*TV 12207

Διάταξη απλής σήτας
Regular profiles for insect screen

TV 8004

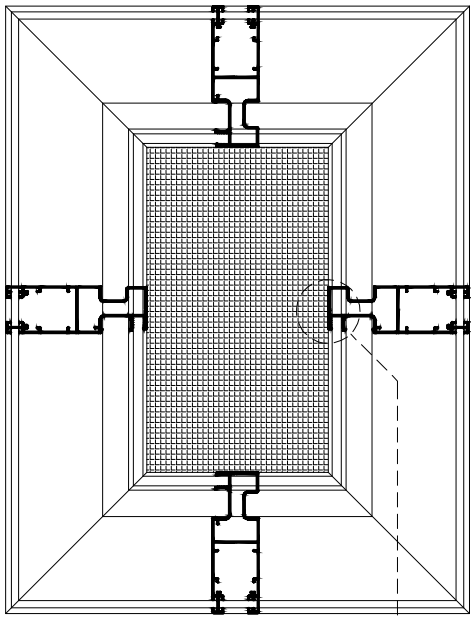

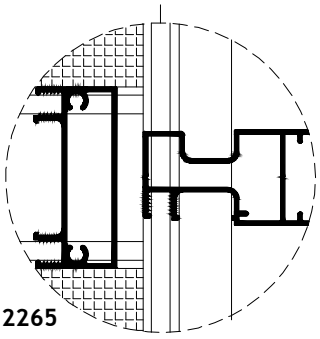

TV 2265

Λεπτομέρεια Συναρμογής Φύλλου Σήτας TV 12208 & TV 12206 σε 90°
Detail of Insect Screen TV 12208 & TV 12206 Assembling in 90°

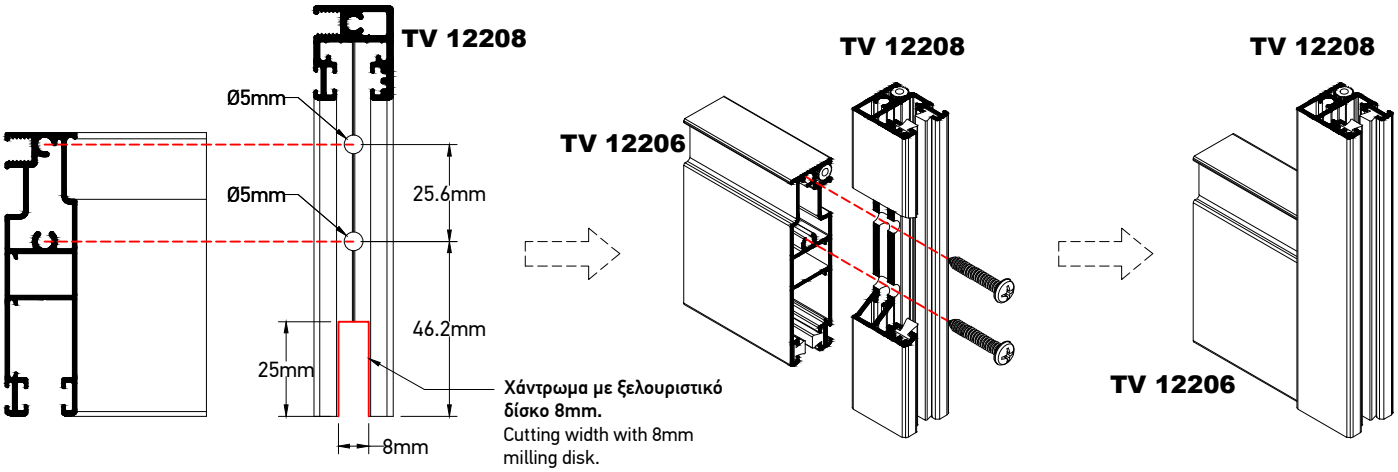

Συναρμογή Φύλλου Σήτας TV 12208 & Χωρίσματος Σήτας TV 12207
Assembly of Insect Screen Sash TV 12208 & Mullion for Insect Screen Sash TV 12207

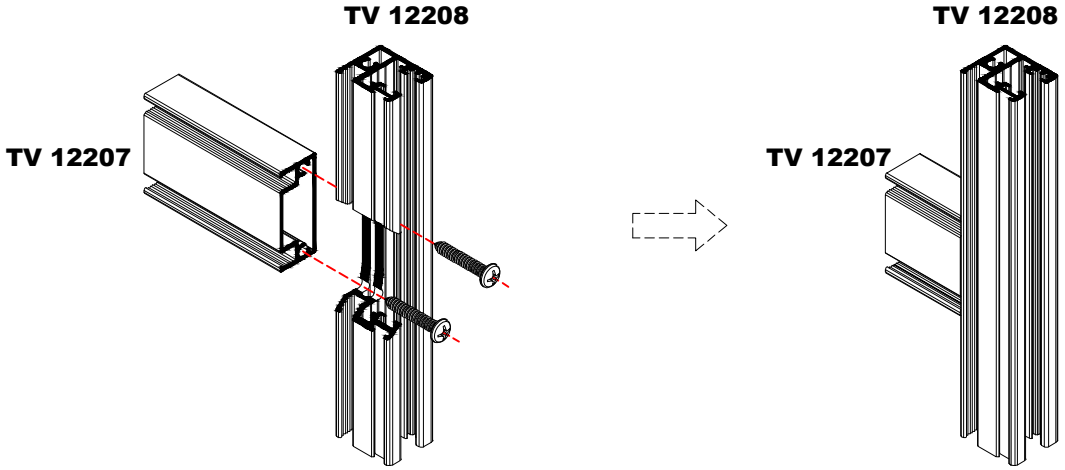

Συναρμογή Φύλλου Κρυφής Σήτας TV 12208 σε 45°
Assembly of Hidden Insect Screen Sash TV 12208 in 45°

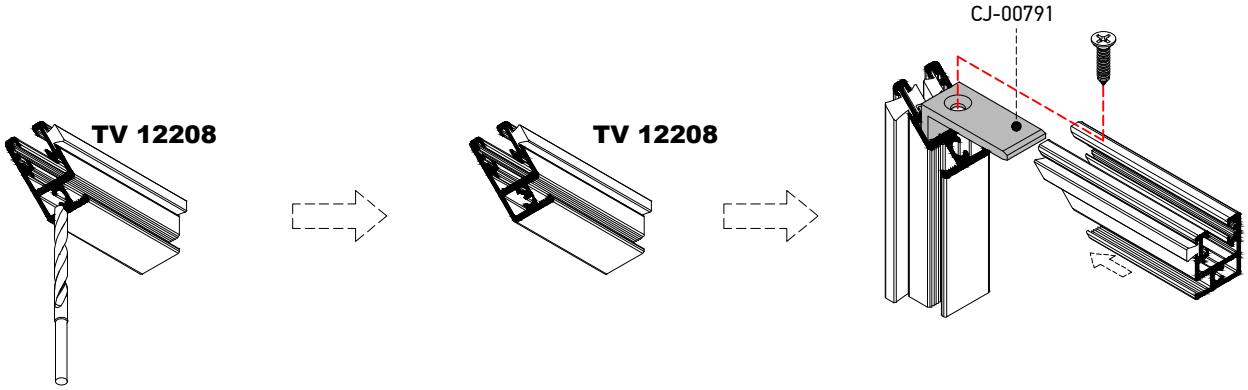

Λεπτομέρεια Συναρμογής των Προφίλ Κρυφής Σήτας
Detail of Hidden Insect Screen Assembling

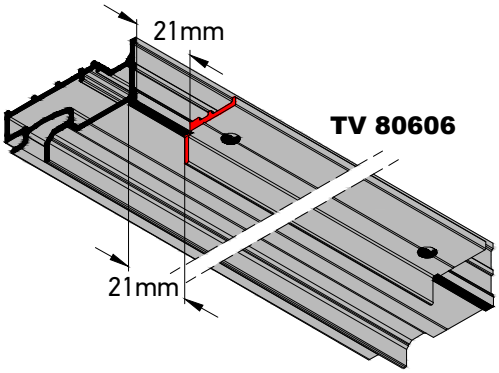

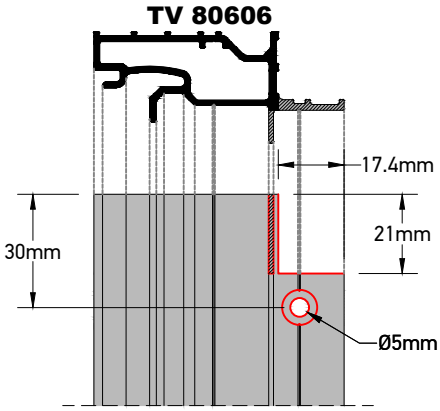

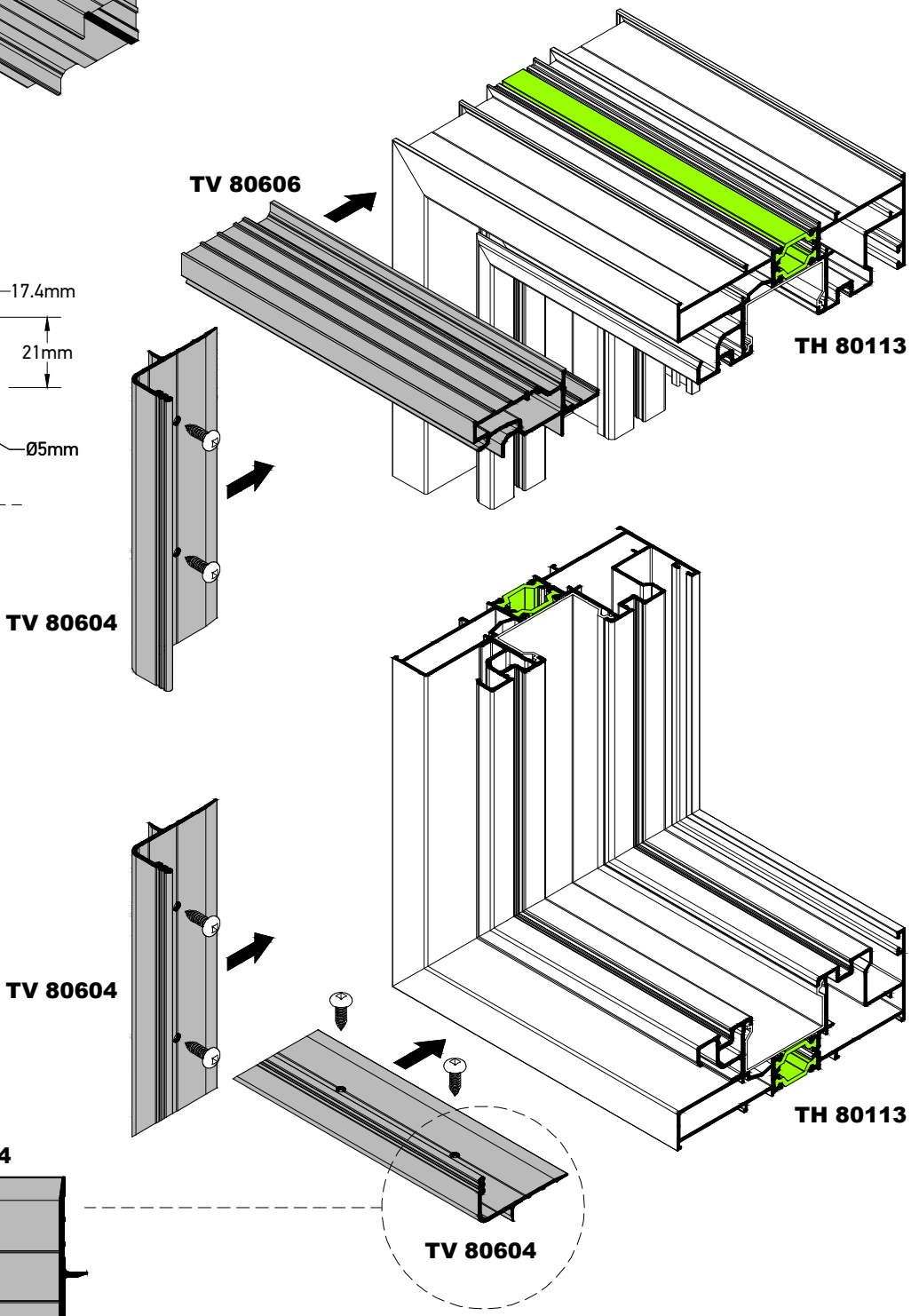

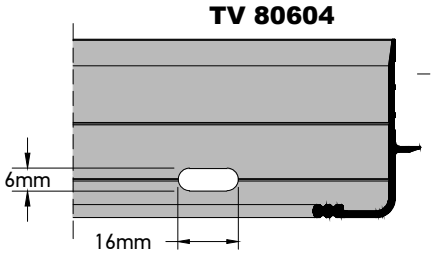

Οπές στο κάτω οριζόντιο TV 80604 για την απορροή υδάτων
Open holes on the bottom horizontal TV 80604 for water drainage

Συναρμολόγηση Κρυφής Σήτας
Assembling of Hidden Insect Screen

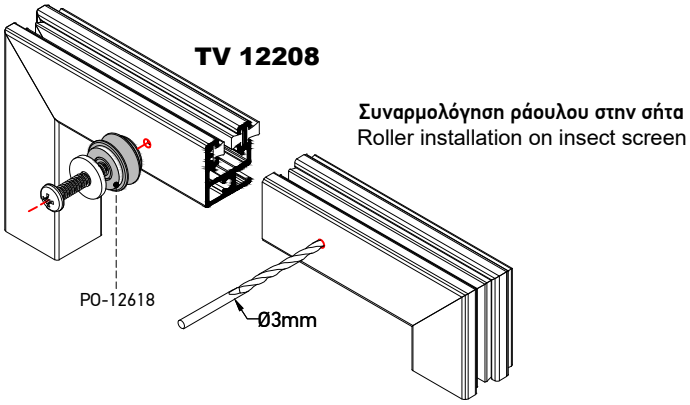

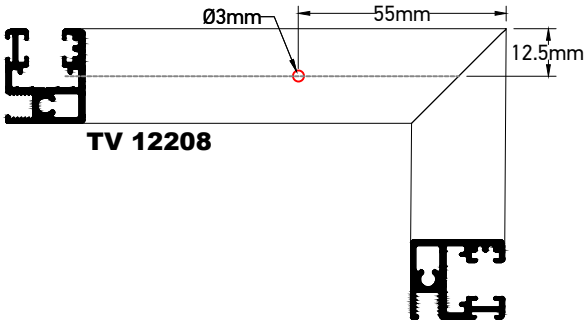

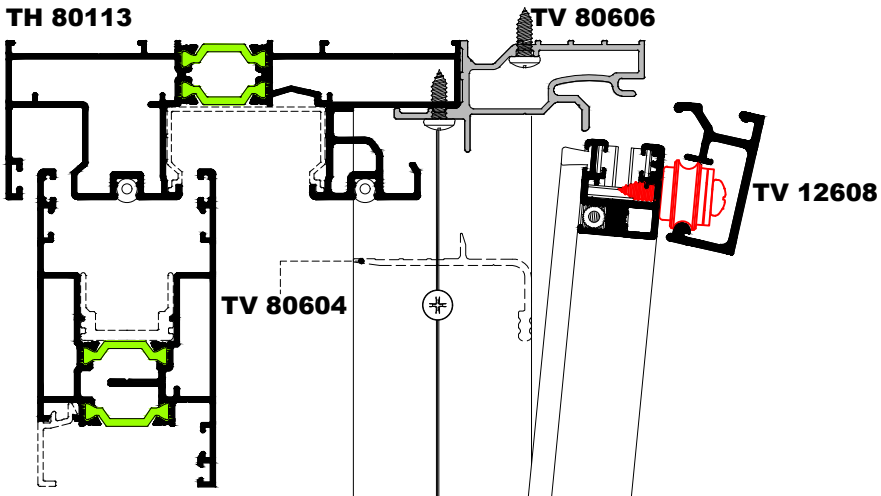

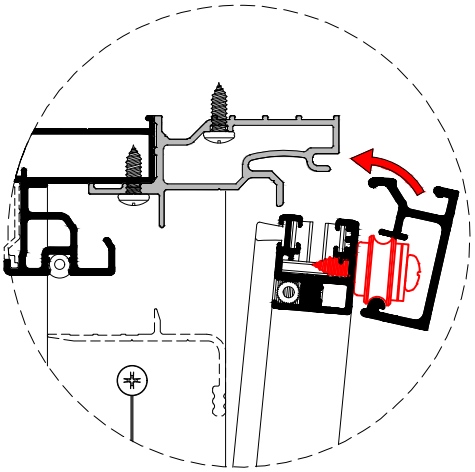

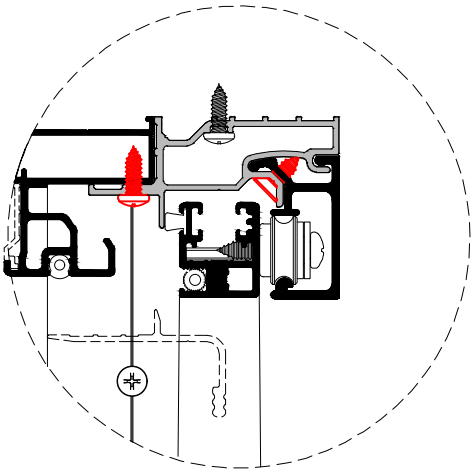

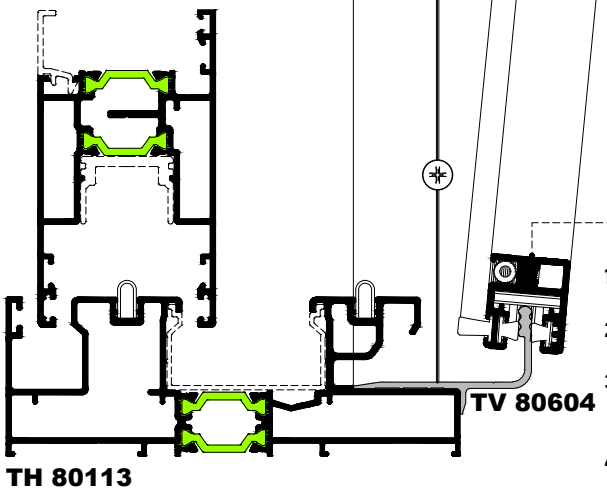

1. **Τοποθέτηση της κάτω πλευράς της σήτας στον οδηγό (υπό κλίση).**
   Place the insect screen sash to the bottom rail.
2. **Προσαρμογή του οδηγού TV 12608 στο φύλλο της σήτας.**
   Attatch the TV 12608 profile to the top of the insect screen sash.
3. **Τοποθέτηση του συναρμολογημένου οδηγού TV 12608 και φύλλου σήτας στην υποδοχή της βάσης TV 80606.**
   Insert the assembled TV 12608 and insect screen into the base profile TV 80606.
4. **Βίδωμα του οδηγού TV 12608 επάνω στην βάση TV 80606.**
   Fix the TV 12608 profile onto the TV 80606 base profile.

Τάκοι Στεγάνωσης Οδηγών Ύψους 42mm για Απλό Συρόμενο Φύλλο
Sealing Plugs for Rails with 42mm Height for Simple Sliding Sash

Με Γάντζο 25mm | With 25mm Interlock

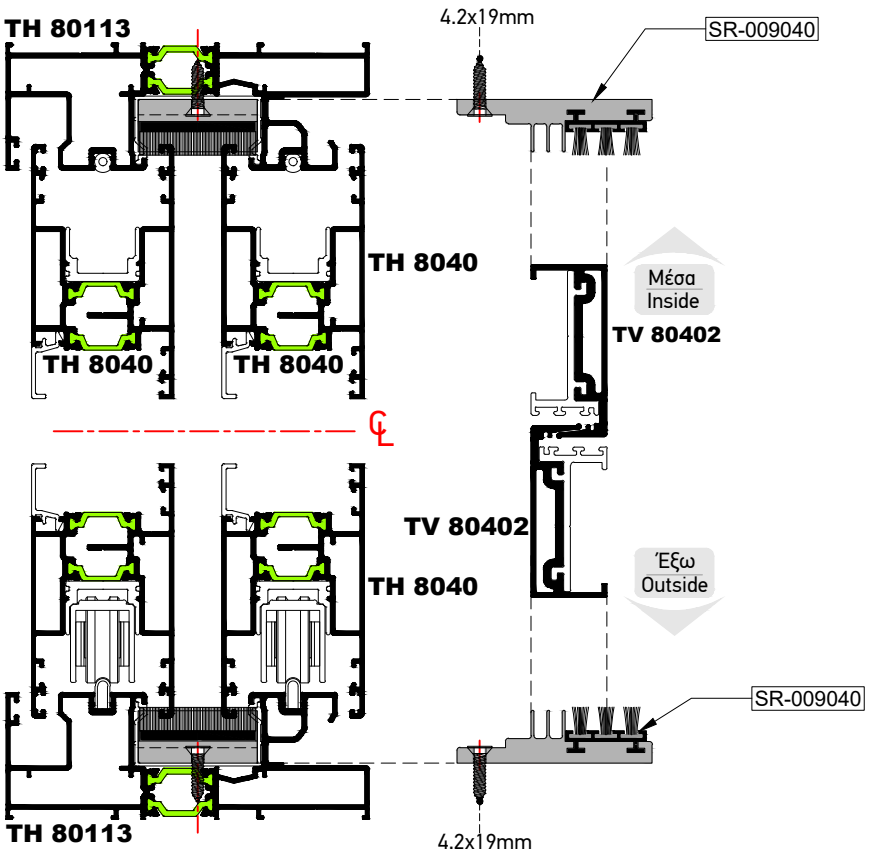

Με Γάντζο 50mm | With 50mm Interlock

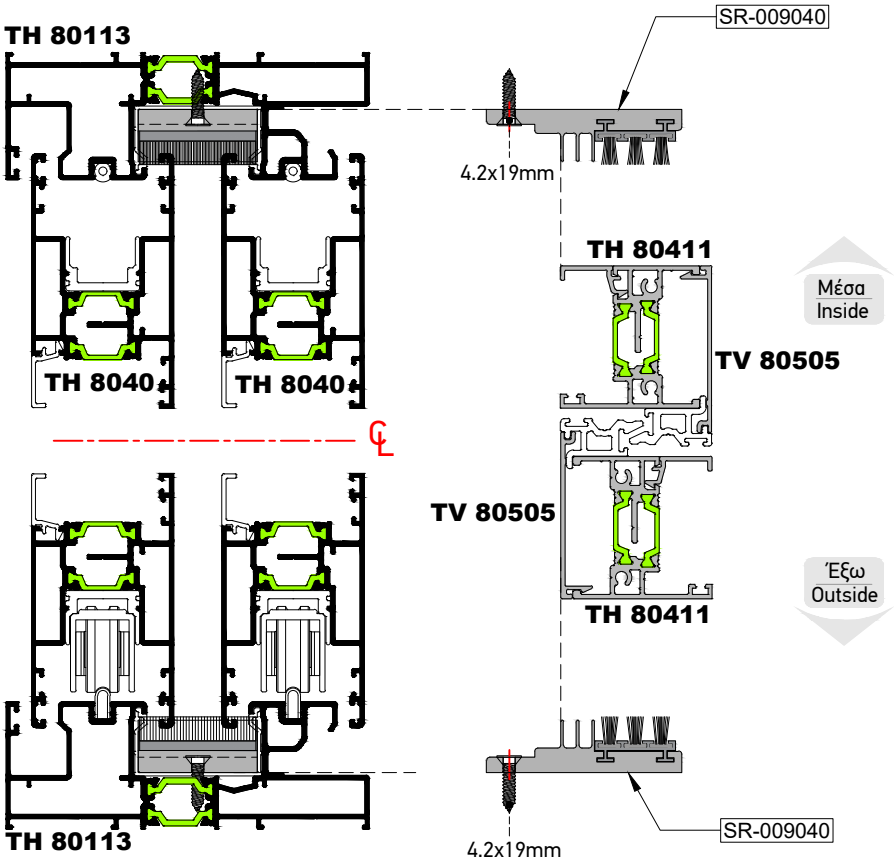

Τοποθέτηση Επάνω Τάκου Στεγάνωσης
Installation of Upper Sealing Plug

Βήμα 1
Step 1

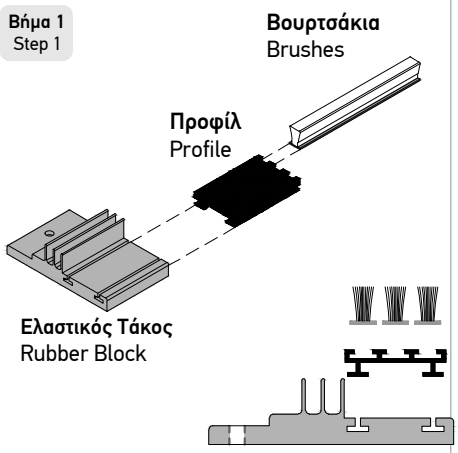

Βήμα 2
Step 2

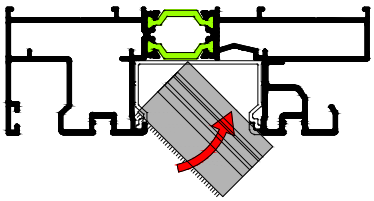

Βήμα 3
Step 3

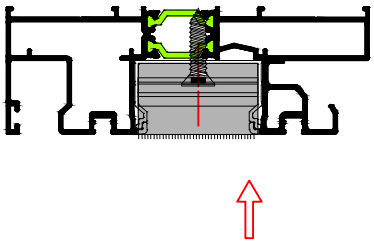

Τάκοι Στεγάνωσης Οδηγών Ύψους 42mm για Απλό Συρόμενο Φύλλο
Sealing Plugs for Rails with 42mm Height for Simple Sliding Sash

Με Κανονικό Γάντζο | With Normal Interlock

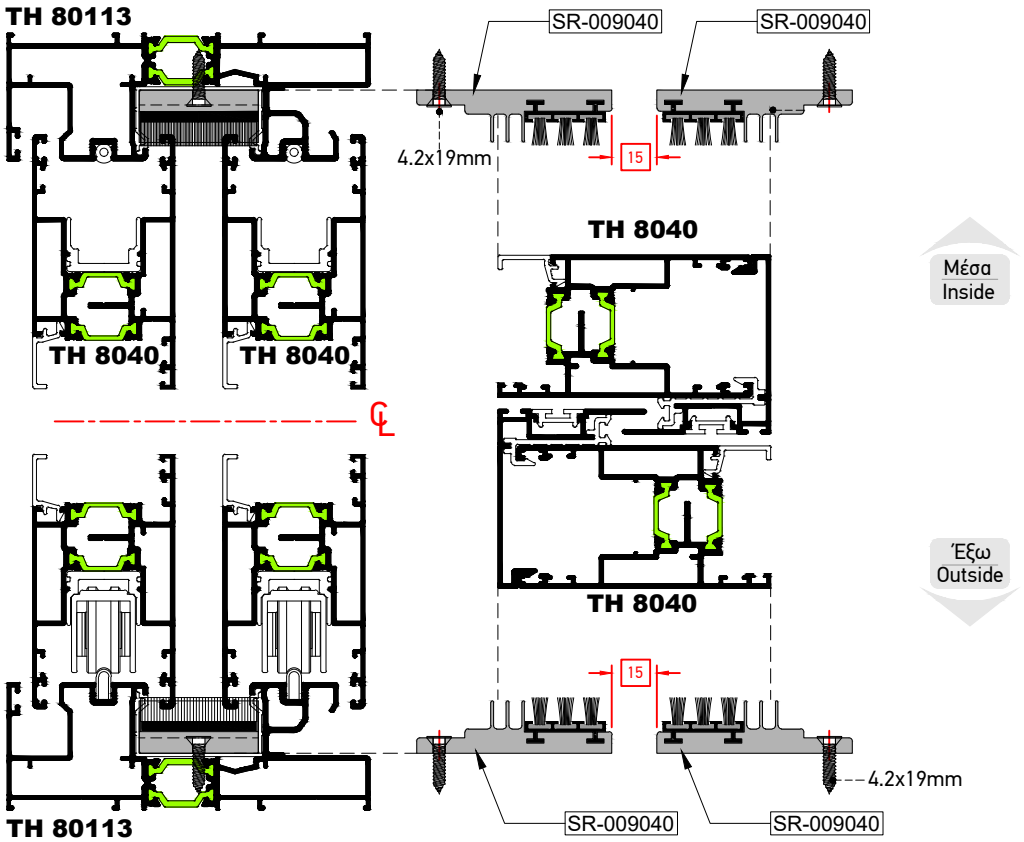

Τάκοι Στεγάνωσης Οδηγών Ύψους 42mm για Ανασηκούμενο Φύλλο
Sealing Plugs for Rails with 42mm Height for Lift & Slide Sash

Με Γάντζο 25mm | With 25mm Interlock

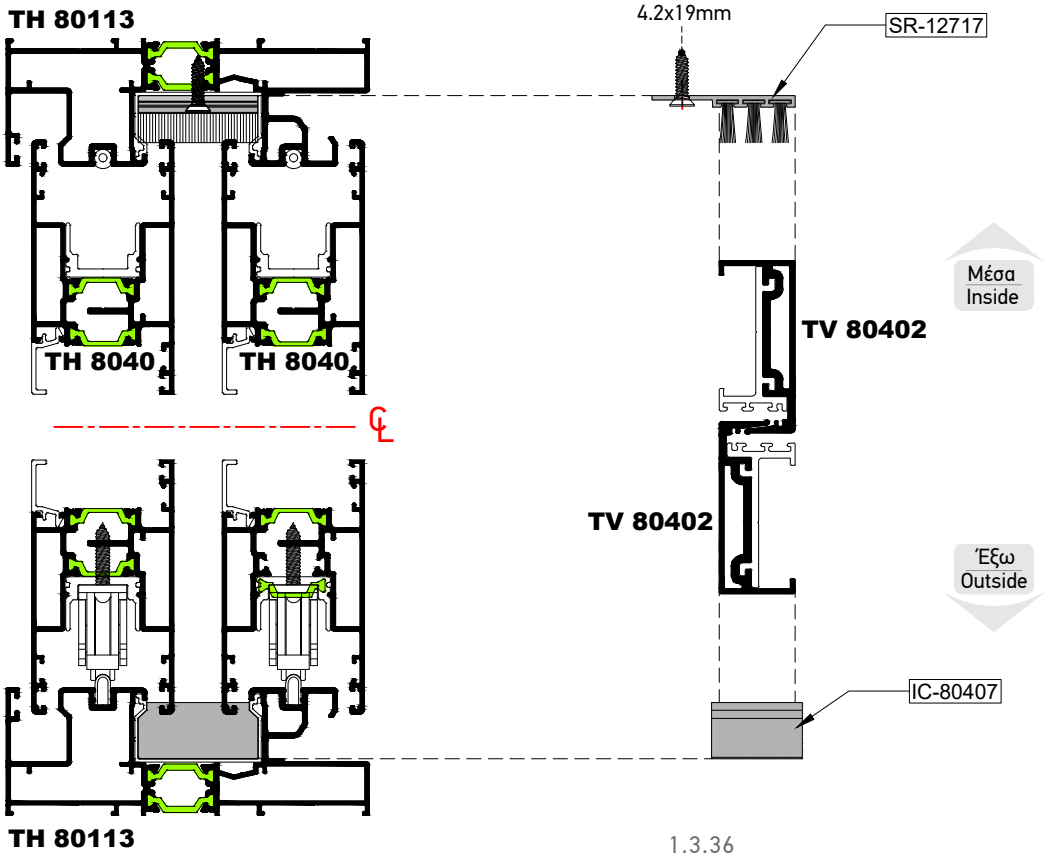

Τάκοι Στεγάνωσης Οδηγών Ύψους 42mm για Ανασηκούμενο Φύλλο
Sealing Plugs for Rails with 42mm Height for Lift & Slide Sash

Με Γάντζο 50mm | With 50mm Interlock

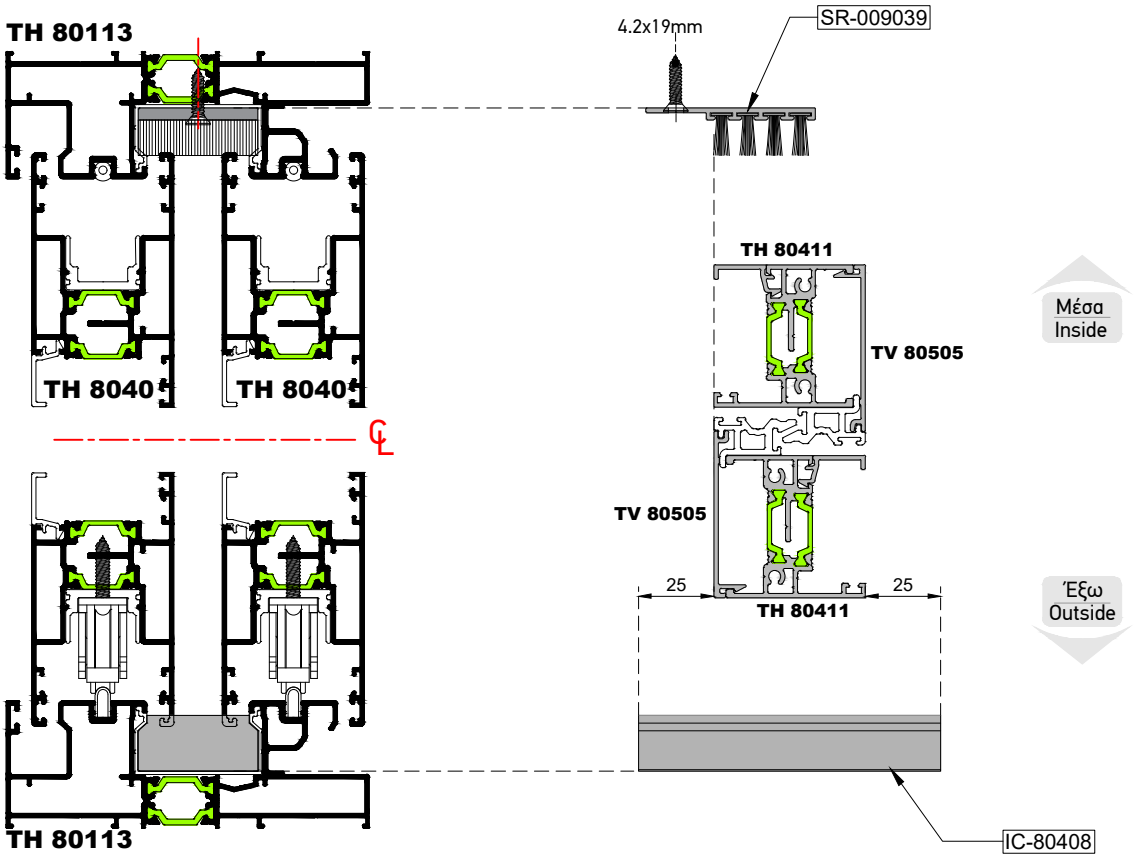

Με Κανονικό Γάντζο | With Normal Interlock

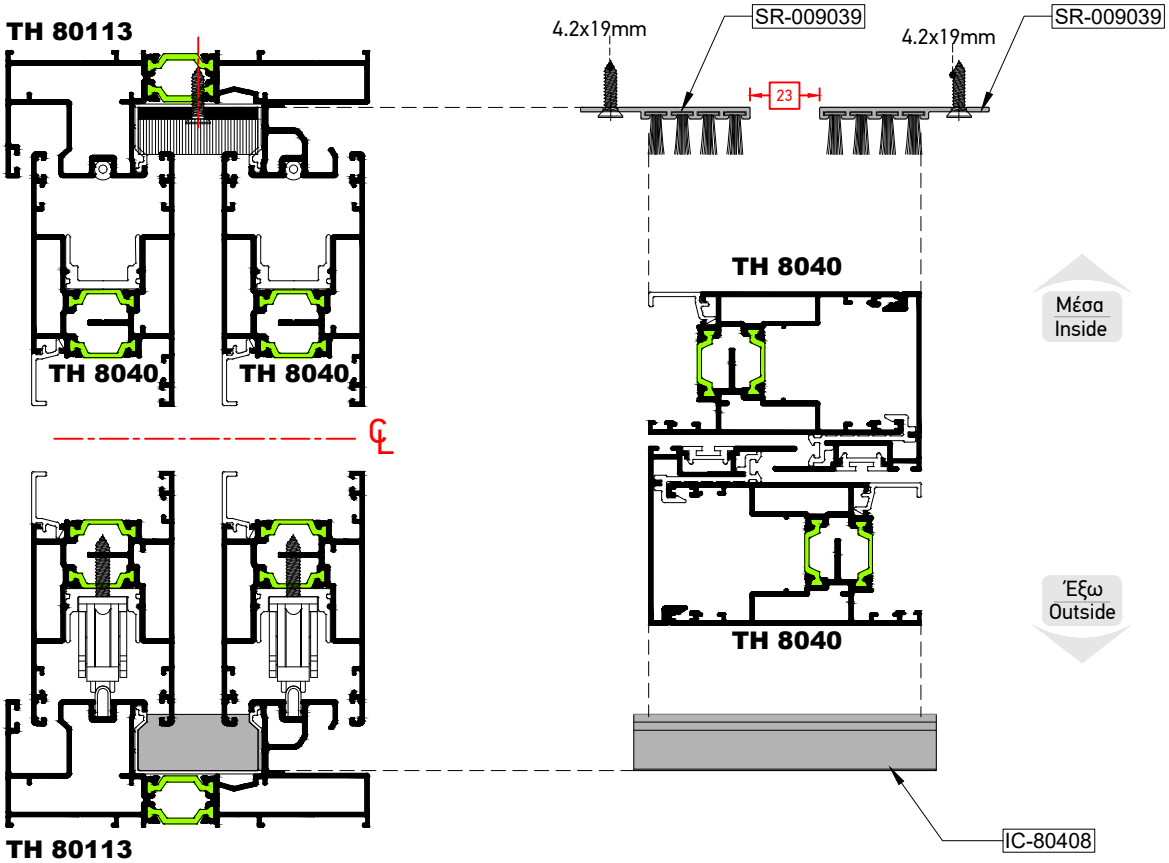

Τάκοι Στεγάνωσης Οδηγών Ύψους 34mm για Απλό Συρόμενο Φύλλο
Sealing Plugs for Rails with 34mm Height for Simple Sliding Sash

Με Γάντζο 25mm | With 25mm Interlock

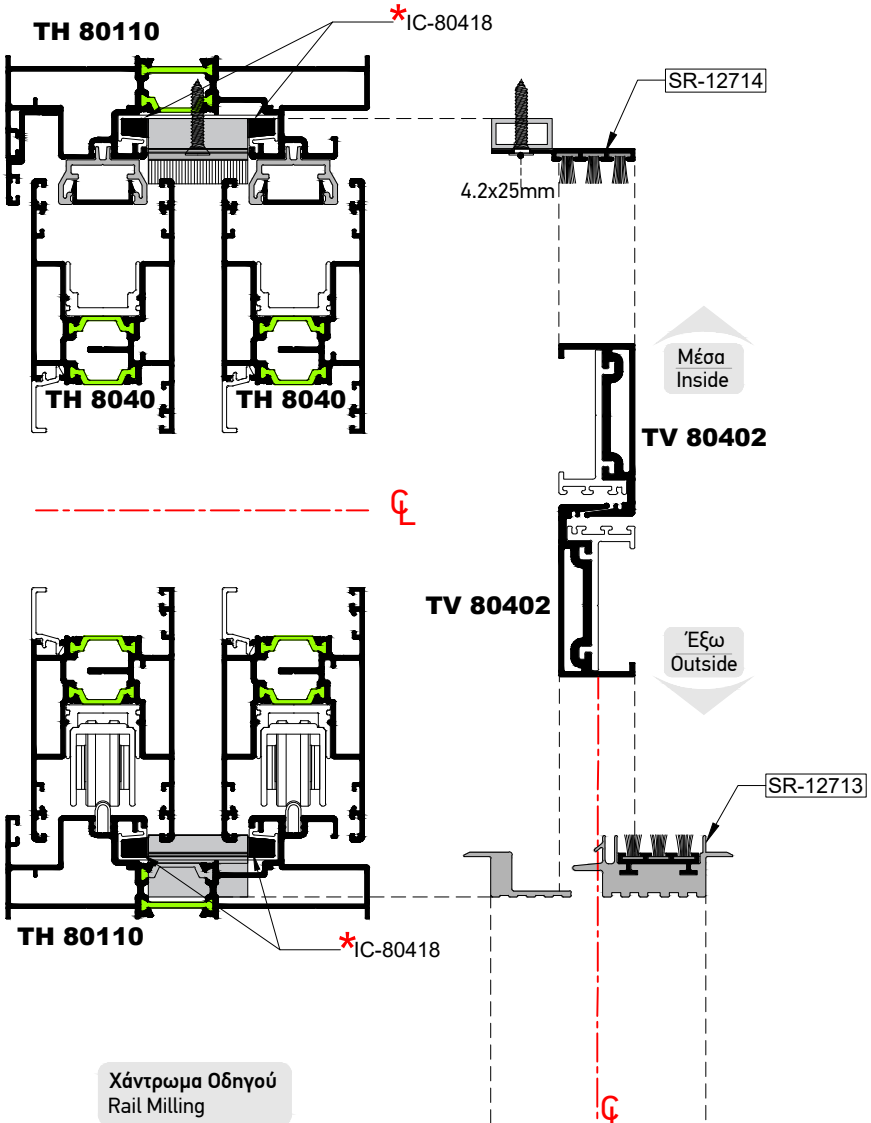

Τοποθέτηση Επάνω Τάκου & ταινίας IC-80418
Upper Sealing Plug Installation & foam tape IC-80418

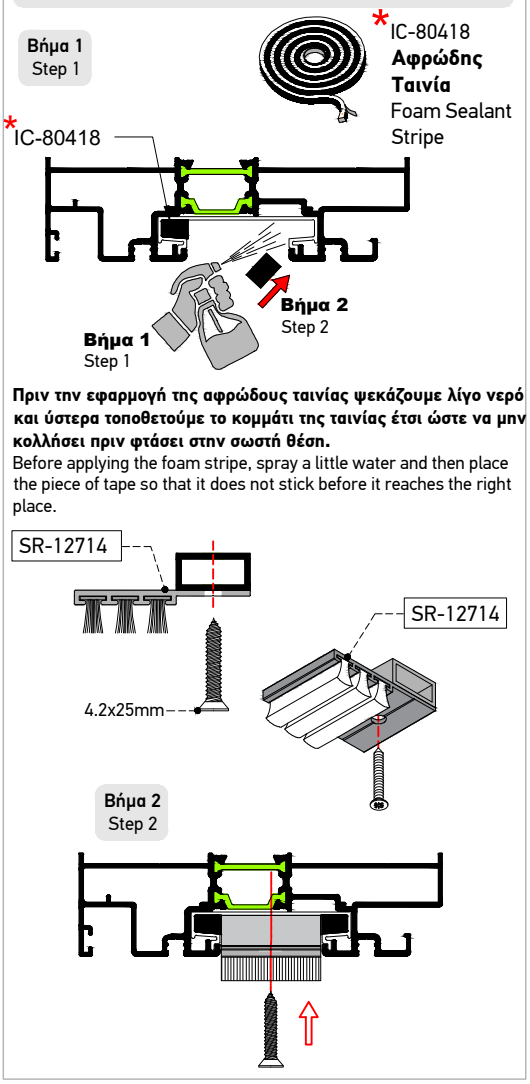

Πριν την εφαρμογή της αφρώδους ταινίας ψεκάζουμε λίγο νερό και ύστερα τοποθετούμε το κομμάτι της ταινίας έτσι ώστε να μην κολλήσει πριν φτάσει στην σωστή θέση.
Before applying the foam stripe, spray a little water and then place the piece of tape so that it does not stick before it reaches the right place.

Χάντρωμα Οδηγού
Rail Milling

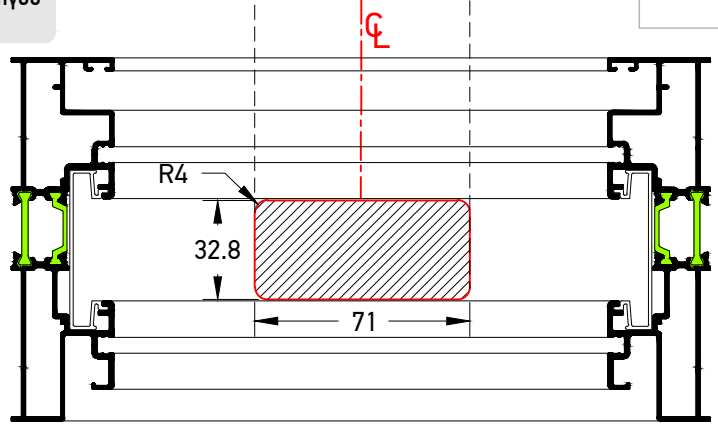

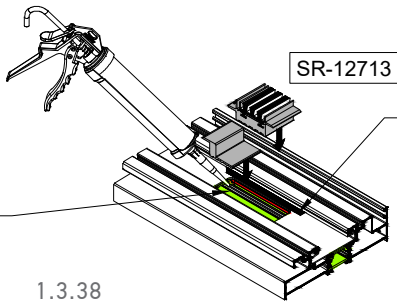

Απαραίτητη η χρήση κόλλας πριν την τοποθέτηση του τάκου
It is necessary to use glue before installing the sealant plugs

Τάκοι Στεγάνωσης Οδηγών Ύψους 34mm για Απλό Συρόμενο Φύλλο
Sealing Plugs for Rails with 34mm Height for Simple Sliding Sash

Με Γάντζο 50mm | With 50mm Interlock

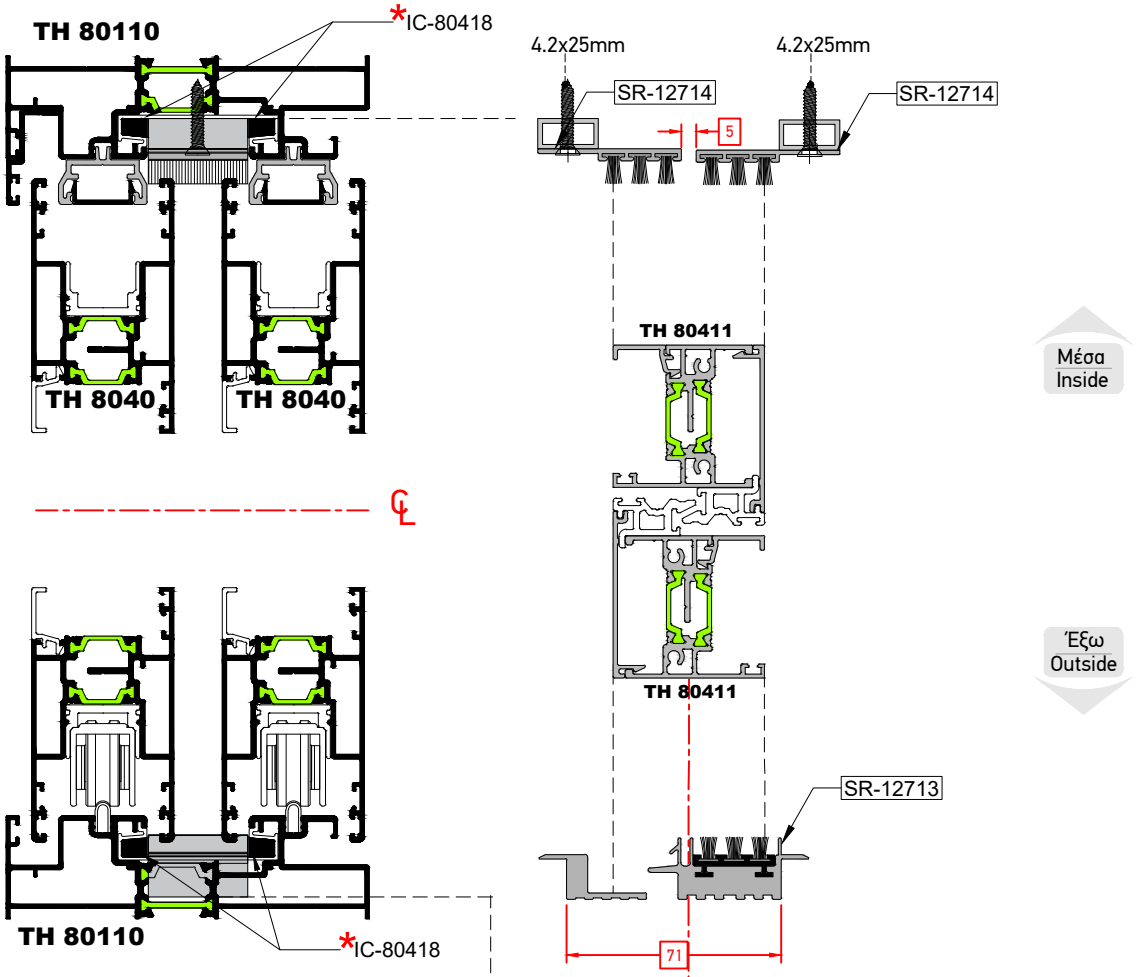

Χάντρωμα Οδηγού
Rail Milling

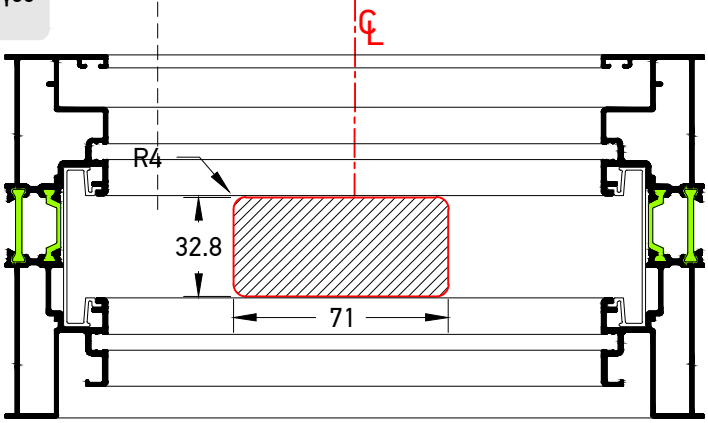

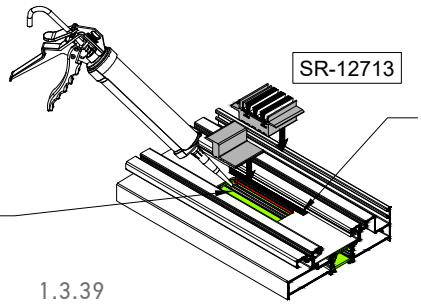

Αφρώδης Ταινία
Foam Sealant Stripe

Απαραίτητη η χρήση κόλλας πριν την τοποθέτηση του τάκου
It is necessary to use glue before installing the sealant plugs

Τάκοι Στεγάνωσης Οδηγών Ύψους 34mm για Απλό Συρόμενο Φύλλο
Sealing Plugs for Rails with 34mm Height for Simple Sliding Sash

Με Κανονικό Γάντζο | With Normal Interlock

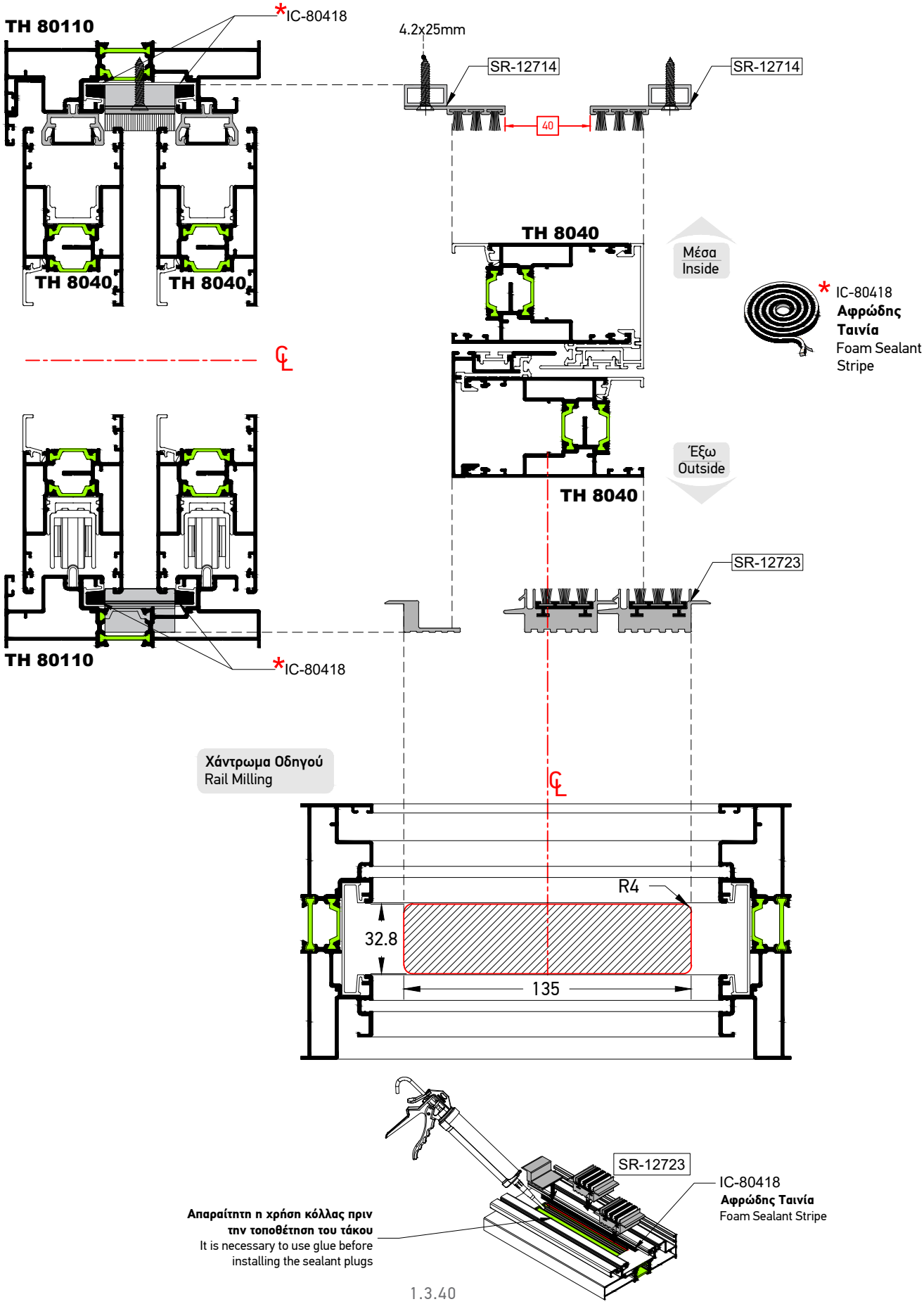

Τάκοι Στεγάνωσης Οδηγών Ύψους 34mm για Ανασηκούμενο Φύλλο
Sealing Plugs for Rails with 34mm Height for Lift & Slide Sash

Με Γάντζο 25mm | With 25mm Interlock

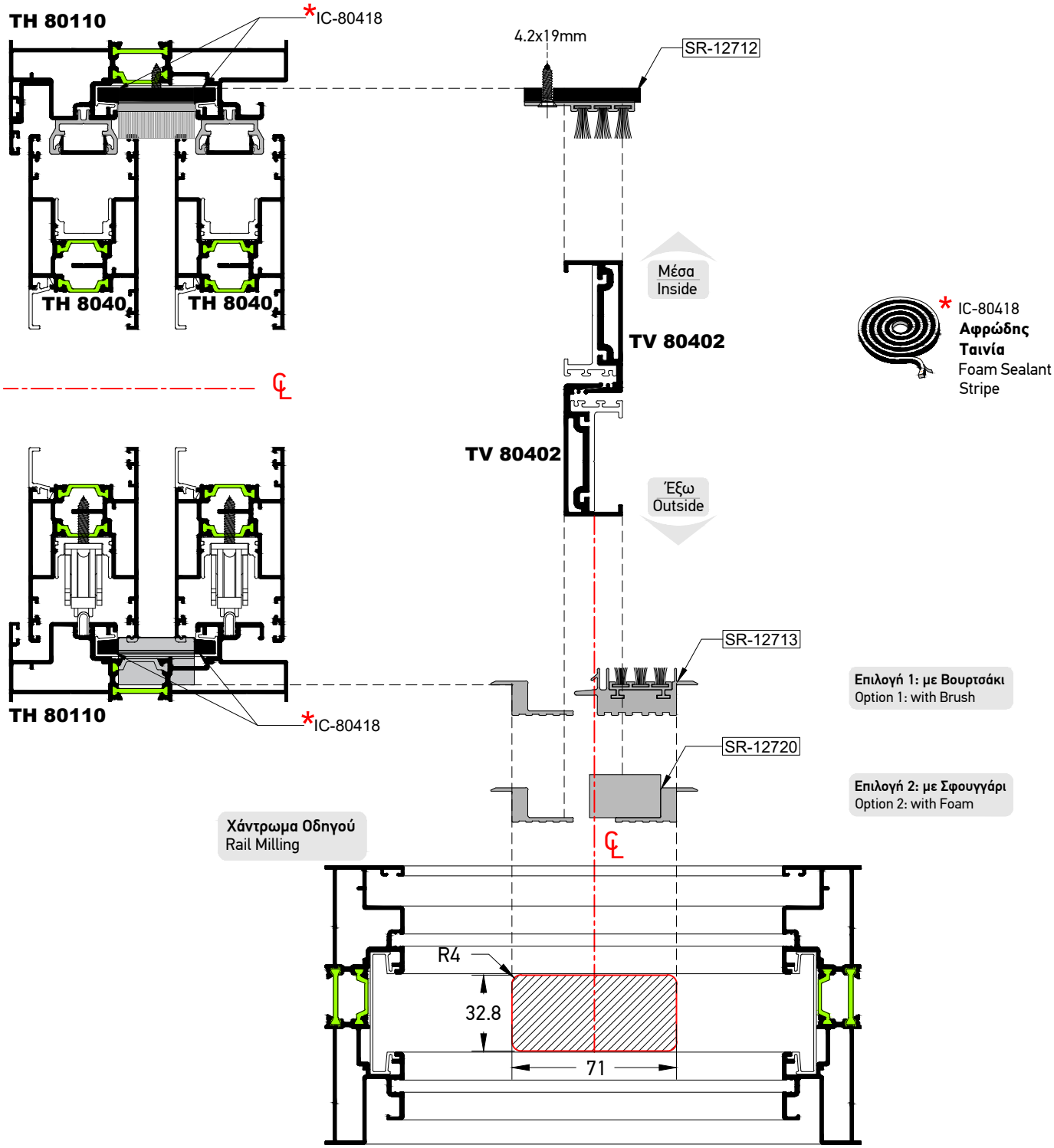

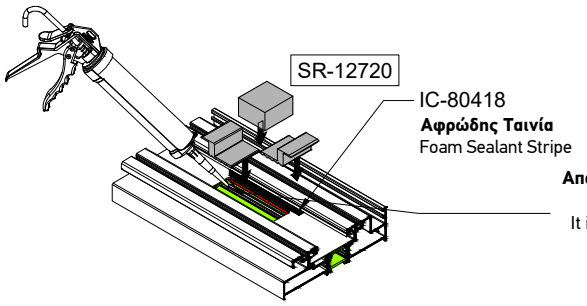

Απαραίτητη η χρήση κόλλας πριν την τοποθέτηση του τάκου
It is necessary to use glue before installing the sealant plugs

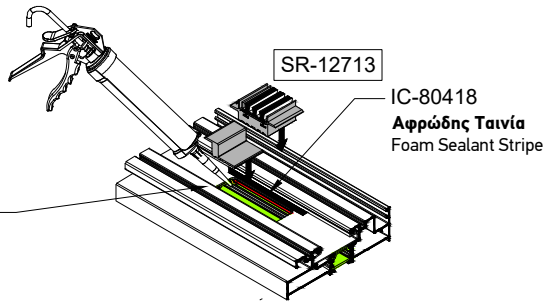

Τάκοι Στεγάνωσης Οδηγών Ύψους 34mm για Ανασηκούμενο Φύλλο
Sealing Plugs for Rails with 34mm Height for Lift & Slide Sash

Με Γάντζο 25mm | With 25mm Interlock

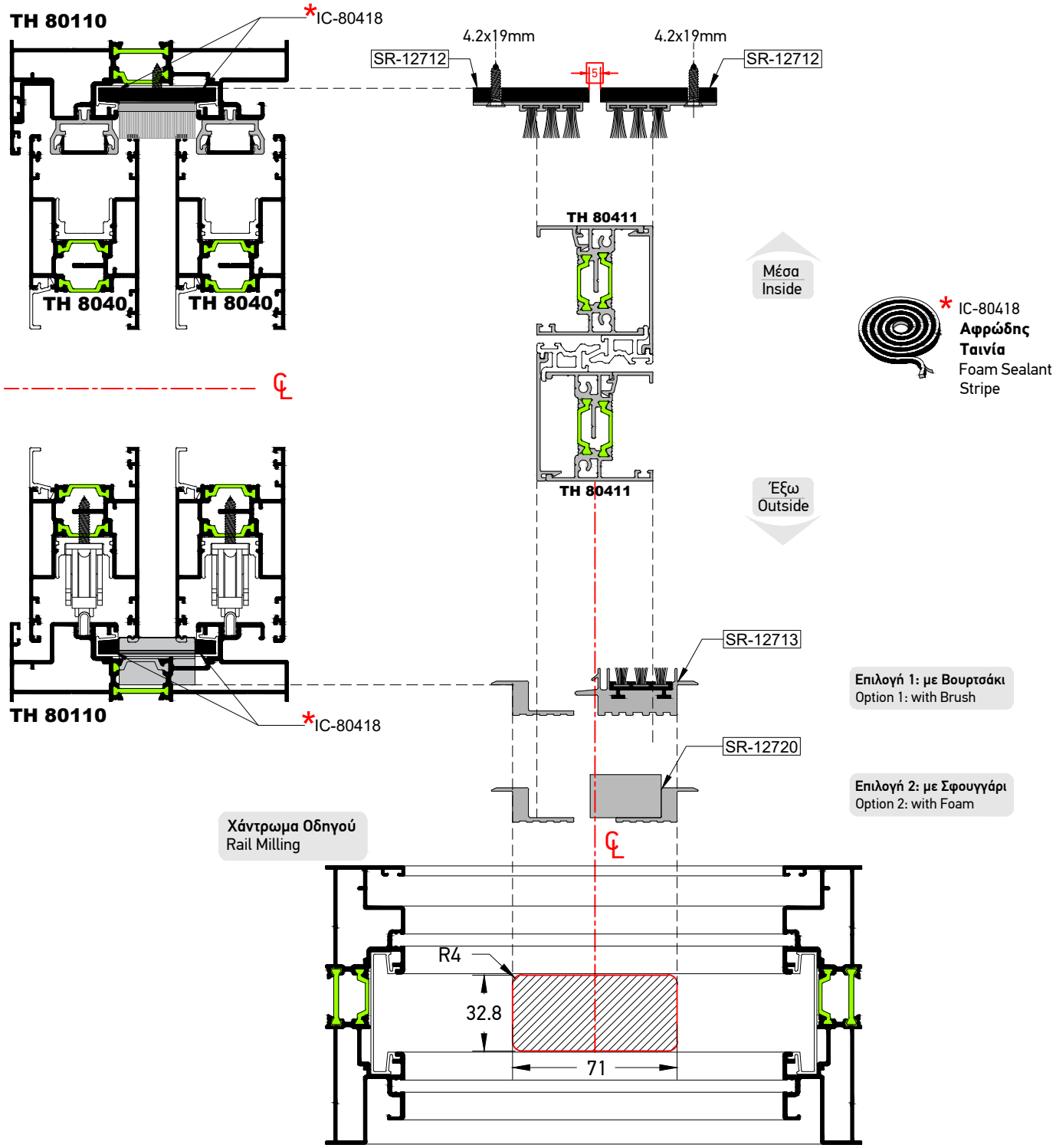

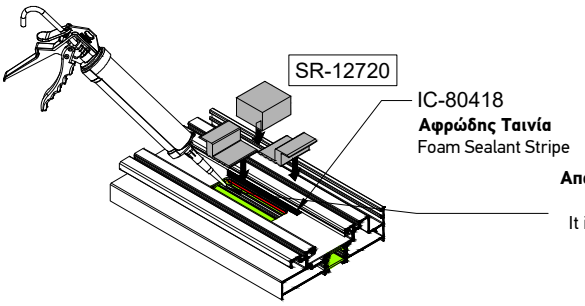

Απαραίτητη η χρήση κόλλας πριν την τοποθέτηση του τάκου
It is necessary to use glue before installing the sealant plugs

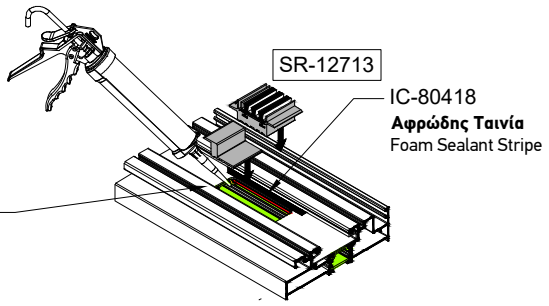

Τάκοι Στεγάνωσης Οδηγών Ύψους 34mm για Ανασηκούμενο Φύλλο
Sealing Plugs for Rails with 34mm Height for Lift & Slide Sash

Με Κανονικό Γάντζο | With Normal Interlock

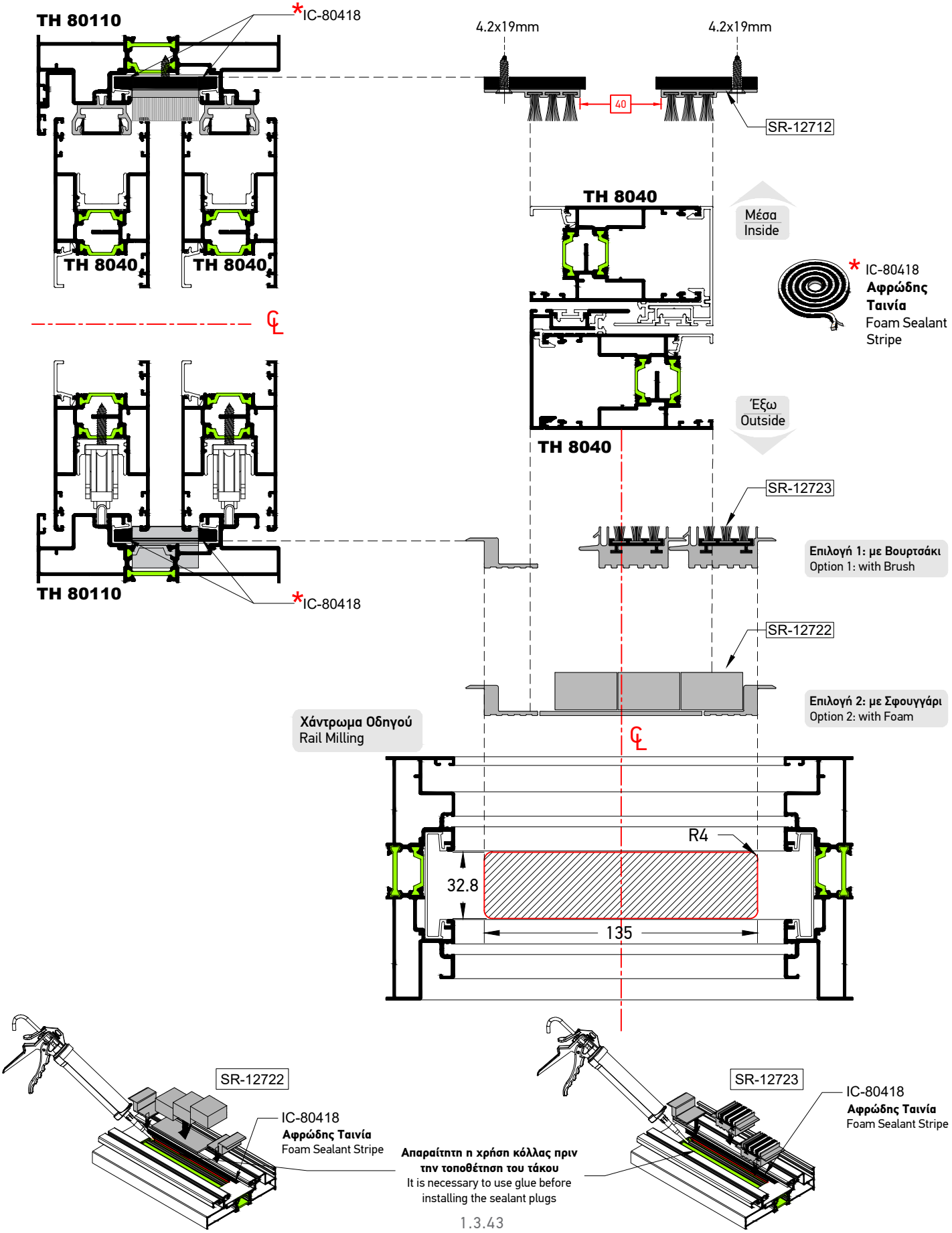

Τάκοι Στεγάνωσης Οδηγών Ύψους 42mm για Απλό Fix&Slide Σύστημα
Sealing Plugs for Rails with 42mm Height for Simple Fix & Slide System

Με Γάντζο 25mm | With 25mm Interlock

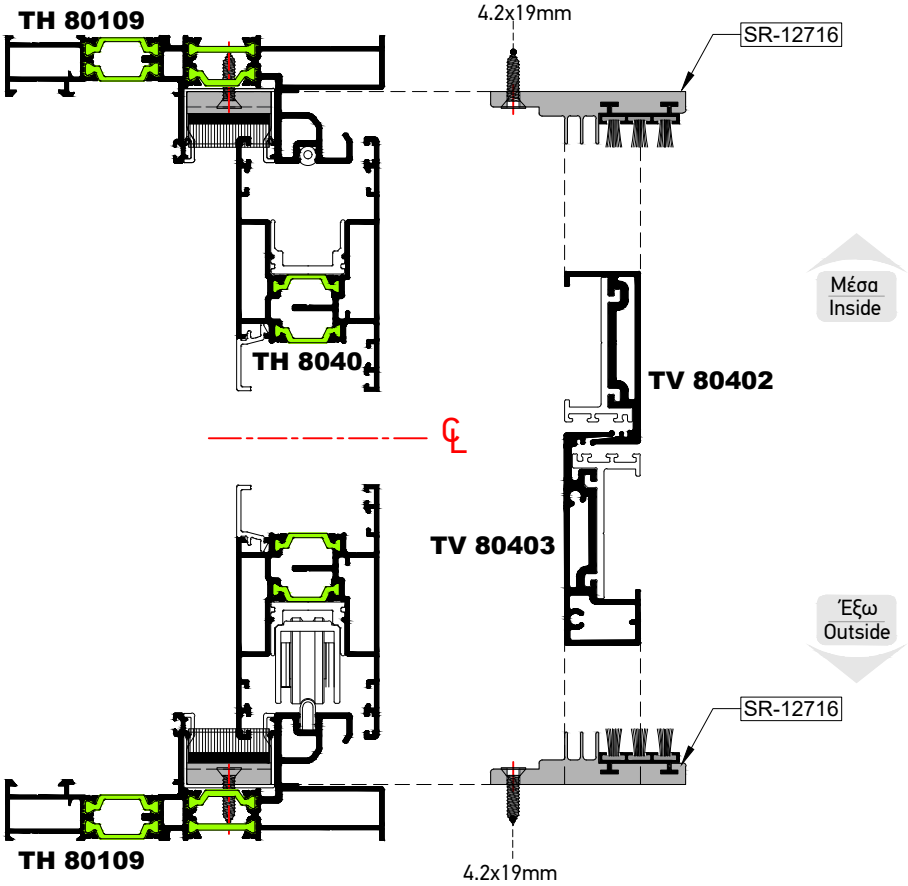

Με Γάντζο 50mm | With 50mm Interlock

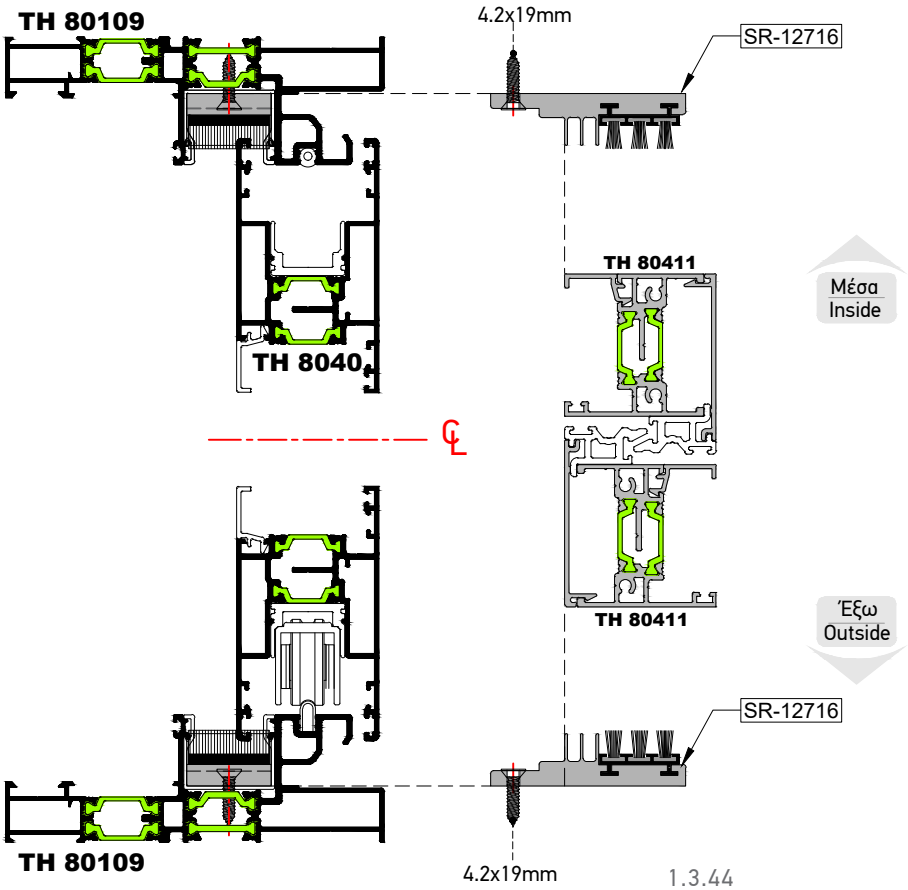

Τοποθέτηση Επάνω Τάκου Στεγάνωσης
Installation of Upper Sealing Plug

Βήμα 1
Step 1

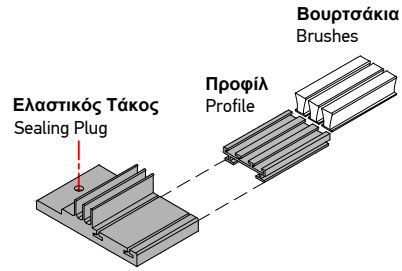

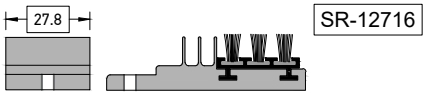

Βήμα 2
Step 2

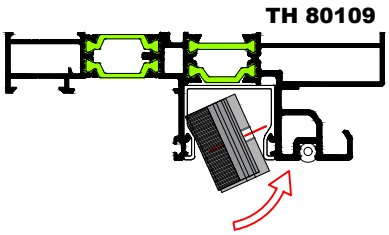

Βήμα 3
Step 3

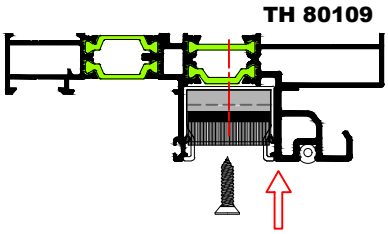

Τάκοι Στεγάνωσης Οδηγών Ύψους 42mm για Ανασηκούμενο Fix&Slide Σύστημα
Sealing Plugs for Rails with 42mm Height for Lift & Slide Sash on Fix & Slide System

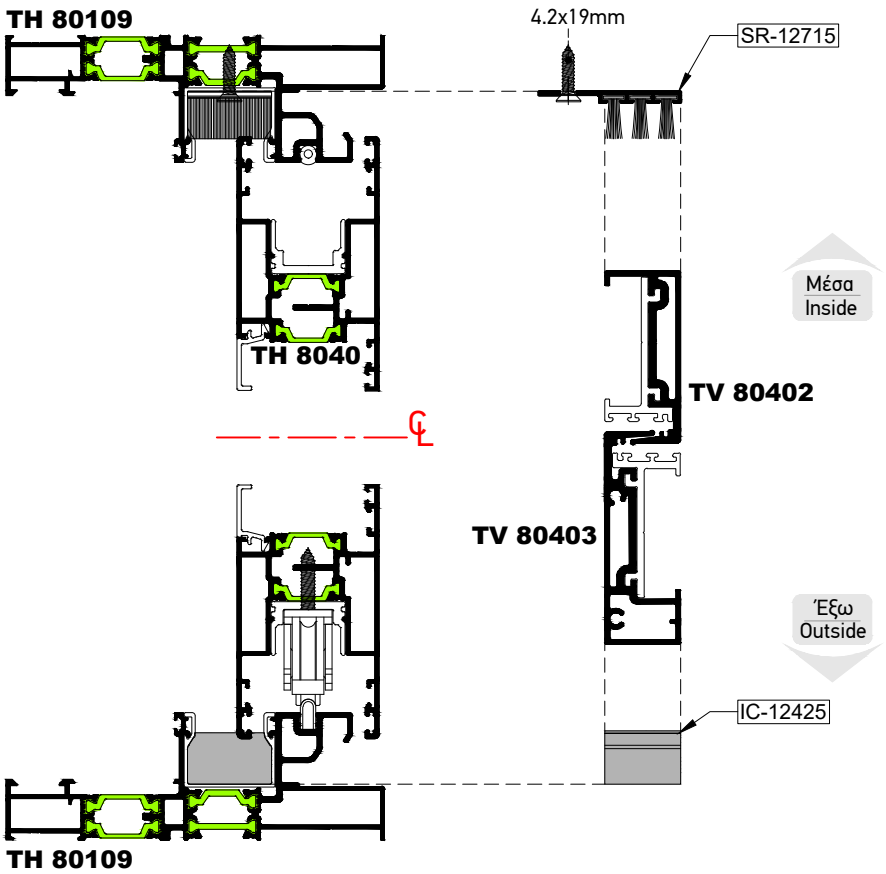

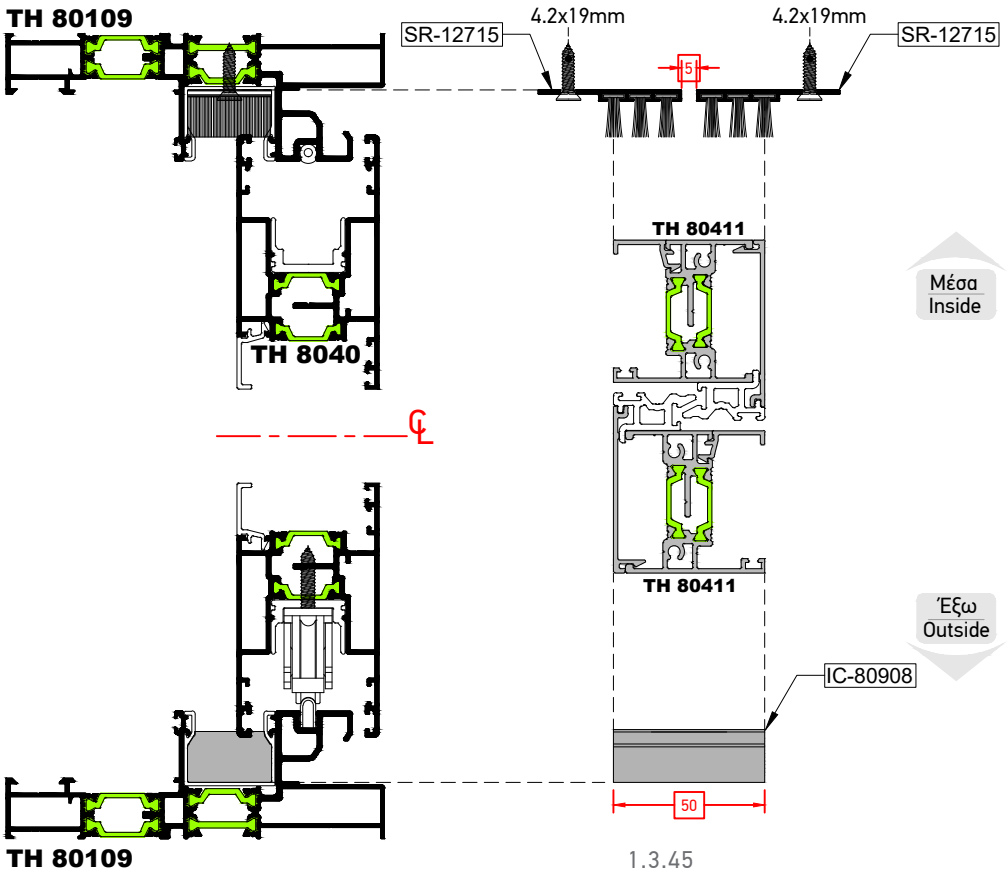

Πίνακας Επιλογής Τάκων Στεγάνωσης
Sealing Plug Selection Table

Οδηγός 34mm | Rail 34mm

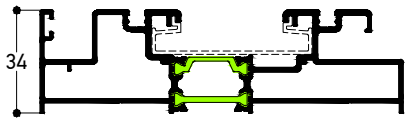

	Με Φαρδύ Γάντζο With Wide Interlock		Με Γάντζο 25mm With 25mm & 50mm Interlock		Με Γάντζο 50mm With 25mm & 50mm Interlock	
	Απλό Συρόμενο Simple Sliding	**Ανασηκούμενο** Lift & Slide	**Απλό Συρόμενο** Simple Sliding	**Ανασηκούμενο** Lift & Slide	**Απλό Συρόμενο** Simple Sliding	**Ανασηκούμενο** Lift & Slide
Πάνω | Upper	SR-12714 [x2]	SR-12712 [x2]	SR-12714 [x1]	SR-12712 [x1]	SR-12714 [x2]	SR-12712 [x2]
Κάτω | Lower	SR-12723 [x1]	SR-12722 [x1] ή SR-12723 [x1]	SR-12713 [x1]	SR-12720 [x1] ή SR-12713 [x1]	SR-12713 [x1]	SR-12720 [x1] ή SR-12713 [x1]
	IC-80418 **δεξιά & αριστερά** | left & right		IC-80418 **δεξιά & αριστερά** | left & right		IC-80418 **δεξιά & αριστερά** | left & right	

Οδηγός 42mm | Rail 42mm

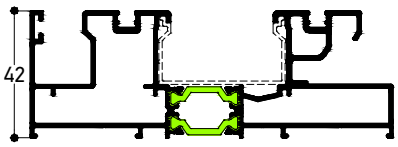

	Με Φαρδύ Γάντζο With Wide Interlock		Με Γάντζο 25mm With 25mm Interlock		Με Γάντζο 50mm With 25mm Interlock	
	Απλό Συρόμενο Simple Sliding	**Ανασηκούμενο** Lift & Slide	**Απλό Συρόμενο** Simple Sliding	**Ανασηκούμενο** Lift & Slide	**Απλό Συρόμενο** Simple Sliding	**Ανασηκούμενο** Lift & Slide
Πάνω | Upper	SR-009040 [x2]	SR-009039 [x2]	SR-009040 [x1]	SR-12717 [x1]	SR-009040 [x1]	SR-009039 [x1]
Κάτω | Lower	SR-009040 [x2]	IC-80408 [x1]	SR-009040 [x1]	IC-80407 [x1]	SR-009040 [x1]	IC-80407 [x1]

Επάλληλο με Σταθερό Πλαίσιο | Fix & Slide

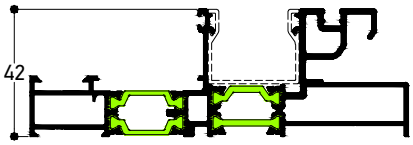

	Με Γάντζο 25mm With 25mm Interlock		Με Γάντζο 50mm With 50mm Interlock	
	Απλό Συρόμενο Simple Sliding	**Ανασηκούμενο** Lift & Slide	**Απλό Συρόμενο** Simple Sliding	**Ανασηκούμενο** Lift & Slide
Πάνω | Upper	SR-12716 [x1]	SR-12715 [x1]	SR-12716 [x1]	SR-12715 [x2]
Κάτω | Lower	SR-12716 [x1]	IC-12425 [x1]	SR-12716 [x1]	IC-80908 [x1]

Μηχανισμός HAUTAU SL-009019 σε φύλλο τζαμιού
HAUTAU SL-009019 Mechanism for glass sash

ΣΗΜΕΙΩΣΗ
Με την χρήση της κλειδαριάς SL-009019 ΔΕΝ τοποθετούνται αμορτισέρ στο φύλλο τζαμιού.
NOTE
With the use of SL-009019 lock on the glass sash, DO NOT install damping stoppers.

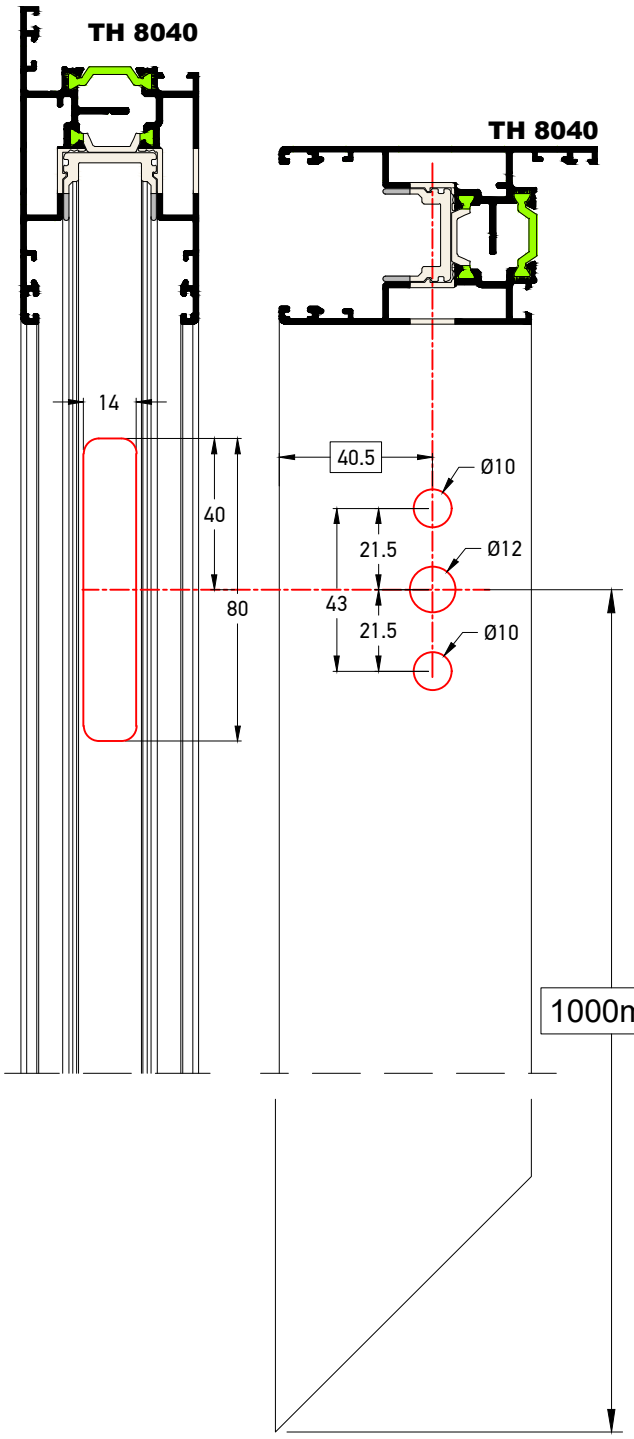

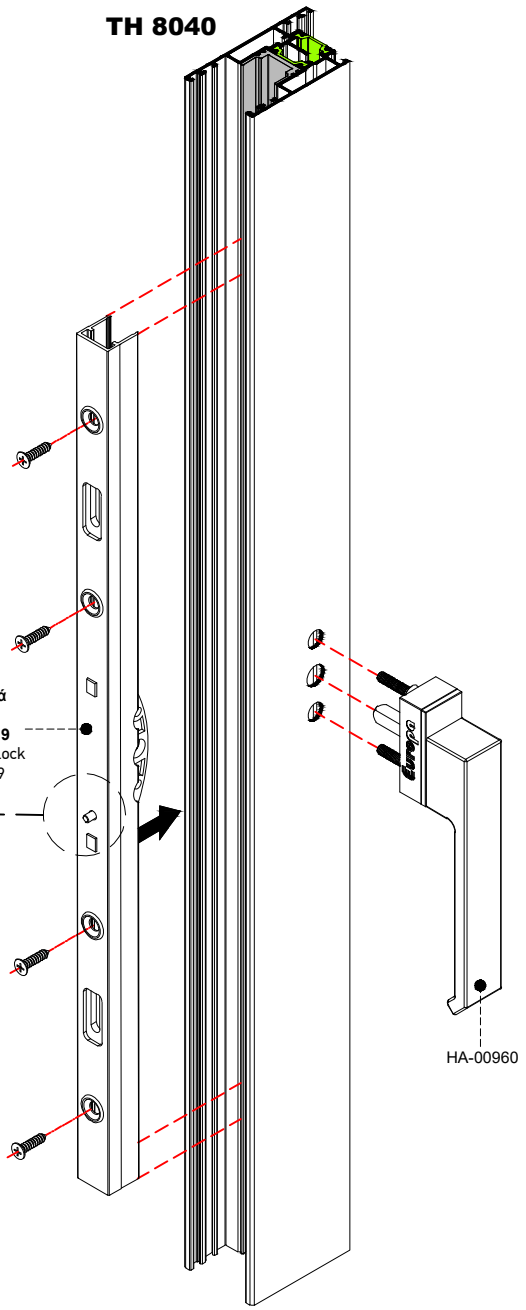

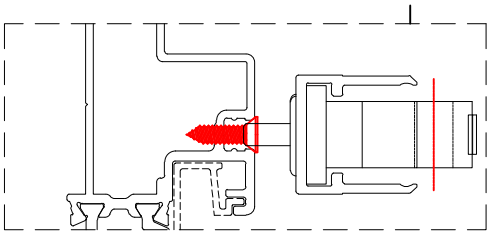

ΠΡΟΣΟΧΗ:
ΝΑ ΕΦΑΡΜΟΣΤΕΙ ΜΙΑ ΒΙΔΑ ΓΙΑ ΝΑ ΠΑΤΗΣΕΙ ΤΟ ΠΕΙΡΑΚΙ

ATTENTION:
USE A SCREW FOR PIN PUSHING

Μηχανισμός HAUTAU SL-009019 σε φύλλο πατζουριού
HAUTAU SL-009019 Mechanism for shutter sash

ΣΗΜΕΙΩΣΗ
Με την χρήση της κλειδαριάς SL-009019 ΔΕΝ τοποθετούνται αμορτισέρ στο παντζούρι.
NOTE
With the use of SL-009019 lock on the shutter sash, DO NOT install damping stoppers.

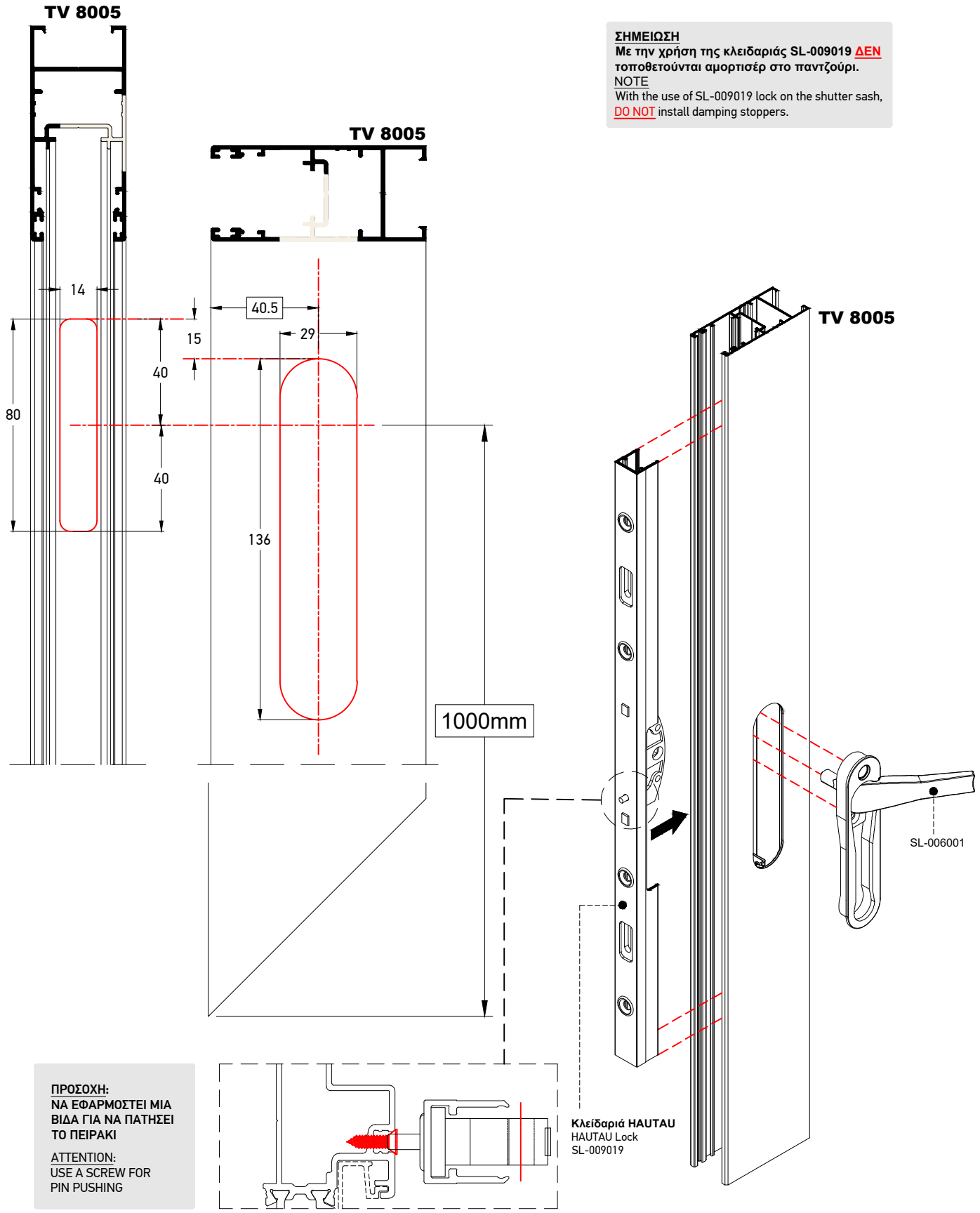

ΠΡΟΣΟΧΗ:
ΝΑ ΕΦΑΡΜΟΣΤΕΙ ΜΙΑ ΒΙΔΑ ΓΙΑ ΝΑ ΠΑΤΗΣΕΙ ΤΟ ΠΕΙΡΑΚΙ

ATTENTION:
USE A SCREW FOR PIN PUSHING

Μηχανισμός IN LINE της ROTO σε φύλλο τζαμιού
ROTO IN LINE Mechanism for glass sash

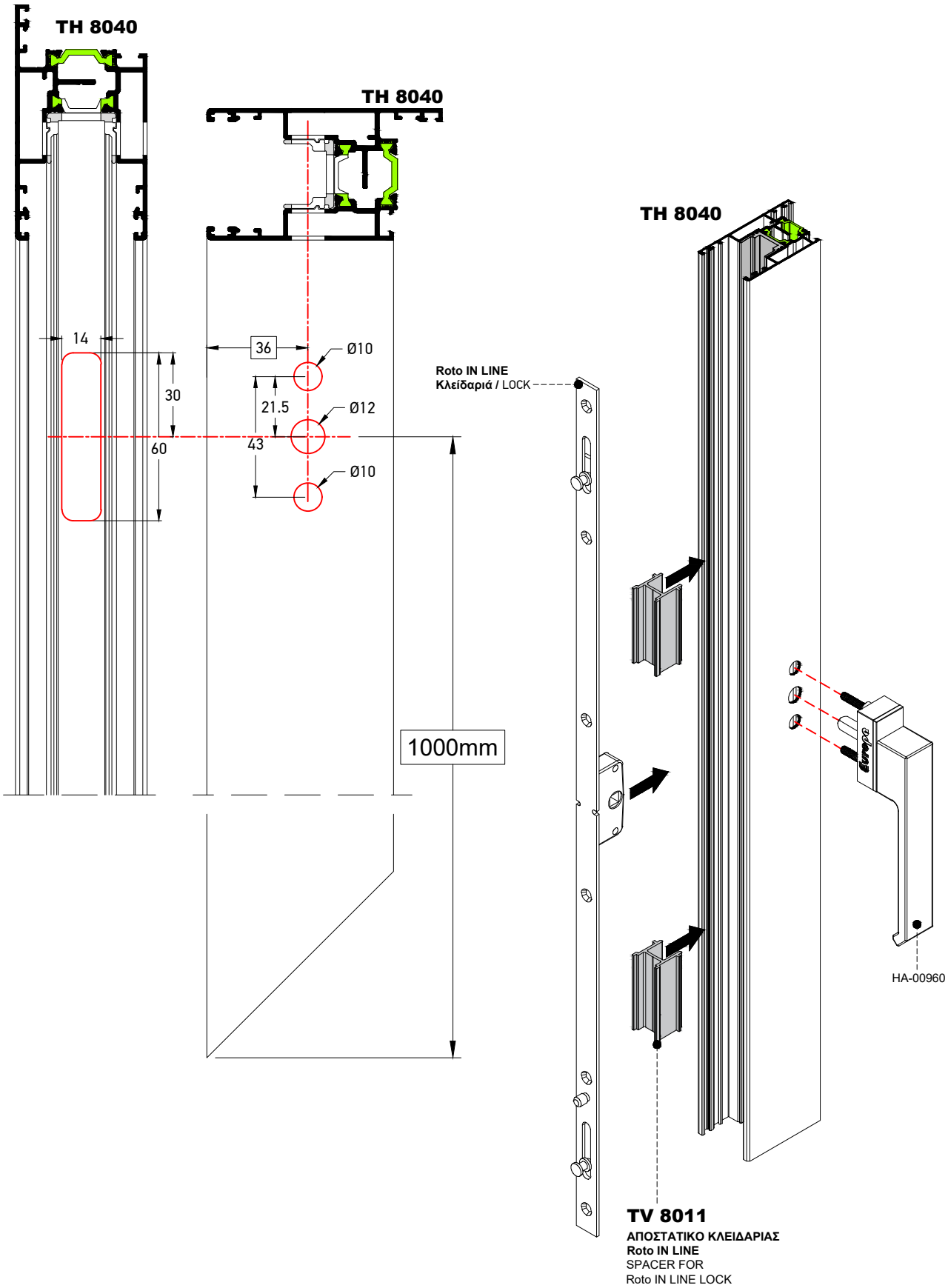

Μηχανισμός IN LINE της ROTO σε φύλλο πατζουριού
ROTO IN LINE Mechanism for shutter sash

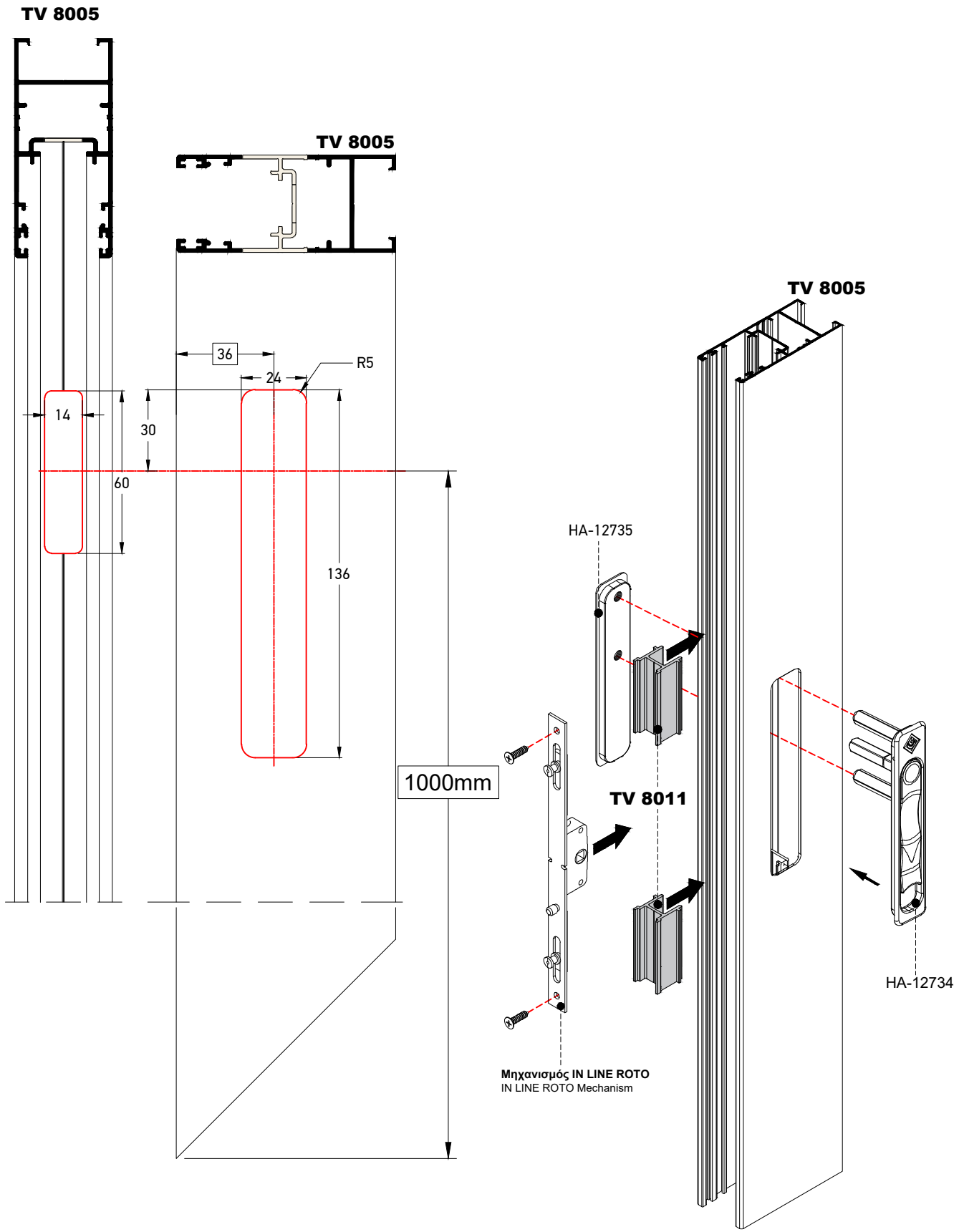

Μηχανισμός IN LINE της ROTO σε φύλλο 25mm
ROTO IN LINE Mechanism for 25mm glass sash

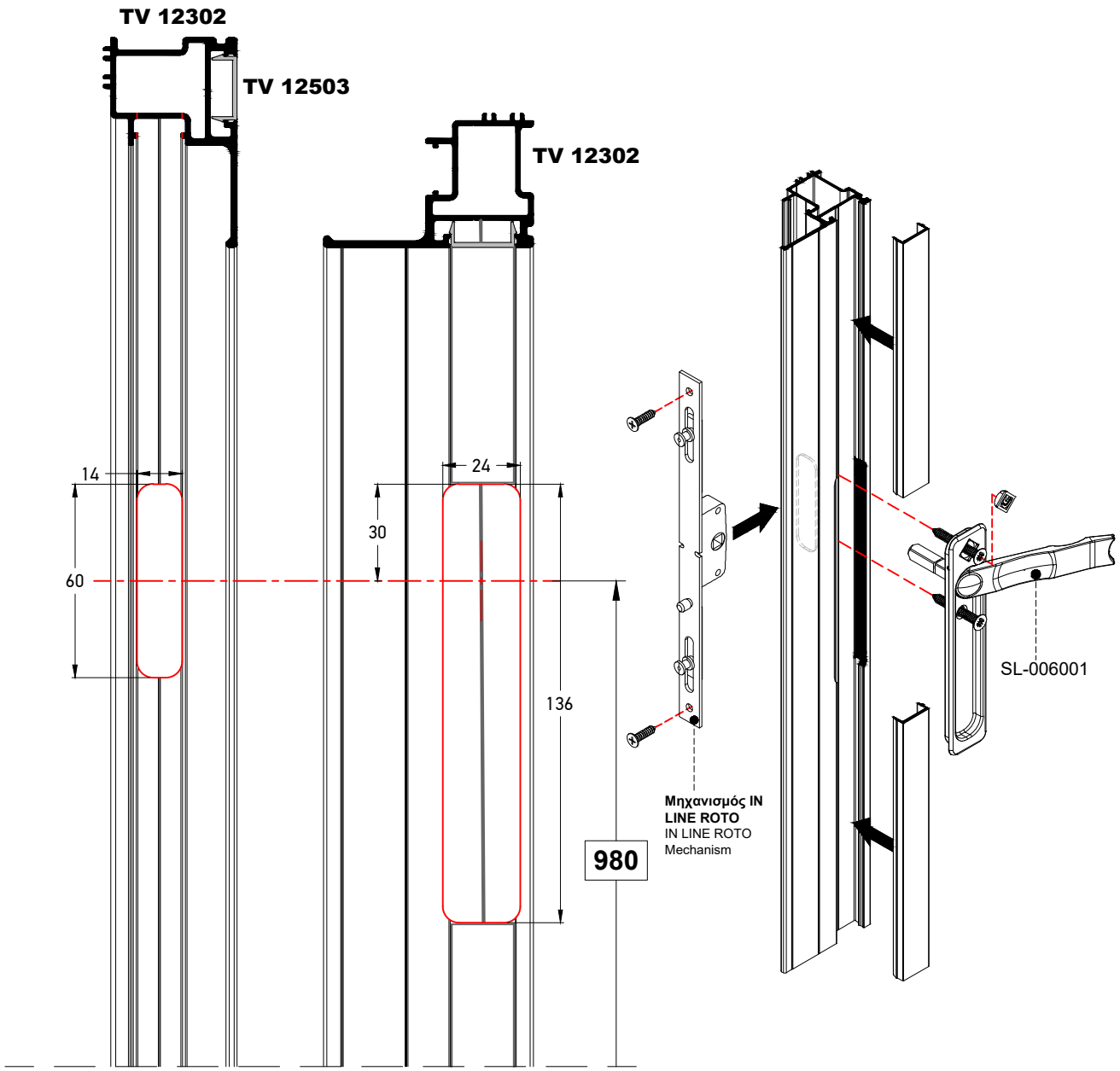

Μηχανισμός Ανασηκούμενου HAUTAU ATRIUM Alu-HS 200
HAUTAU ATRIUM Alu-HS 200 Lift & Slide Mechanism

Τυπολογίες Κατασκευής | Construction Typologies

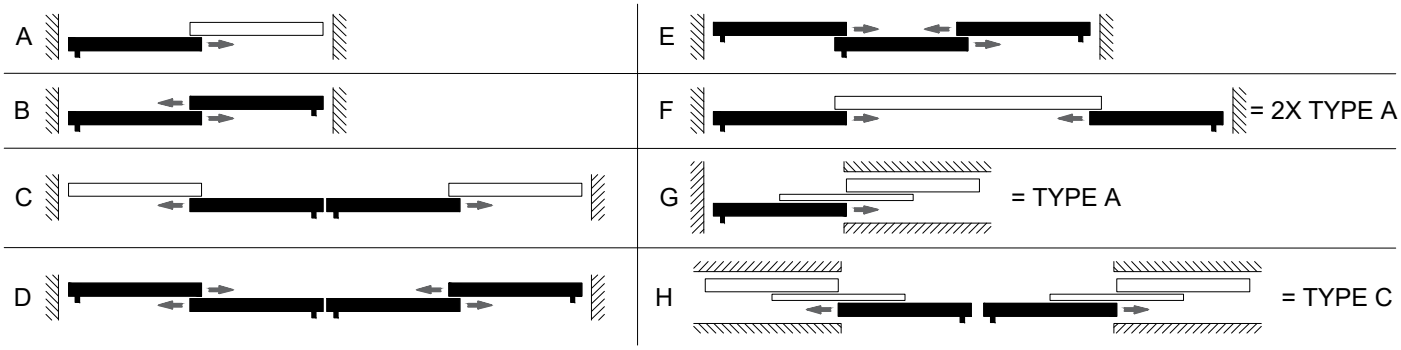

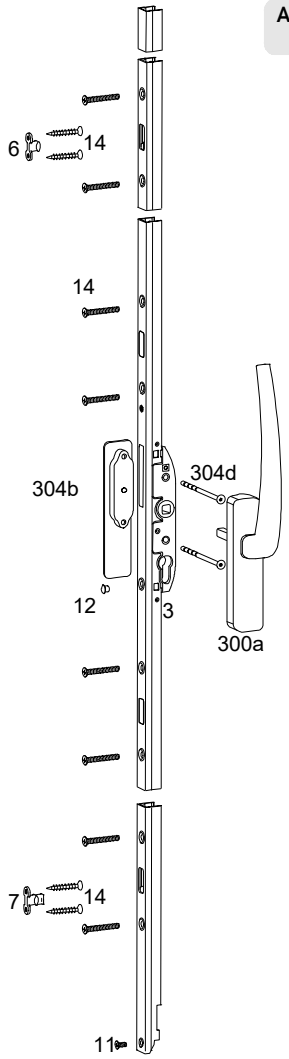

A	B	C	D	E	Απαιτούμενα Εξαρτήματα / Items Required	Περιγραφή / Description	Κωδικός / Code
1	2	2	4	3	**Ράουλα HS 200 (1,2)** Bogie kit HS 200 (1,2)		ML-009077
1	2	2	4	3	**Εξαρτήματα Alu HS 200 (10,11,12,13)** Accessories Alu HS 200 (10,11,12,13)		ML-009015
1	2	2	4	3	**Πόμολο-Χούφτα (300,304)** Carton LM handle (300,304)		
1	2	2	4	3	**Γρύλος HS 200 (3)** Espag HS 200 (3)	**Μέγεθος-Size** / **Hs** 180 / 1200-1800 210 / 1801-2100 240 / 2101-2400 270 / 2401-2700	**EV1** ML-009073 ML-009074 ML-009075 ML-009076
1	2	2	4	3	**Ντίζα σύνδεσης ράουλων (5)** Connecting rod (5)	**Μέγεθος-Size** / **Ws** 150 / 650-1360 200 / 1361-1860 250 / 1861-2360	ML-009009 ML-009010 ML-009011
	2		4	2	**Στόπερ επαλλήλου (18)** Sash buffer top (18)		**Λευκό/White** ST-002014-01 **Μαύρο/Black** ST-002014-02
1	2	1	3	2	**Αντίκρισμα κλειδώματος (6)** Locking bolt (6)		ML-009014
1	2	1	3	2	**Αντίκρισμα κλειδώματος για αερισμό (7)** Locking bolt for night vent (7)		ML-009013
1	2	2	4	3	**Βίδες (14)** Screws (14)		

Hs = Ύψος φύλλου | Sash height
Ws = Πλάτος φύλλου | Sash width
Gr = Μέγεθος Ντίζας | Espag Size

Σημείο τοποθέτησης πομόλου για μέγεθος 180 = 450mm
Handle position for size 180 espag = 450mm

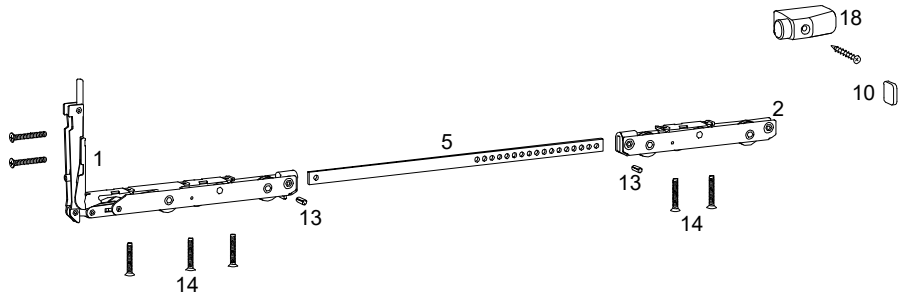

Μηχανισμός Ανασηκούμενου HAUTAU ATRIUM Alu-HS 200
HAUTAU ATRIUM Alu-HS 200 Lift & Slide Mechanism

	Max Βάρος Kg Max Weight Kg	Πλάτος mm Width mm		Ύψος mm Height mm	
		ΑΠΟ FROM	ΕΩΣ TO	ΑΠΟ FROM	ΕΩΣ TO
Ανασηκούμενος Μηχανισμός Alu-HS® 200 Lift & Slide mechanism Alu-HS® 200	200Kg	720	3235	1200	2700

Σημεία Τοποθέτησης Αντικρισμάτων
Mounting points for Locking Bolts

	A	B	C
Gr.180	600	1000	-
Gr.210	750	1200	1600
Gr.240	750	1200	1900
Gr.270	750	1200	2200

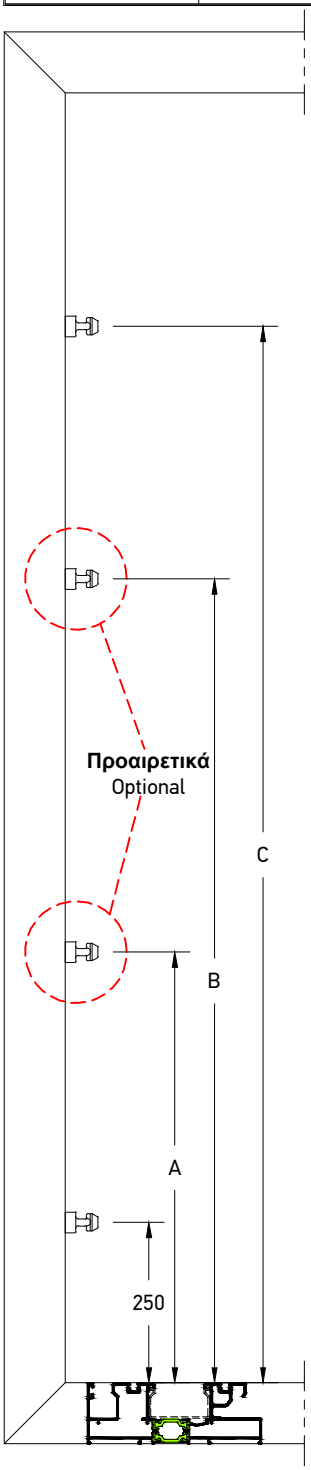

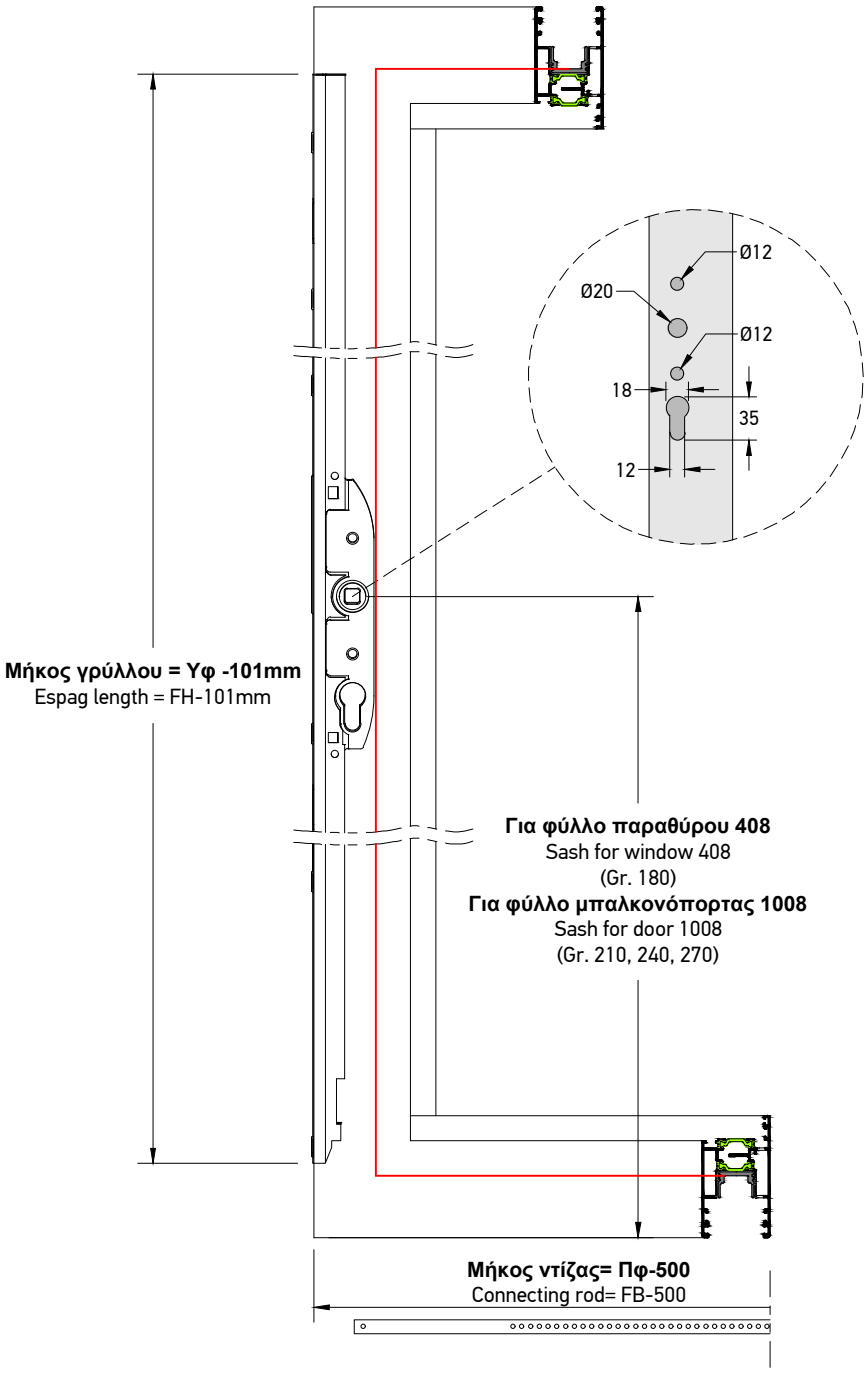

Μονό Single **ML-009014**

Διπλό Double **ML-009013**

Μηχανισμός Ανασηκούμενου HAUTAU ATRIUM Alu-HS 200
HAUTAU ATRIUM Alu-HS 200 Lift & Slide Mechanism

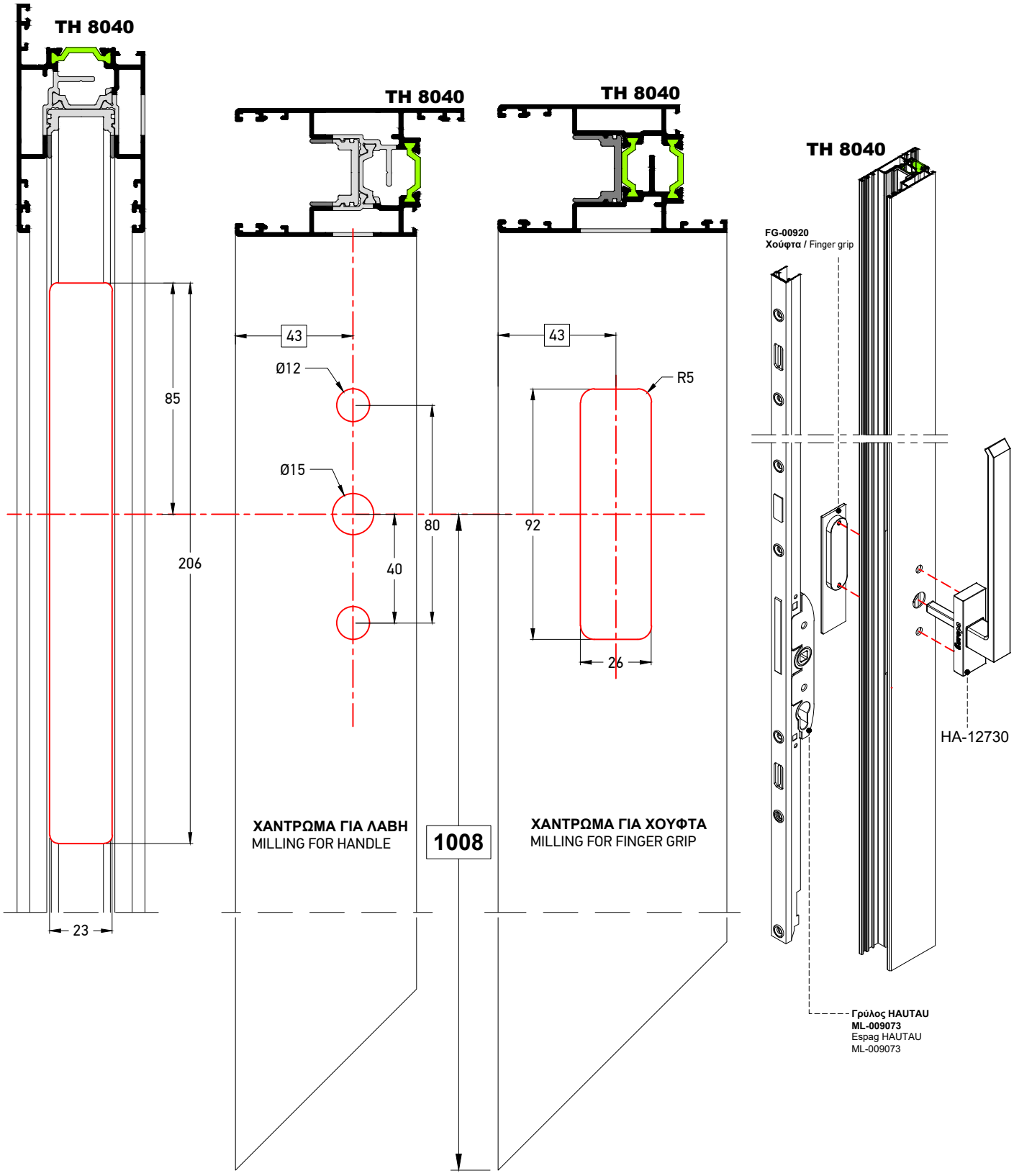

Μηχανισμός Ανασηκούμενου GU 937
Lift & Slide Mechanism GU 937

Τυπολογίες Κατασκευής | Construction Typologies

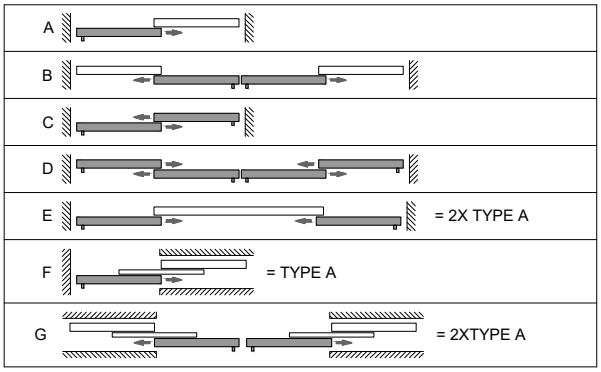

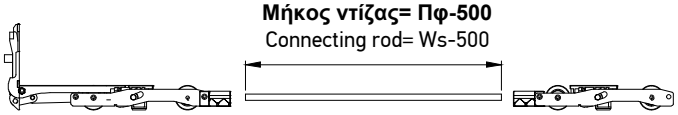

Μήκος ντίζας= Πφ-500
Connecting rod= Ws-500

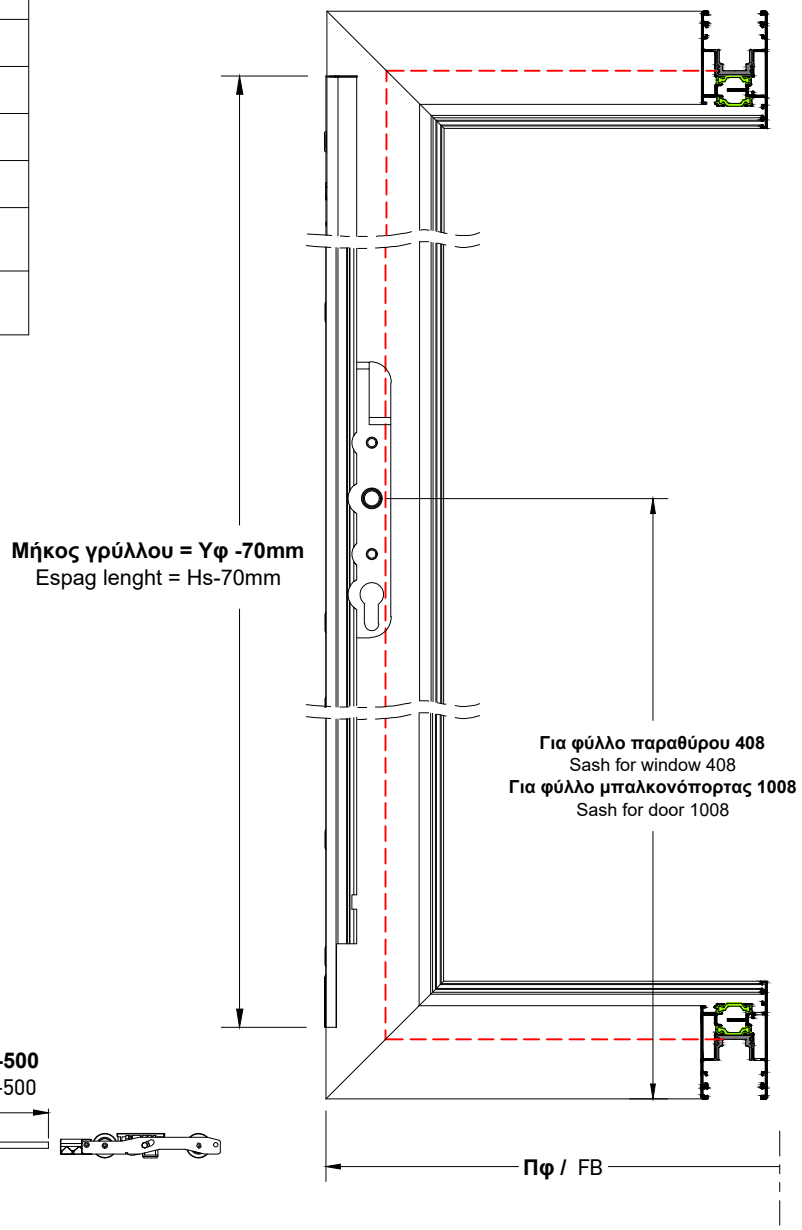

Ws= Πλάτος φύλλου-Sash width
Hs= Ύψος φύλλου-Sash height

A	B	C	D	ΠΕΡΙΓΡΑΦΗ / DESCRIPTION			ΚΩΔΙΚΟΣ / CODE	
1	2	2	4	**Κιτ Ράουλων** Bogie kit			ML-009103	
2	2	4	6	**Πλακάκι κλειδώματος** Locking bolt			ML-809006	
2	4	4	8	**Βίδες λαβής** Handle screws				
1	2	2	4	**Εσωτερική λαβή με θέση κυλίδρου** Inside handle with cylinder position				
1	2	2	4	**Ντίζα σύνδεσης ράουλων** Connecting rod	**Μήκος-Size**	**Ws**		
					1100	700-1600	ML-007050	
					1350	1601-1850	ML-007051	
					1850	1851-2350	ML-007052	
					3300	2351-3300	ML-007053	
1	2	2	4	**Γρύλος** Espag	**Μήκος-Size**	**Hs**		
					1190	750-1295	ML-009104	
					1770	1165-1795	ML-009337	
					2270	1795-2295	ML-009105	
					2670	2045-2695	ML-009106	
1	2	1	2	**Στόπερ επαλλήλου** Sash buffer top			ML-009109-02 Μαύρο / Black	ML-009109-01 Άσπρο / White

*Ασημί, Καφέ σκούρο, Λευκό
*Silver, Dark brown, White

Μηχανισμός Ανασηκούμενου GU 937
Lift & Slide Mechanism GU 937

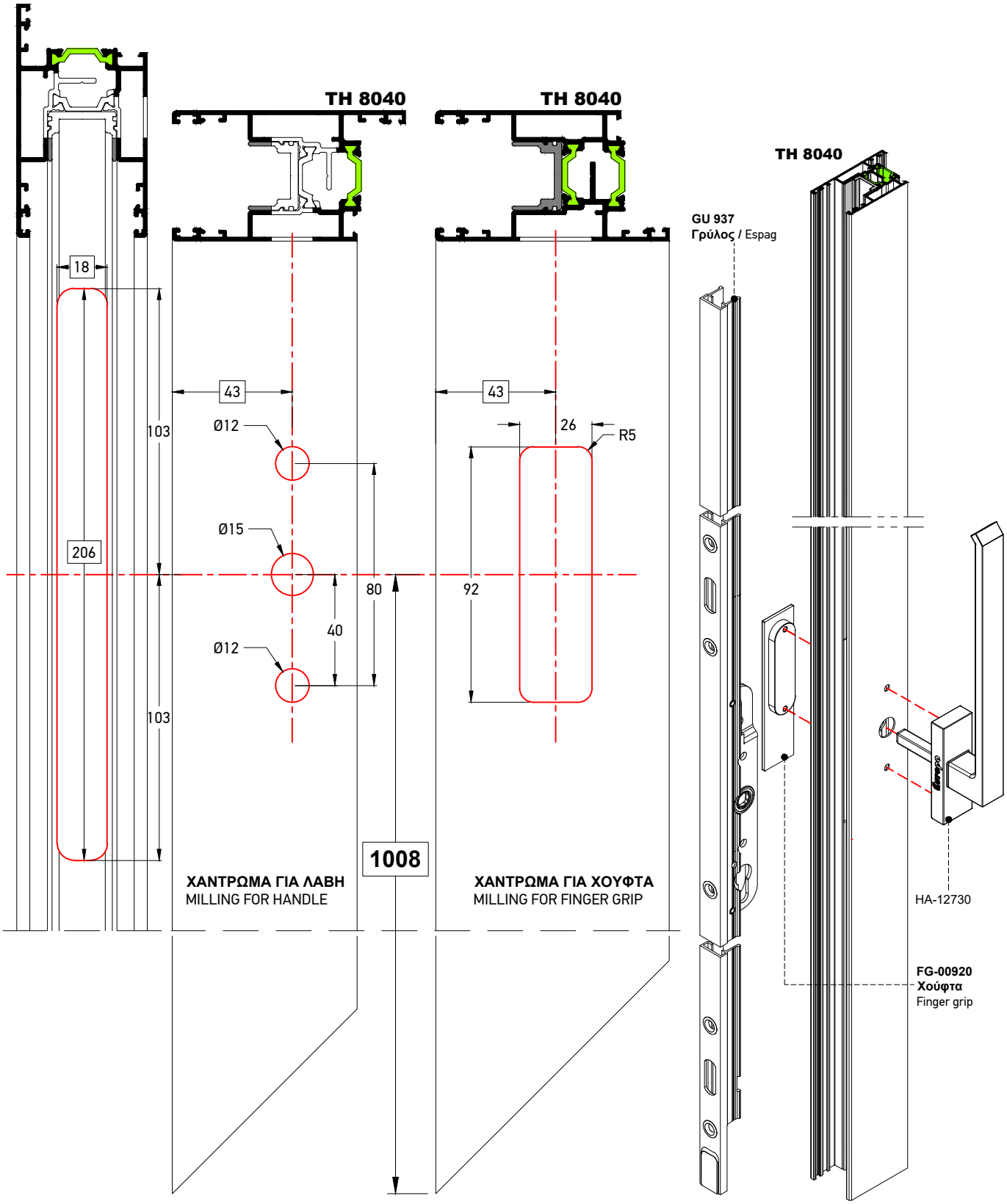

Μηχανισμός Κλειδώματος POWER LOCK
POWER LOCK Locking Mechanism

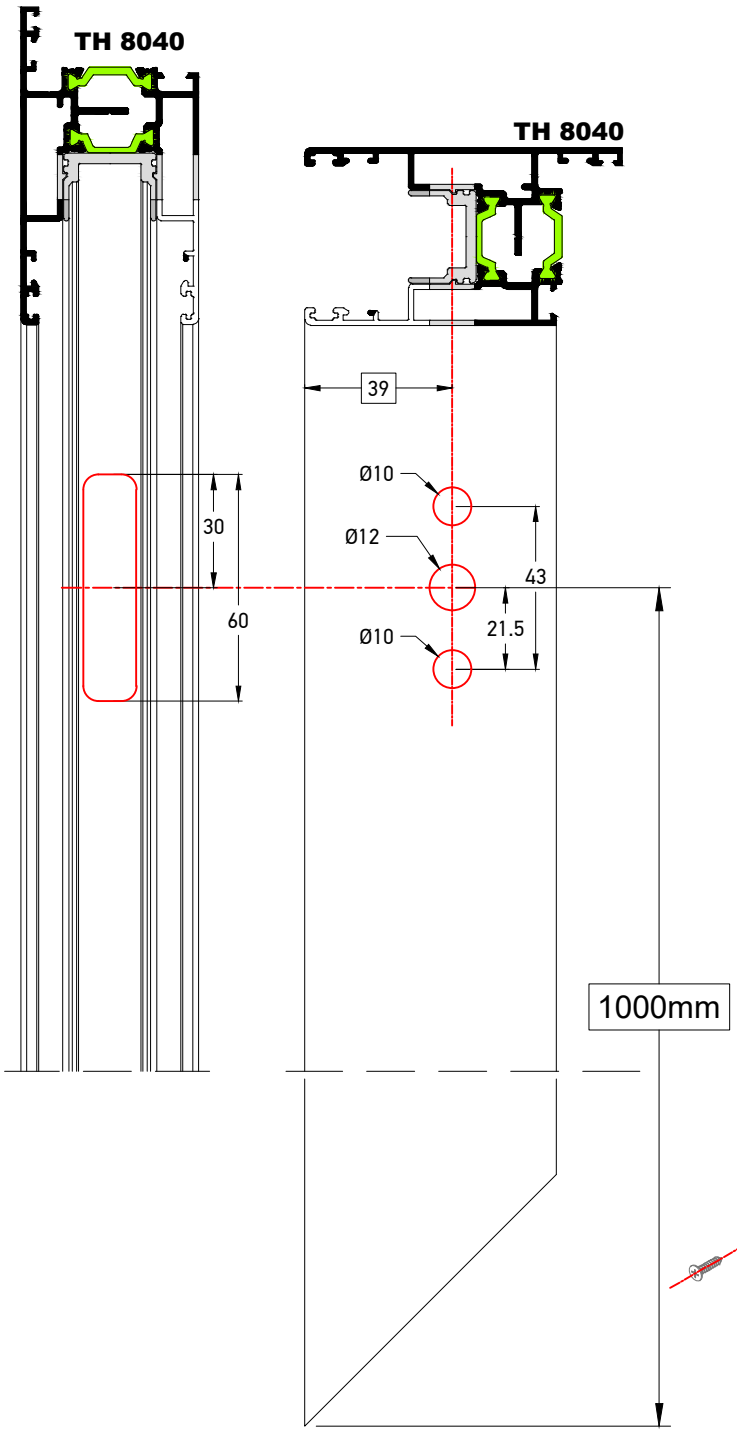

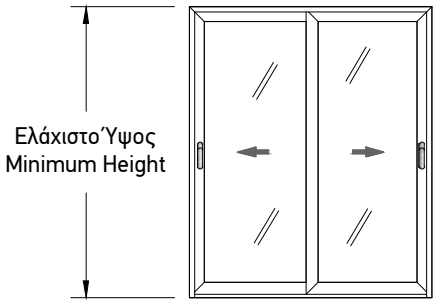

ΣΗΜΕΙΩΣΗ
Ελάχιστο ύψος για τοποθέτηση κλειδαριάς 2 σημείων είναι 800mm.
Ελάχιστο ύψος για τοποθέτηση κλειδαριάς 3 σημείων είναι 1700mm.
NOTE
For 2 points locking system
the minimum height should be 800mm.
For 3 points locking system
the minimum height should be 1700mm.

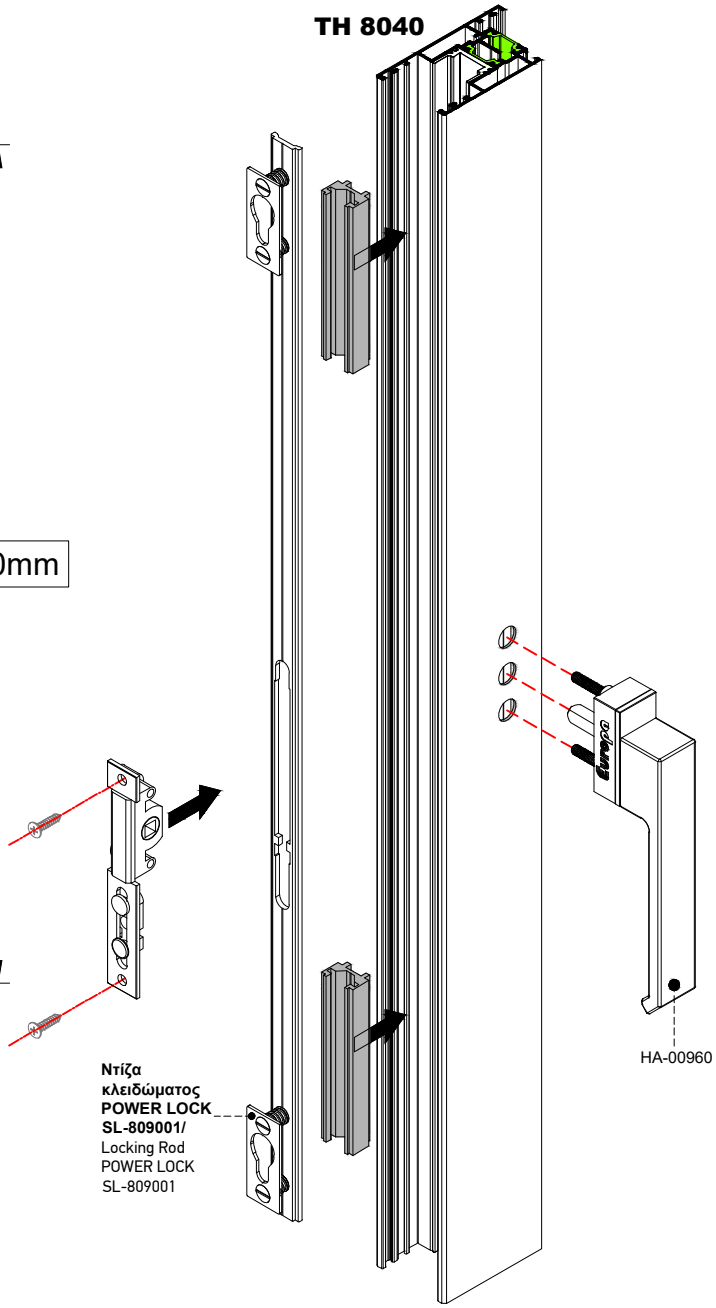

Πρώτα θα πρέπει να βιδωθούν τα αποστατικά προφίλ της κλειδαριάς στο φύλλο και ύστερα να συρταρώσει η κλειδαριά
First step: screw the spacers on the TH 8040
Second step: slide the locking rod through the spacers

Μηχανισμός Κλειδώματος POWER LOCK Για Προφίλ TV 8005
POWER LOCK Locking Mechanism For TV 8005

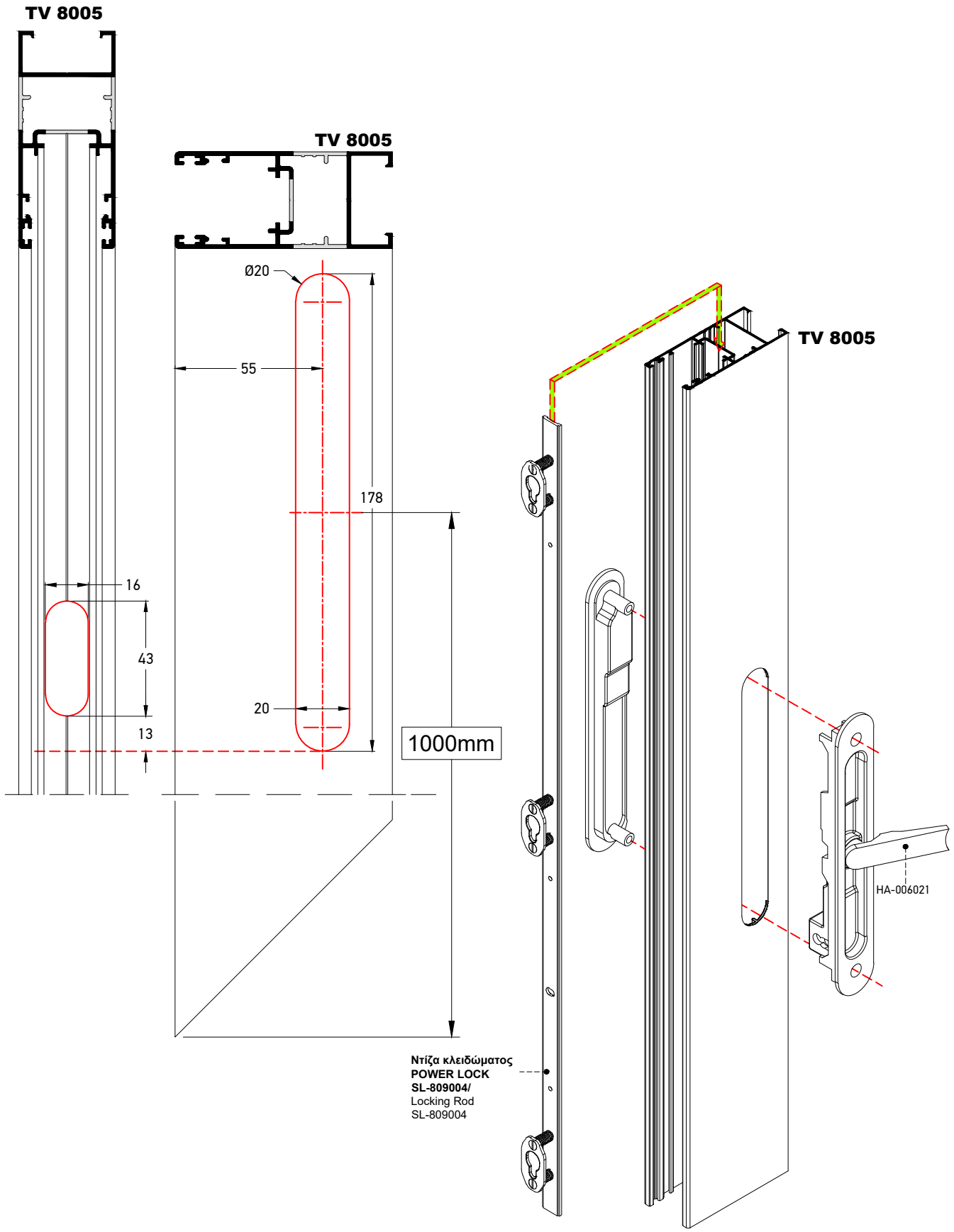

Μηχανισμός Κλειδώματος POWER LOCK Για Προφίλ TV 810
POWER LOCK Locking Mechanism For TV 810

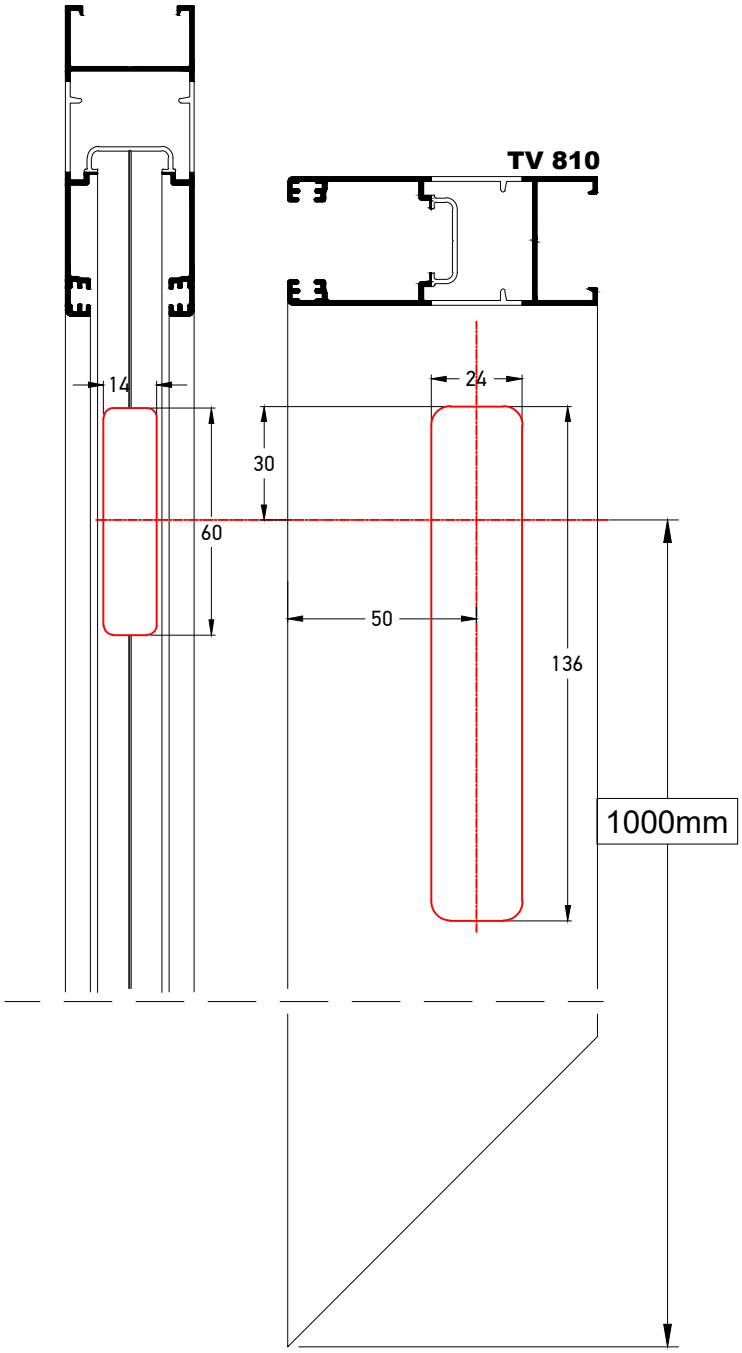

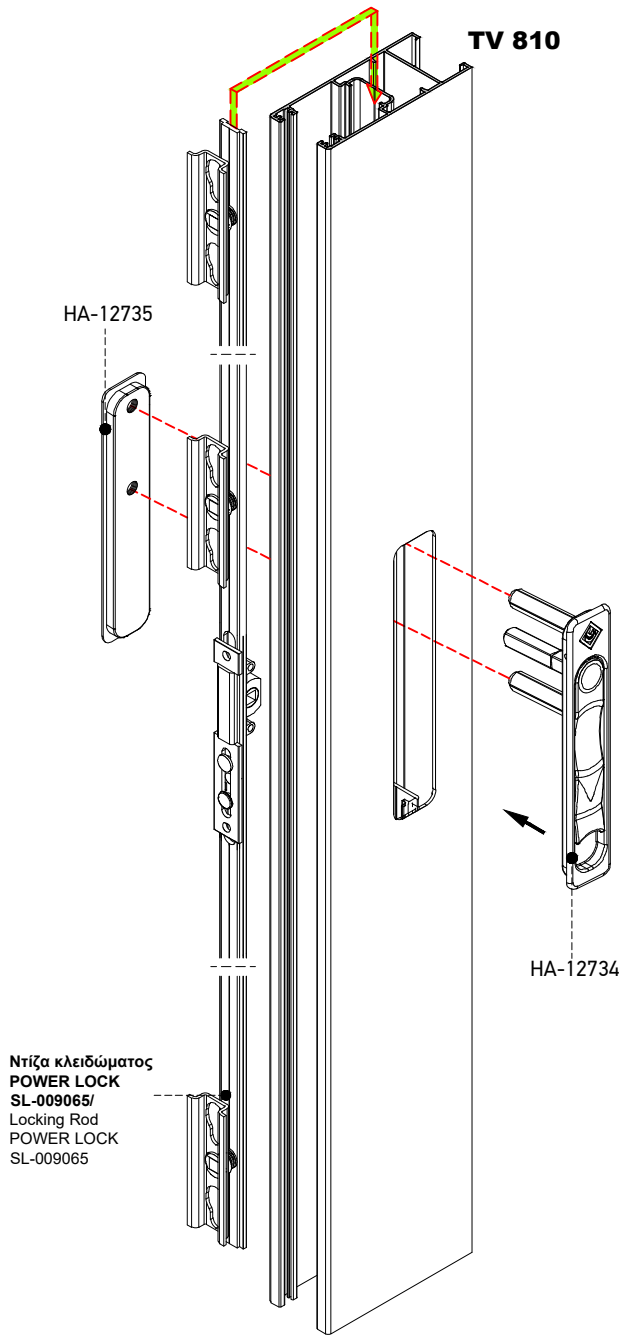

Μηχανισμός Κλειδώματος POWER LOCK Για Προφίλ TV 810
POWER LOCK Locking Mechanism For TV 810

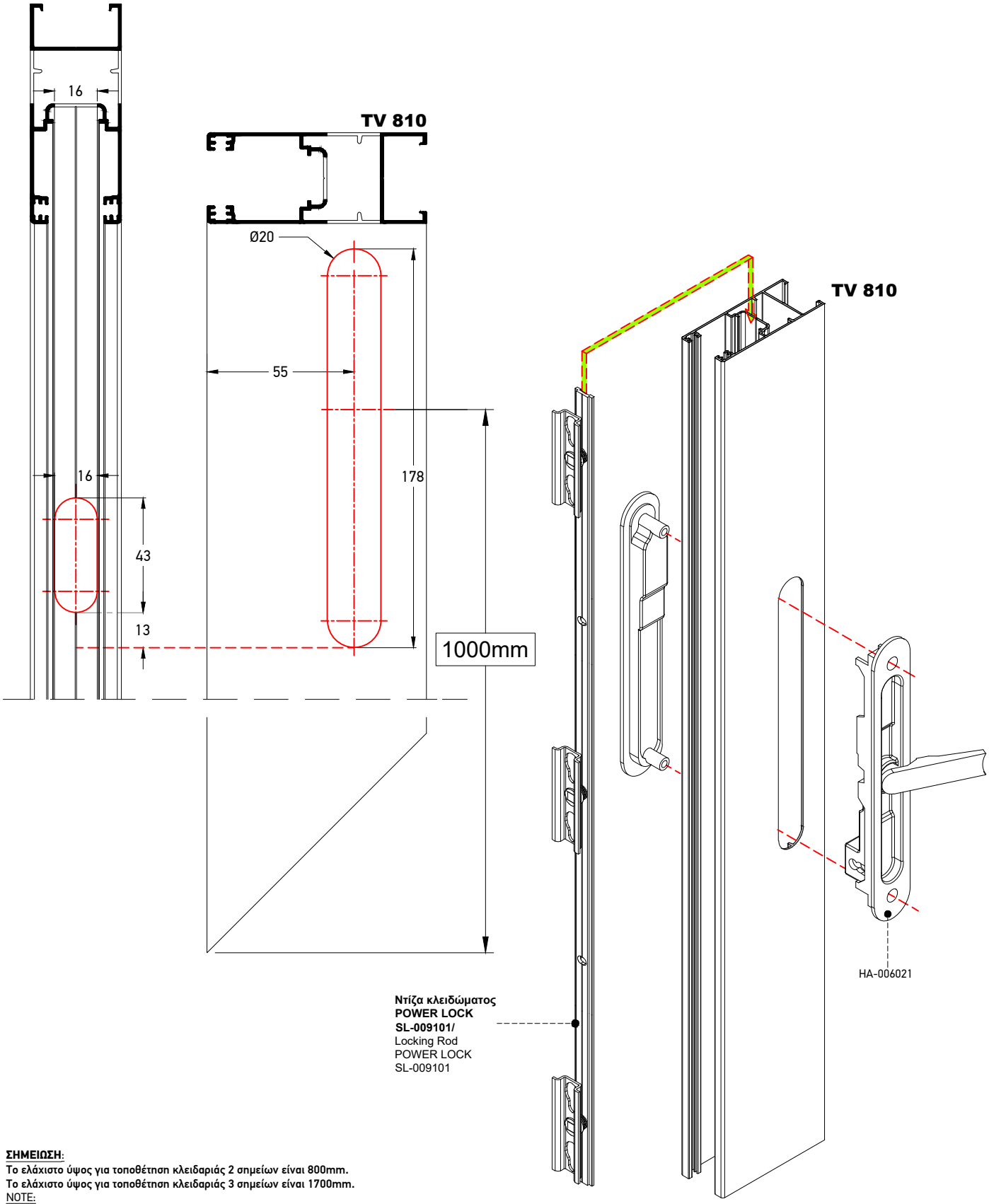

ΣΗΜΕΙΩΣΗ:
Το ελάχιστο ύψος για τοποθέτηση κλειδαριάς 2 σημείων είναι 800mm.
Το ελάχιστο ύψος για τοποθέτηση κλειδαριάς 3 σημείων είναι 1700mm.
NOTE:
For 2 points locking system the minimum height should be 800mm.
For 3 points locking system the minimum height should be 1700mm.

Μηχανισμός IN LINE της ROTO 180° σε φύλλο τζαμιού
ROTO IN LINE 180° Mechanism for glass sash

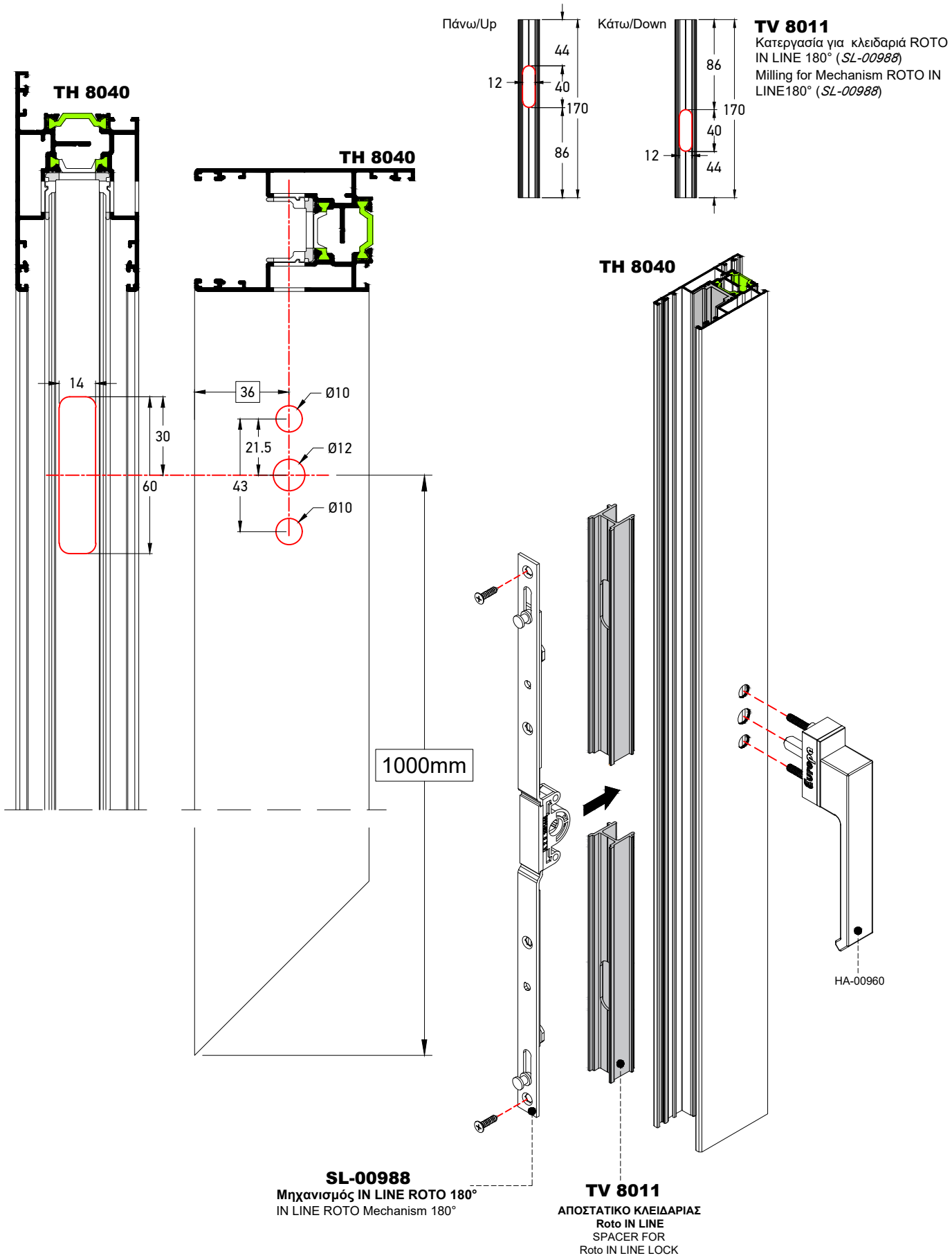

Μηχανισμός IN LINE της ROTO 180° σε φύλλο πατζουριού
ROTO IN LINE 180° Mechanism for shutter sash

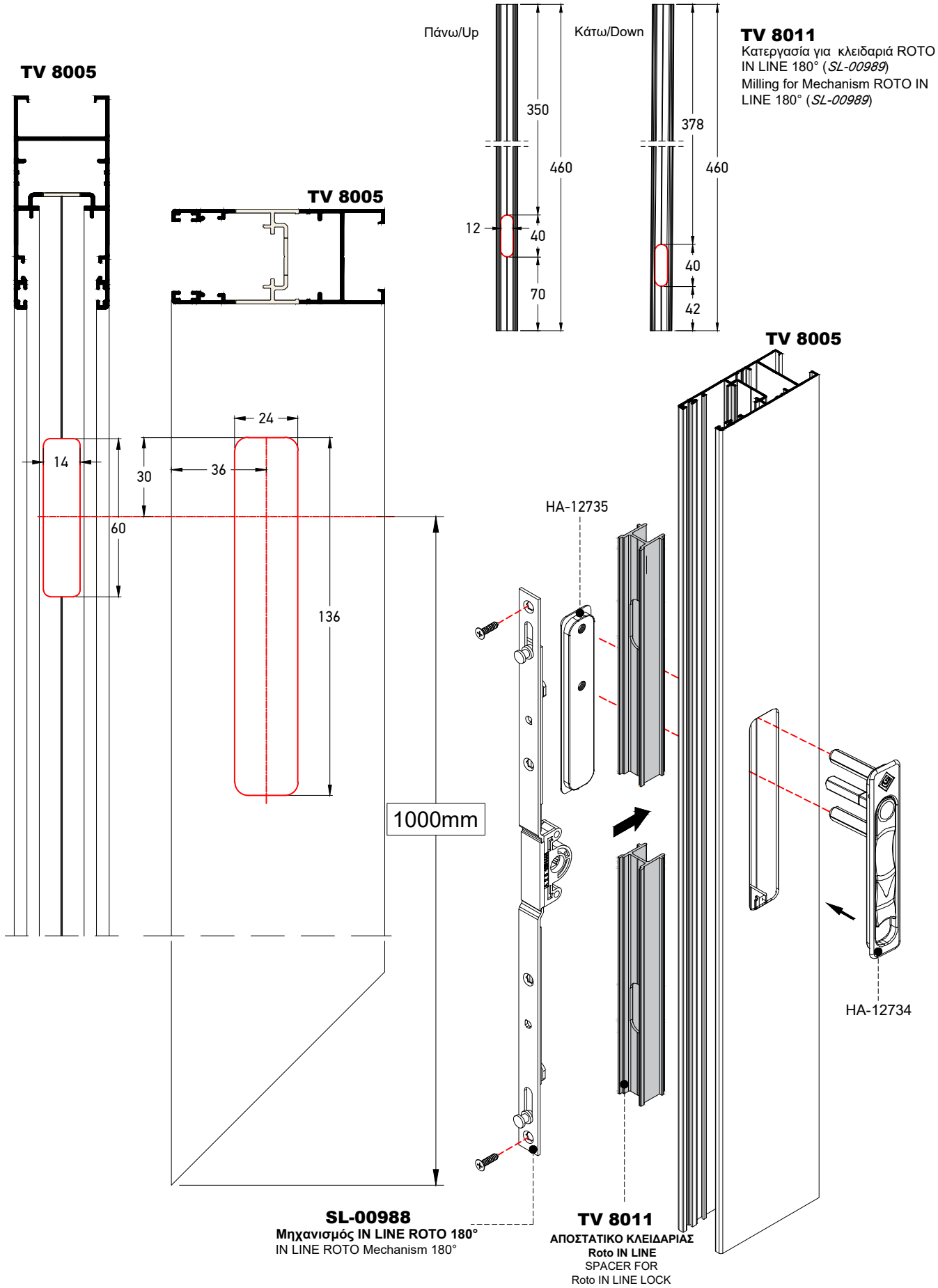

Συναρμογή Ενισχυτικού Προφίλ
Assemply of Reinforcement Profile

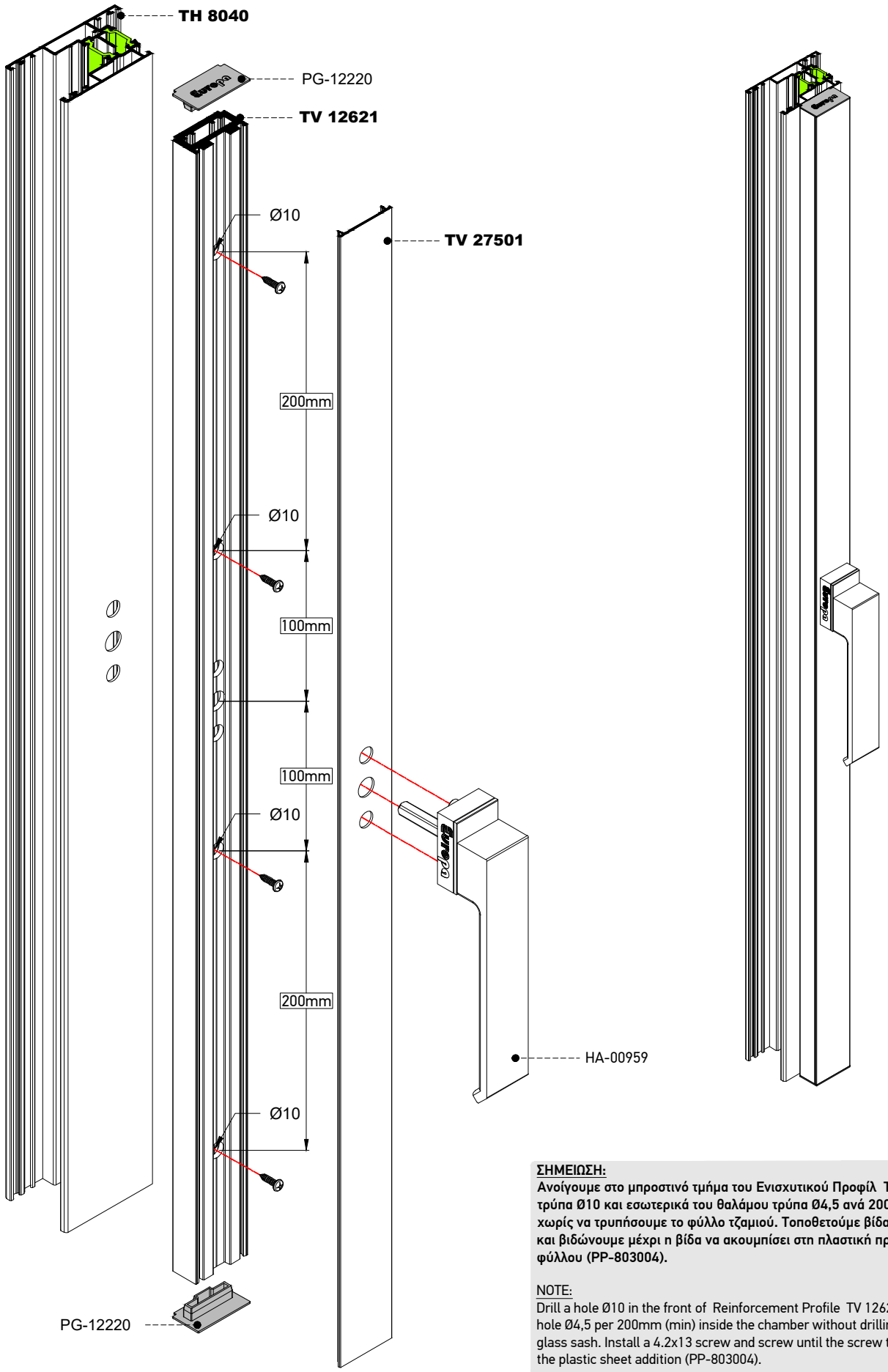

ΣΗΜΕΙΩΣΗ:
Ανοίγουμε στο μπροστινό τμήμα του Ενισχυτικού Προφίλ TV 12621 τρύπα Ø10 και εσωτερικά του θαλάμου τρύπα Ø4,5 ανά 200mm (min) χωρίς να τρυπήσουμε το φύλλο τζαμιού. Τοποθετούμε βίδα 4,2x13 και βιδώνουμε μέχρι η βίδα να ακουμπίσει στη πλαστική προσθήκη φύλλου (PP-803004).

NOTE:
Drill a hole Ø10 in the front of Reinforcement Profile TV 12621 and a hole Ø4,5 per 200mm (min) inside the chamber without drilling the glass sash. Install a 4.2x13 screw and screw until the screw touches the plastic sheet addition (PP-803004).

Συναρμογή Ενισχυτικού Προφίλ
Assemply of Reinforcement Profile

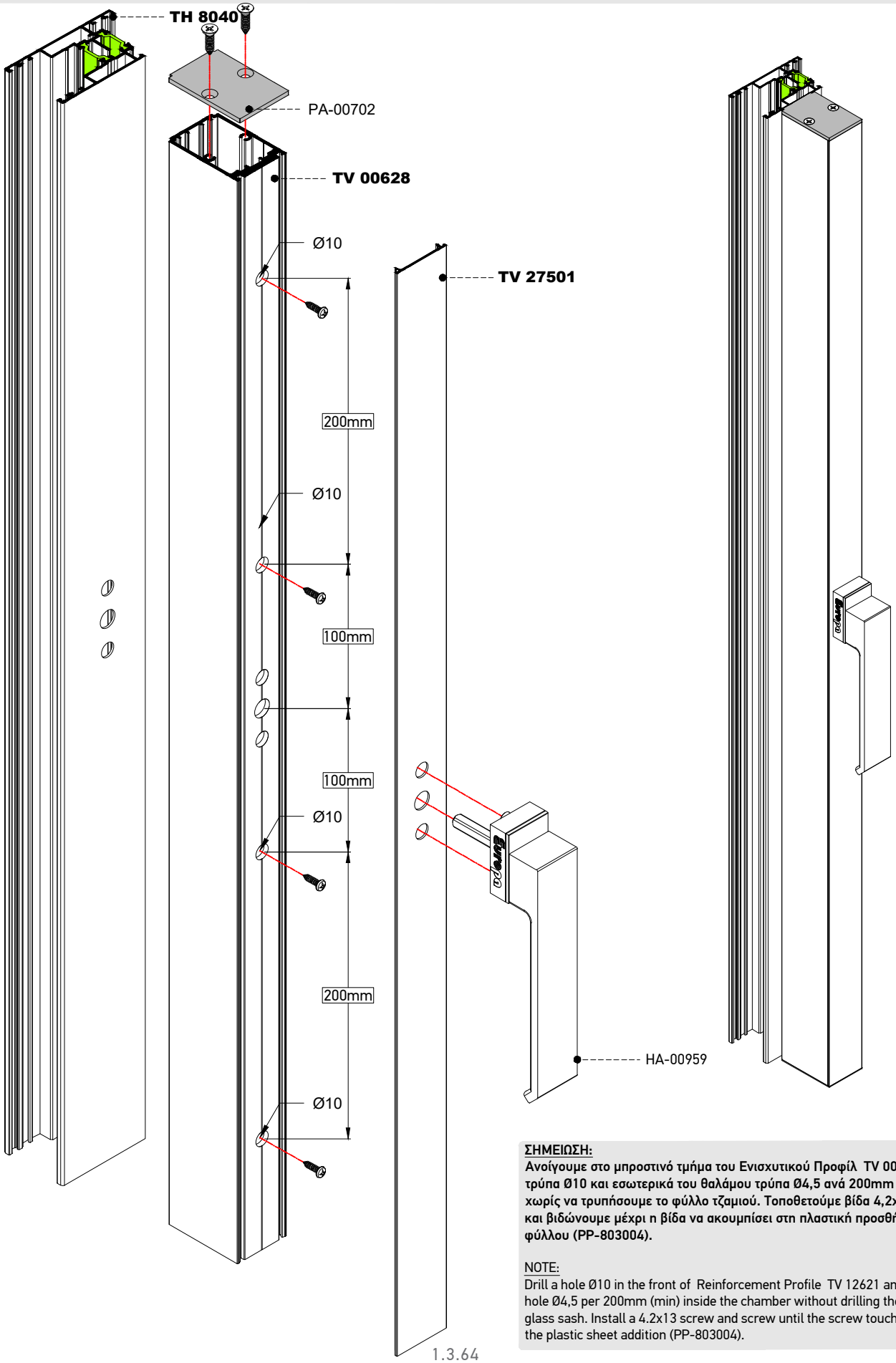

ΣΗΜΕΙΩΣΗ:
Ανοίγουμε στο μπροστινό τμήμα του Ενισχυτικού Προφίλ TV 00628 τρύπα Ø10 και εσωτερικά του θαλάμου τρύπα Ø4,5 ανά 200mm (min) χωρίς να τρυπήσουμε το φύλλο τζαμιού. Τοποθετούμε βίδα 4,2x13 και βιδώνουμε μέχρι η βίδα να ακουμπίσει στη πλαστική προσθήκη φύλλου (PP-803004).

NOTE:
Drill a hole Ø10 in the front of Reinforcement Profile TV 12621 and a hole Ø4,5 per 200mm (min) inside the chamber without drilling the glass sash. Install a 4.2x13 screw and screw until the screw touches the plastic sheet addition (PP-803004).

Επιλογή Λαβών ανά Μηχανισμό Κλειδώματος
Handle Options per Locking Mechanism

Ο μηχανισμός ανασηκούμενου της HAUTAU δέχεται λαβές που έχουν τα εξής χαρακτηριστικά (ανεξαρτήτου εταιρίας):
Ο πείρος της λαβής πρέπει να είναι πάχους 10 mm.
Η απόσταση μεταξύ των οπών πρέπει να είναι 80mm.

HAUTAU lift & slide mechanism works with handles of any maker that have the following characteristics:
The handle's pin must be 10 mm thick.
The distance between holes must be 80 mm.

Ο μηχανισμός IN LINE ROTO και HAUTAU IN LINE δέχονται λαβές που έχουν τα εξής χαρακτηριστικά:
Ο πείρος της λαβής πρέπει να είναι πάχους 7 mm.
Η απόσταση μεταξύ των οπών πρέπει να είναι 43 mm.

IN LINE ROTO and HAUTAU IN LINE mechanisms work with handles of any maker that have the following characteristics:
The handle's pin must be 7 mm thick.
The distance between holes must be 43 mm.

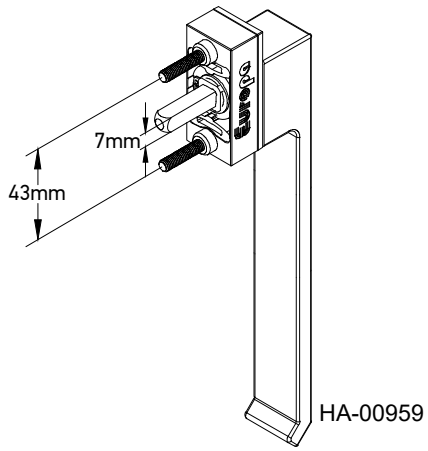

Λεπτομέρεια Τοποθέτησης Λαβής σε Φύλλο Τζαμιού
Detail of Handle installation on Glass Sash profile

ΠΕΡΙΠΤΩΣΗ 1
CASE 1

Για χρήση πόμολου χωρίς εξωτερική χούφτα, είναι απαραίτητη η χρήση πριτσινιών με σπείρωμα.

For the use of lever handle without external finger grip, the use of threaded rivets is essential.

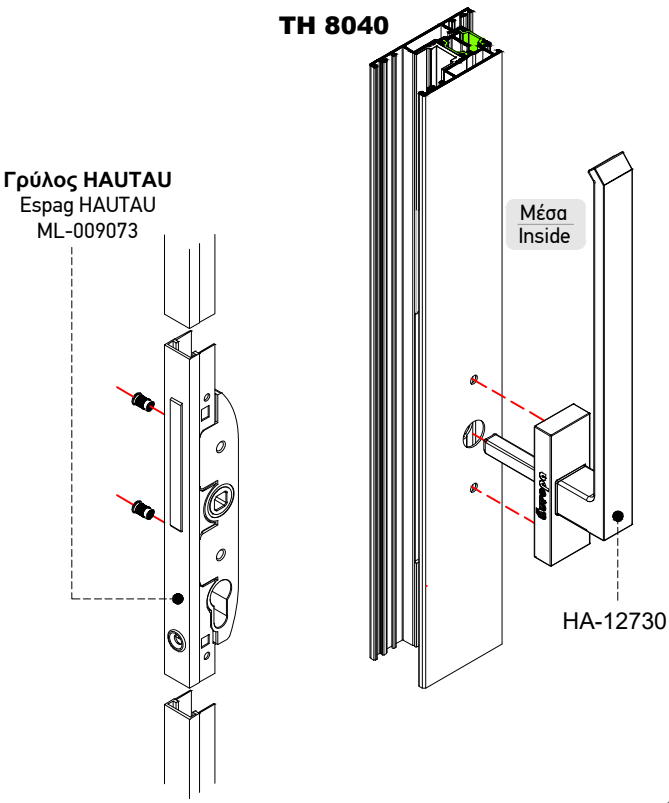

ΠΕΡΙΠΤΩΣΗ 2
CASE 2

Για χρήση πόμολου με εξωτερική χούφτα δεν γίνεται χρήση πριτσινιών με σπείρωμα.

For the use of lever handle with external finger grip, do not use threaded rivets.

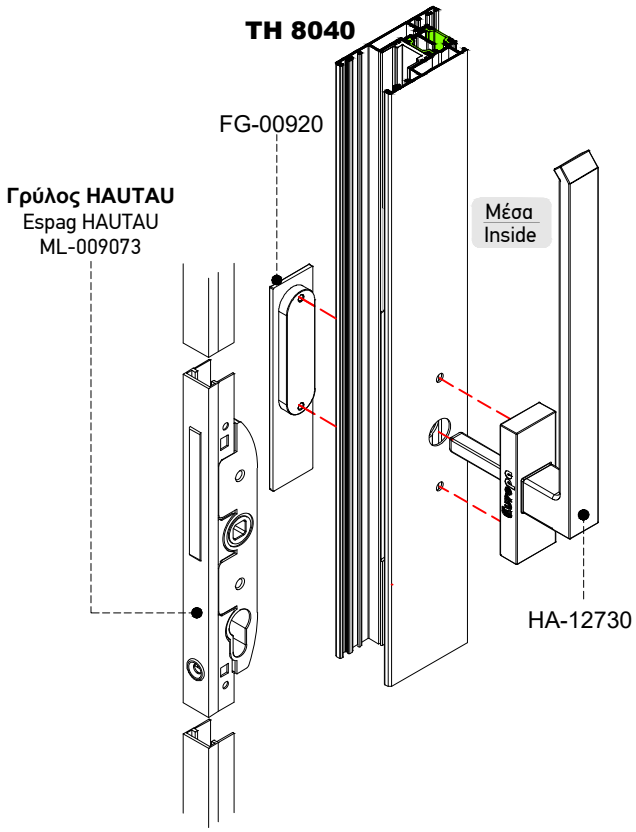

Λεπτομέρεια Τοποθέτησης Λαβής σε Φύλλο τζαμιού
Detail of Handle installation on Glass Sash profile

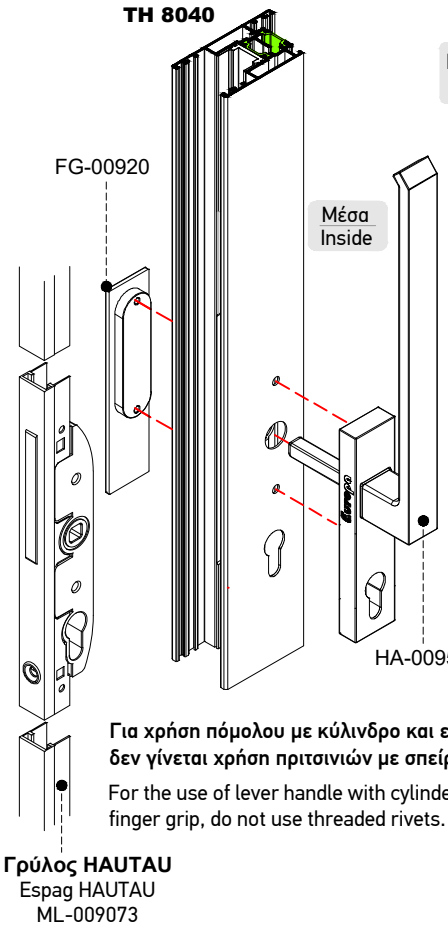

ΠΕΡΙΠΤΩΣΗ 3
CASE 3

Για χρήση πόμολου με κύλινδρο και εξωτερική χούφτα δεν γίνεται χρήση πριτσινιών με σπείρωμα.

For the use of lever handle with cylinder and external finger grip, do not use threaded rivets.

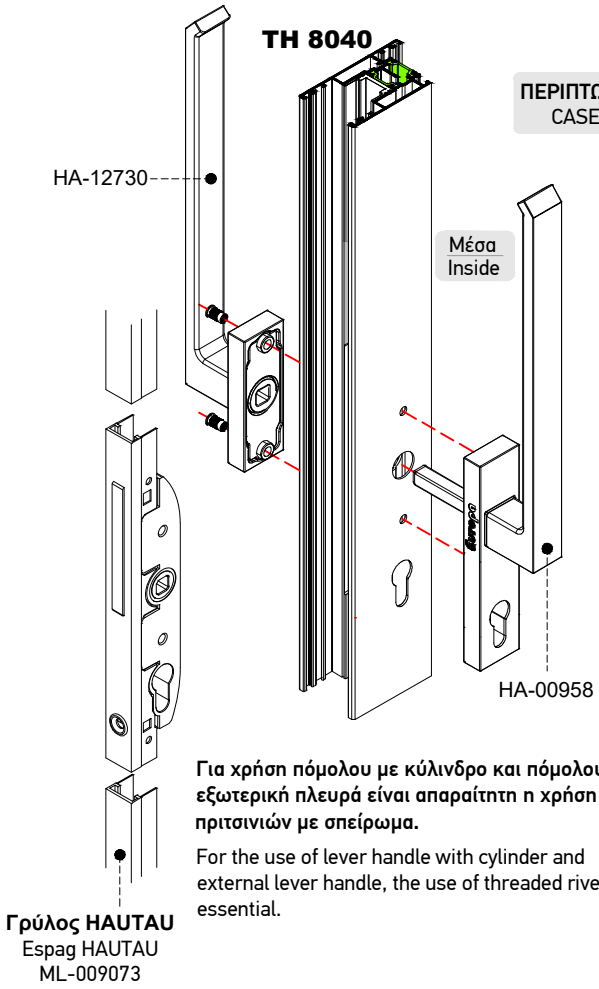

ΠΕΡΙΠΤΩΣΗ 4
CASE 4

Για χρήση πόμολου με κύλινδρο και πόμολου στην εξωτερική πλευρά είναι απαραίτητη η χρήση πριτσινιών με σπείρωμα.

For the use of lever handle with cylinder and external lever handle, the use of threaded rivets is essential.

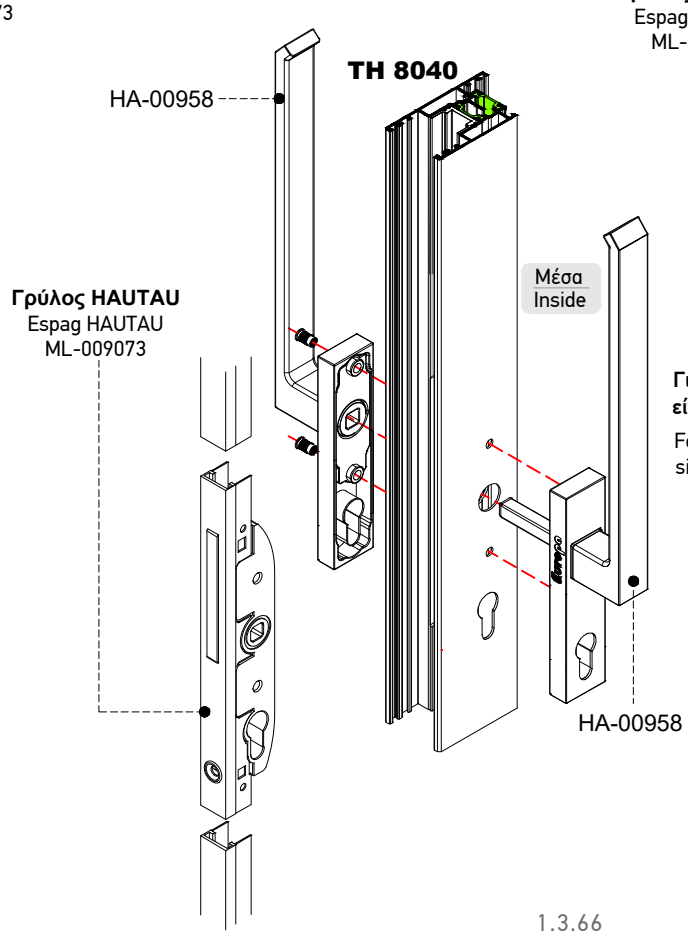

ΠΕΡΙΠΤΩΣΗ 5
CASE 5

Για χρήση πόμολου με κύλινδρο και στις δύο πλευρές είναι απαραίτητη η χρήση πριτσινιών με σπείρωμα.

For the use of lever handle with cylinder on both sides, the use of threaded rivets is essential.

Συναρμογή Μηχανισμού Κλειδώματος GU 937 σε Ανασηκούμενο Φύλλο Τζαμιού για Γωνιακή Κατασκευή
Assembling Of G.U 937 Mechanism for Lift & Slide Sash for Corner Configuration

Για μια γωνιακή κατασκευή χρειαζόμαστε τα εξής εξαρτήματα:
For a Corner Configure the following accessories are required:

- **3 Μηχανισμούς (ύψη κλειδαριάς).**
- 3 Mechanisms (locking mech. espag).
- **2 Σετ ράουλα.**
- 2 Set of rollers.
- **2 Κιτ ML-009108**
- 2 Kit ML-009108

ΚΑΤΑΣΚΕΥΗ 90° ΜΟΝΟ ΜΕ ΜΗΧΑΝΙΣΜΟ G.U 937
90° CONFIGURE USE ONLY THE G.U MECHANISM 937

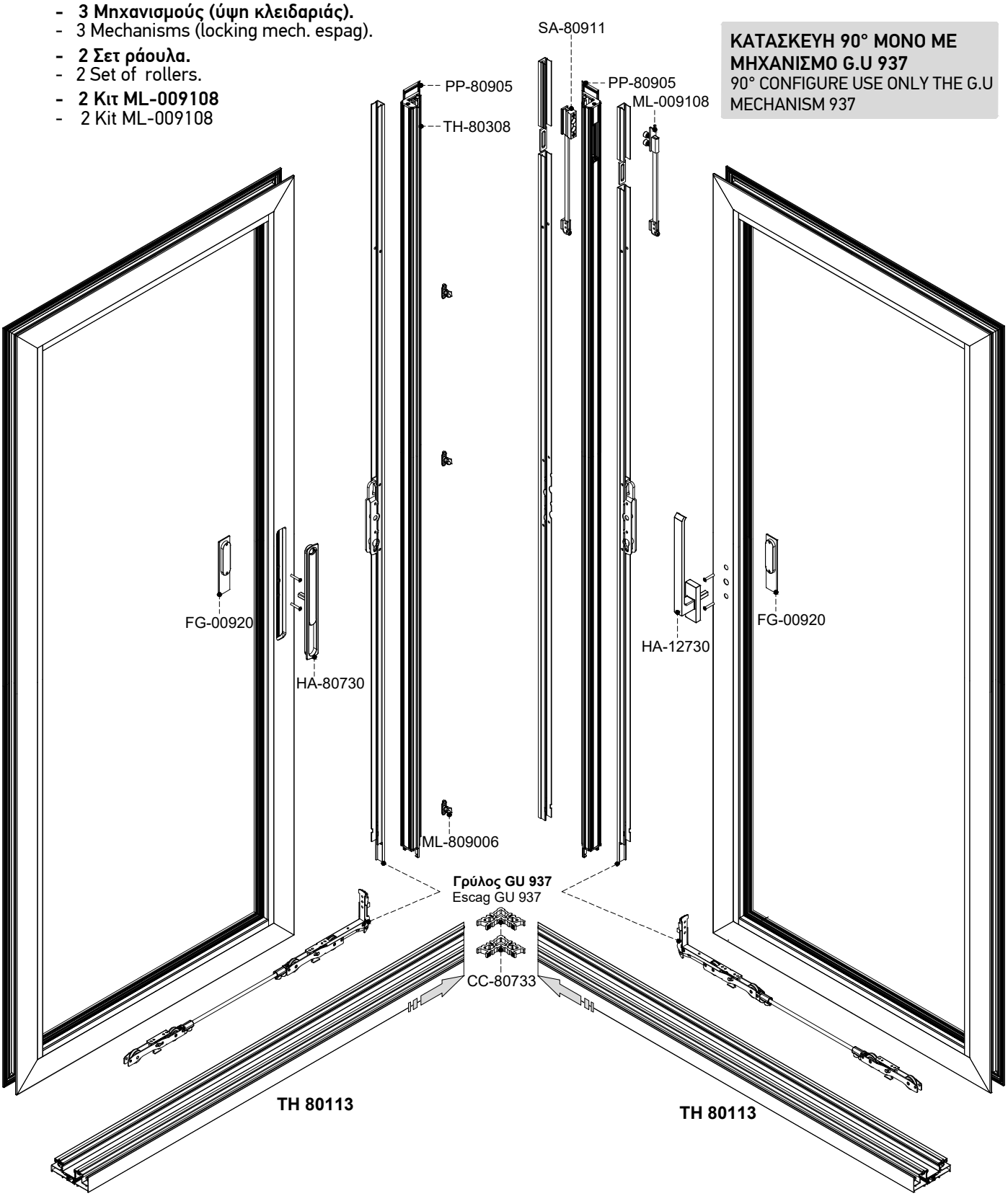

ΠΡΟΣΟΧΗ: **Κατά την τοποθέτηση, οι μηχανισμοί θα πρέπει να βρίσκονται στην κλειστή θέση.**
NOTE: The mechanism must be at the close position for the assembling procces.

Τοποθέτηση Γωνίας Συνδέσεως σε Οδηγό Γωνιακής Κατασκευής (Επάλληλο)
Replacement Corner Joint/Crimping for Rail Anqular Configure (Successive)

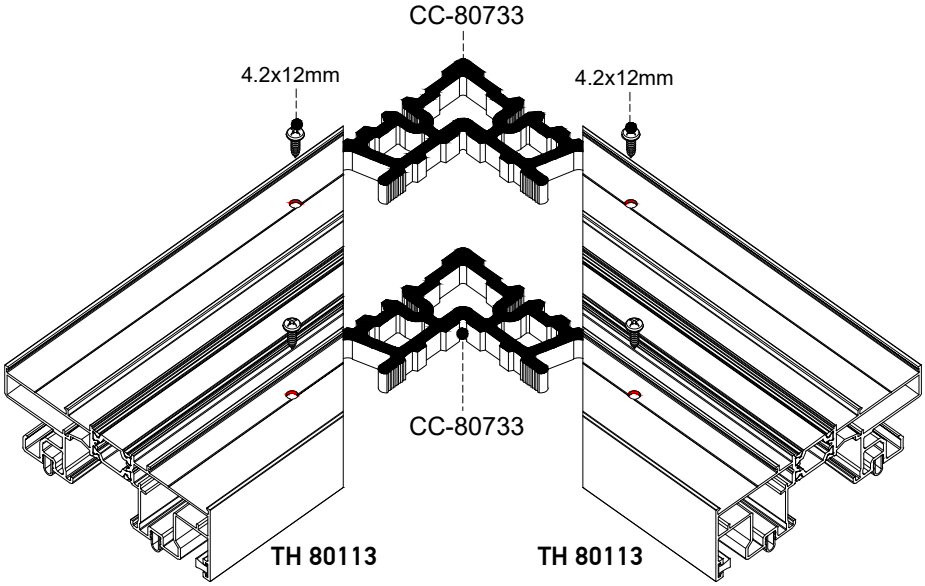

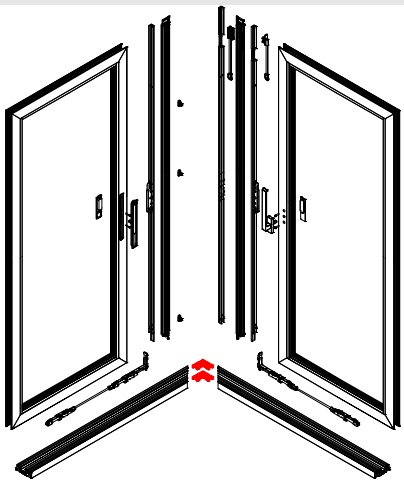

Εφαρμόζουμε Κόλλα Γωνιάστρας στους θαλάμους του προφίλ όπου θα μπούν οι γωνίες σύνδεσης.
Prepare the profile chambers with adhesive glue.

Βλέπε σελίδα 1.3.84
See on page 1.3.84

Τοποθέτηση Γωνίας Συνδέσεως σε Οδηγό Γωνιακής Κατασκευής (Τζάμι-Παντζούρι)
Placement Corner Joint/Crimping for Rail Anqular Configuration (Glass-Shutter)

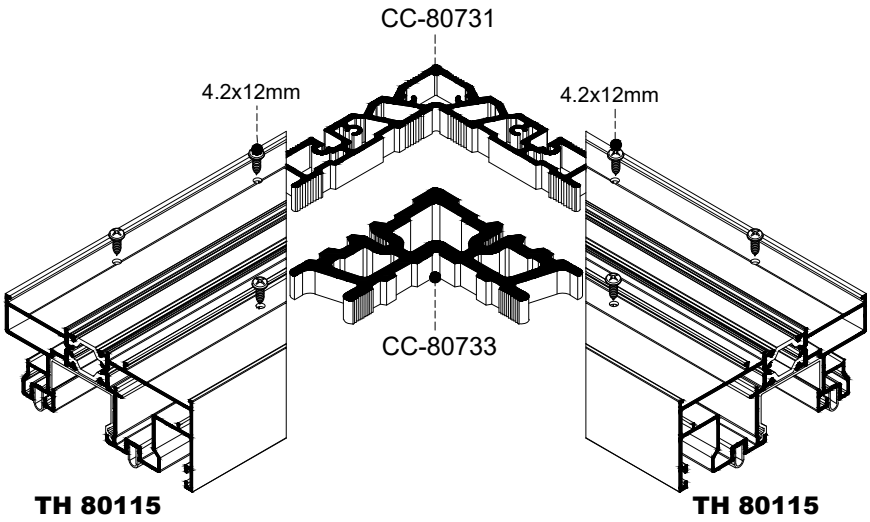

Εφαρμόζουμε Κόλλα Γωνιάστρας στους θαλάμους του προφίλ όπου θα μπούν οι γωνίες σύνδεσης.
Prepare the profile chambers with adhesive glue.

Βλέπε σελίδα 1.3.84
See on page 1.3.84

Χάντρωμα Φύλλου (δευτερεύον) Για Μηχανισμό Ανασηκούμενου GU 937 Γωνιακής Κατασκευής με Pop UP
Piercing Operation Of Glass Sash (secondary) for GU Mechanism 937 for Anqular Configure with Pop Up

Βήμα 1: Χαντρώνουμε το φύλλο για κλειδαριά, βάσει των παρακάτω διαστάσεων.
Step 1 : Piercing of the Glass Sash based on the followig dimensions.

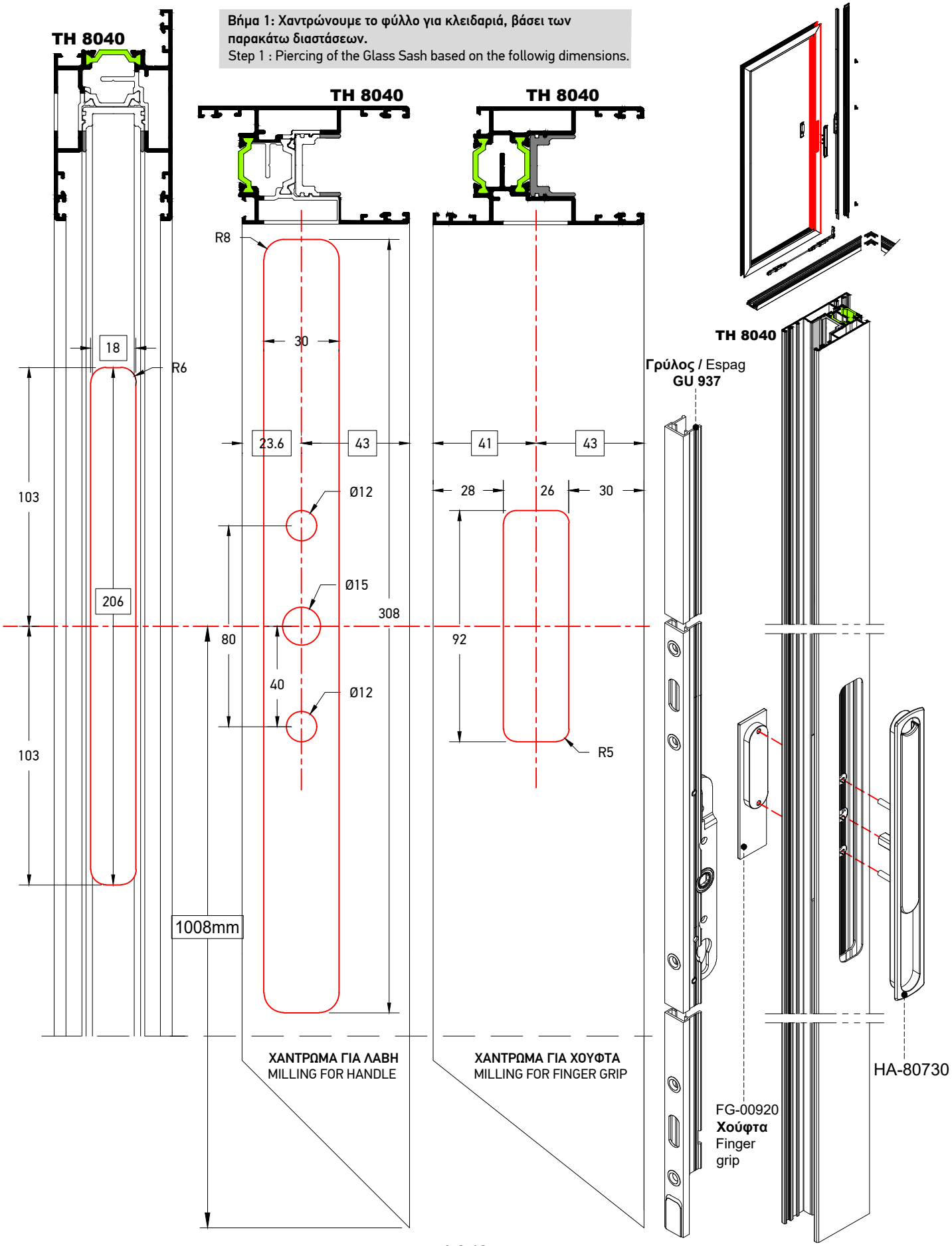

Χάντρωμα Φύλλου (πρωτεύον) Για Μηχανισμό Ανασηκούμενου GU 937 Γωνιακής Κατασκευής με Λαβή
Piercing Operation Of Glass Sash (first) For G.U Mechanism 937 for Anqular Configure with Lever Handle

Βήμα 2: Χαντρώνουμε το φύλλο για κλειδαριά, βάσει των παρακάτω διαστάσεων.
Step 2 : Piercing of the Glass Sash based on the followig dimensions.

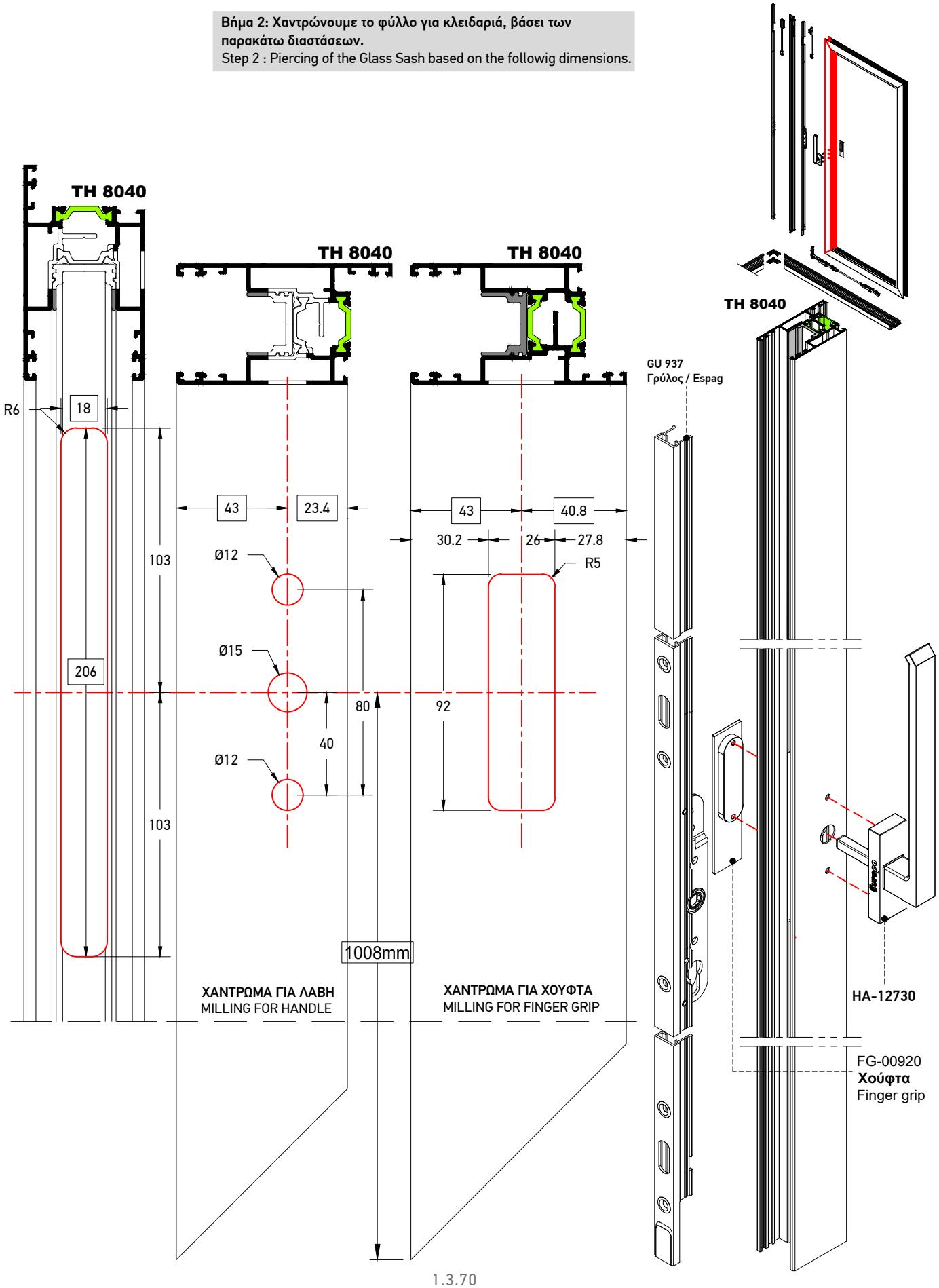

Χάντρωμα Μπινί (πρωτεύον φύλλο) Γωνιακής Κατασκευής
Piercing Operation (first sash) Of Adjoining Profile for Anqular Configure

Βήμα 3: Χαντρώνουμε το μπινί φύλλου, βάσει των παρακάτω διαστάσεων.
Step 3: Piercing of the Adjoining Profile based on the following dimensions.

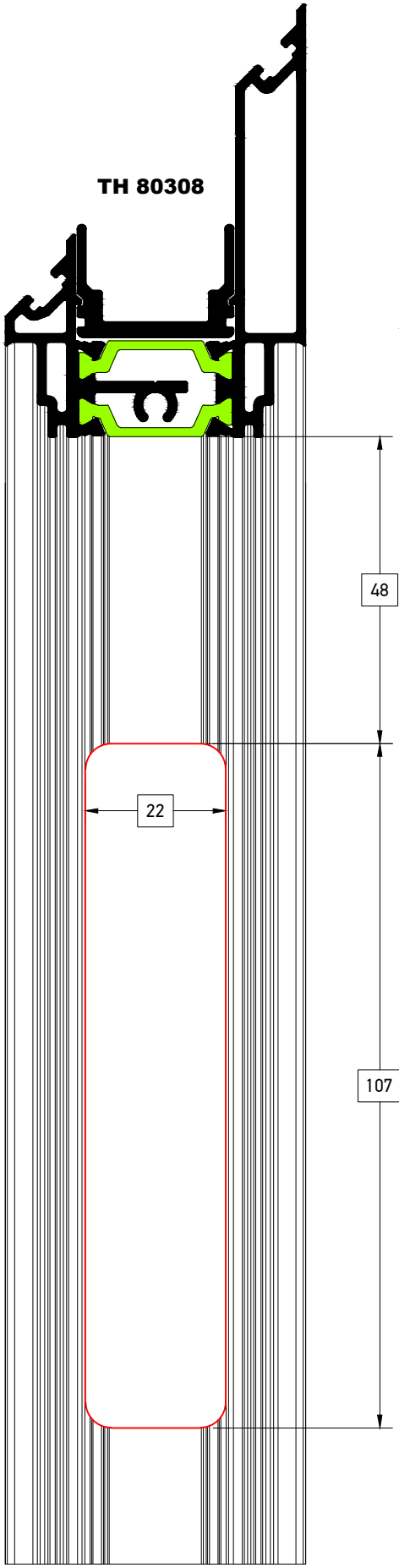

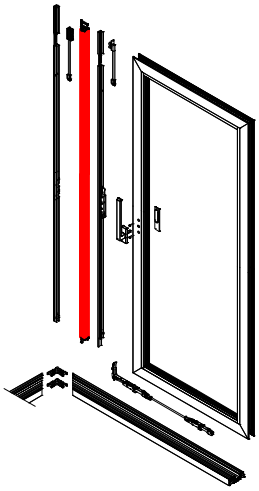

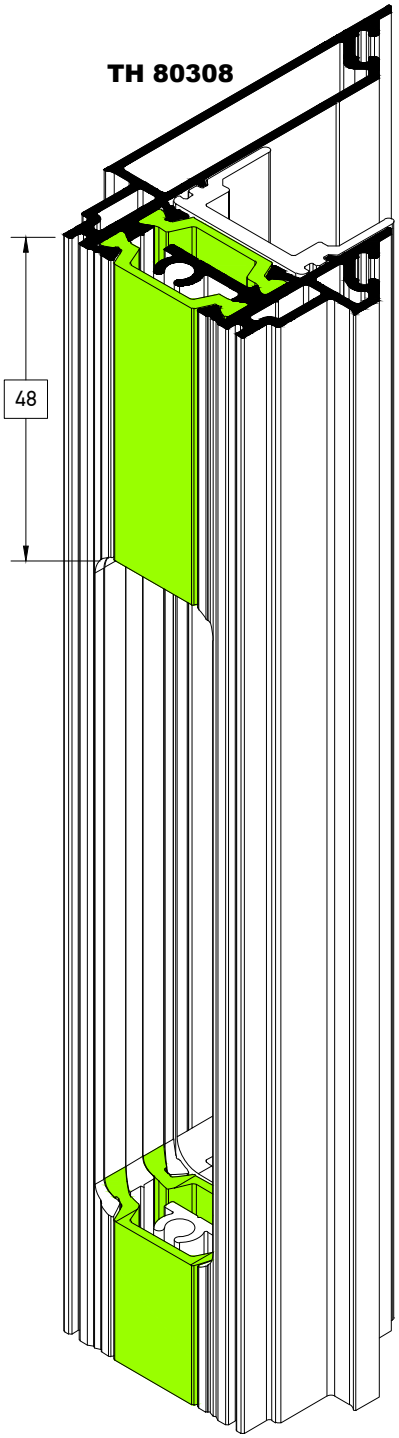

Διαμόρφωση Εσωτερικού Μηχανισμού GU 937 (πρωτεύον φύλλο) Γωνιακής Κατασκευής
Configuration Of Inner GU 937 Mechanism (first sash) for Anqular Configure

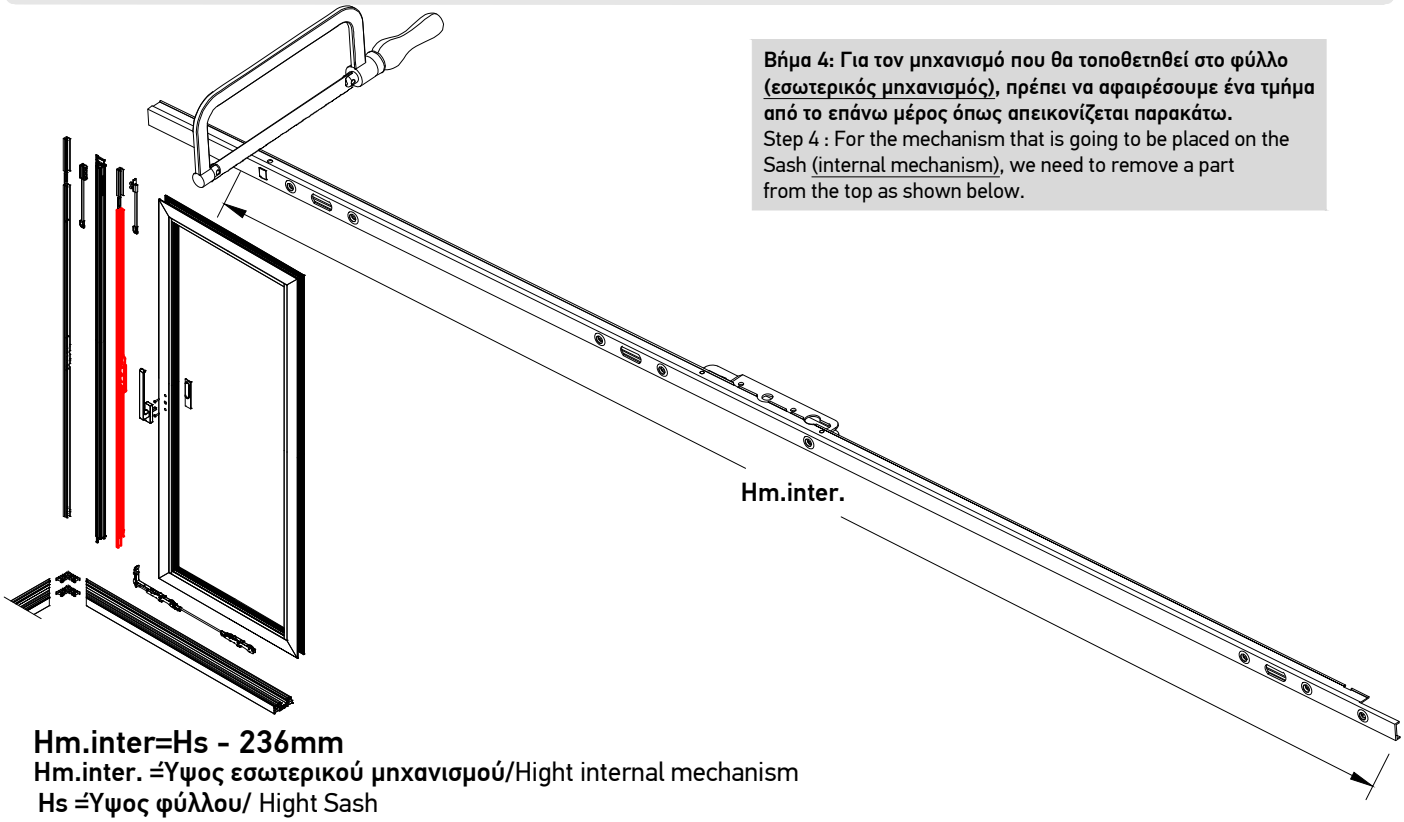

Βήμα 4: Για τον μηχανισμό που θα τοποθετηθεί στο φύλλο (εσωτερικός μηχανισμός), πρέπει να αφαιρέσουμε ένα τμήμα από το επάνω μέρος όπως απεικονίζεται παρακάτω.
Step 4 : For the mechanism that is going to be placed on the Sash (internal mechanism), we need to remove a part from the top as shown below.

Hm.inter=Hs - 236mm
Hm.inter. =Ύψος εσωτερικού μηχανισμού/Hight internal mechanism
Hs =Ύψος φύλλου/ Hight Sash

Διαμόρφωση Προσθήκης Εσωτερικού Μηχανισμού GU 937(πρωτεύον φύλλο) Γωνιακής Κατασκευής
Configuration Of Additional Inner GU 937 Mechanism (first sash) for Anqular Configure

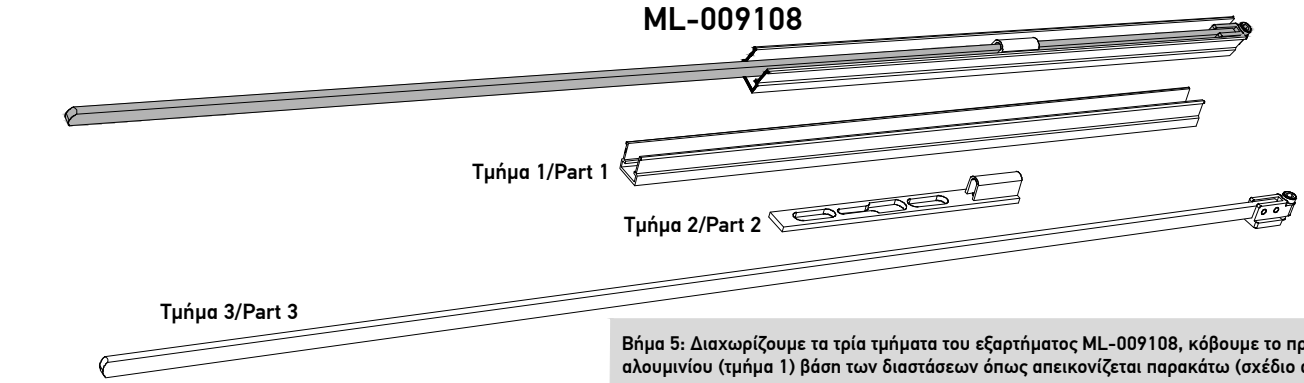

Βήμα 5: Διαχωρίζουμε τα τρία τμήματα του εξαρτήματος ML-009108, κόβουμε το προφίλ αλουμινίου (τμήμα 1) βάση των διαστάσεων όπως απεικονίζεται παρακάτω (σχέδιο α) και κρατάμε το κομμάτι με μήκος 147mm.Ύστερα κόβουμε το μεταλλικό εξάρτημα (τμήμα 2) 65mm όπως απεικονίζεται παρακάτω (σχέδιο β).
Step 5 : We separate the three parts of the ML-009108, cut the aluminum profile (part 1) based on the dimensions as shown below (drawing a) and keep the piece with length of 147mm. Then we cut the metal part (part 2) 65mm as shown below (drawing b).

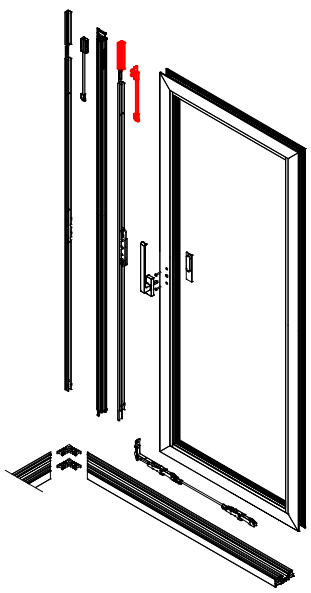

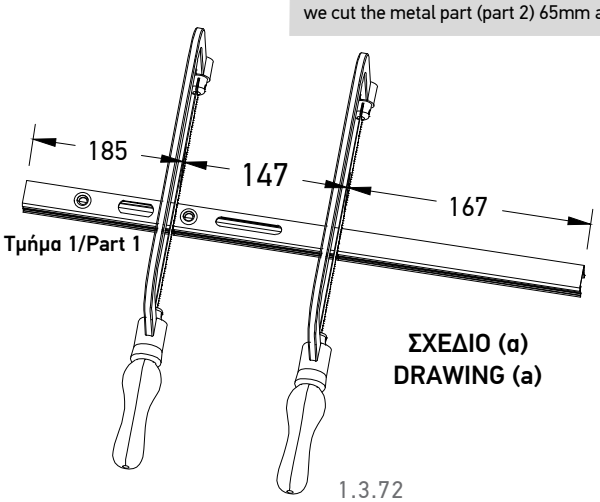

ΣΧΕΔΙΟ (α)
DRAWING (a)

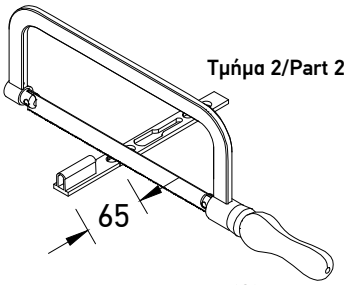

ΣΧΕΔΙΟ (β)
DRAWING (b)

Διαμόρφωση Προσθήκης Εσωτερικού Μηχανισμού GU 937 (πρωτεύον φύλλο) Γωνιακής Κατασκευής
Configuration Of Additional Inner GU 937 Mechanism (first sash) for Anqular Configure

Μήκος Ντίζας Εσωτερικού Μηχανισμού Length of Metal rod Inner Mechanism	
Γρύλος GU 937 Espag GU 937	Μήκος/Length (X1)
ML-009104	Hs-858mm
ML-009337	Hs-1228mm
ML-009105	Hs-1858mm
ML-009106	Hs-2105mm

Hs=Ηφύλλου/Hsash

Βήμα 6: Αφαιρούμε από τη μεταλλική ντίζα (τμήμα 3) υλικό, ώστε το τελικό μήκος να είναι (X1) mm.
Step 6: We remove material from the metal rod (part 3), so that the final length is (X1) mm.

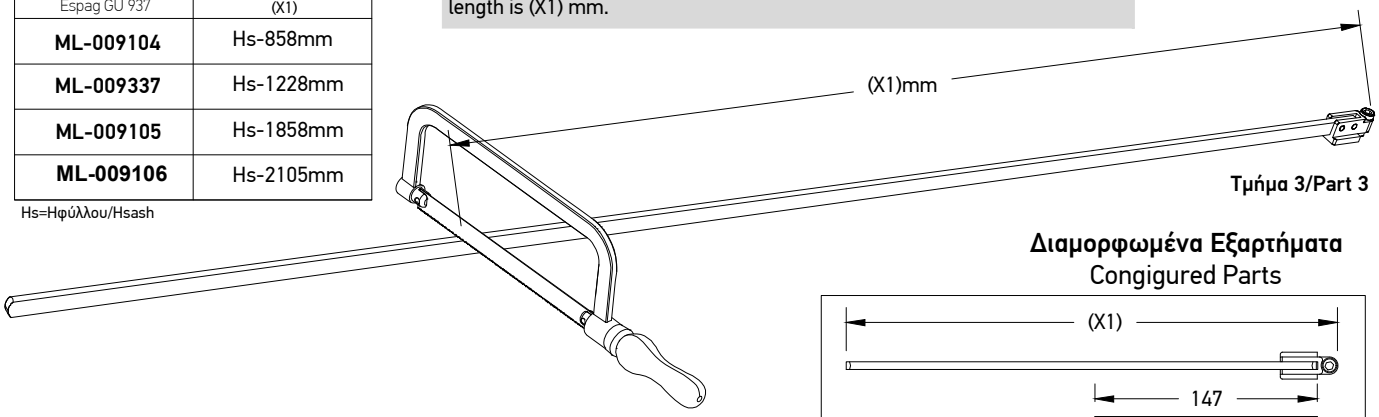

Διαμορφωμένα Εξαρτήματα
Congigured Parts

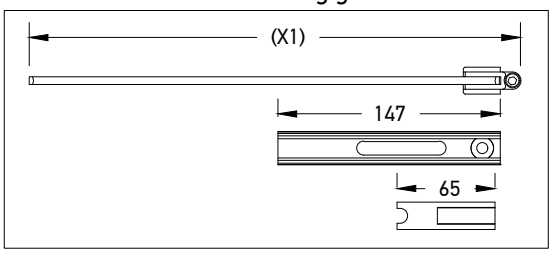

Ένωση Εσωτερικού Μηχανισμού GU 937 και εξαρτήματος ML-009108 (πρωτεύον φύλλο) σε Γωνιακή Κατασκευή
Assembling Of Inner G.U. Mechanism & compon ML-009108 (first sash) for Anqular Configure

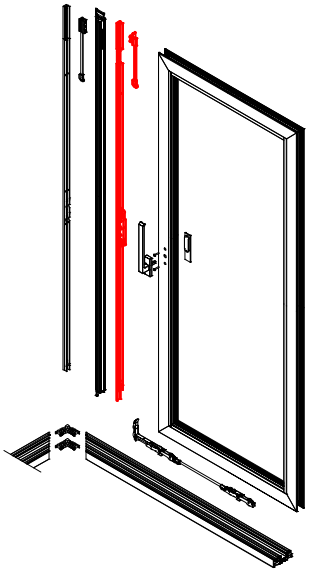

Βήμα 7: Συρταρώνουμε την ήδη κομμένη μεταλλική ντίζα (τμήμα 3) με μήκος (X1) mm του εξαρτήματος ML-009108 μέσα στο γρύλο GU 937 και βιδώνουμε στην λάμα όπως απεικονίζεται παρακάτω (σχέδιο α). Έχοντας τον μηχανισμό σε κλειστή θέση και με τη βοήθεια του συνδέσμου, ενώνουμε το προφίλ αλουμινίου (τμήμα1) με το μηχανισμό GU 937. Στη συνέχεια περνάμε το μεταλλικό εξάρτημα (τμήμα 2) επάνω στην ντίζα (Σχέδιο γ) και το βιδώνουμε στο σημείο που φαίνεται στην λεπτομέρεια c,d.
Step 7: Slide the already cut metal rod (part 3) with a length of (X1) mm of the ML-009108 into the GU 937 and screw to the flat bar as shown below (drawing a). With the mechanism in close position and with the assistance of the connector, we join the aluminum profile (part 1) with the GU 937 mechanism. Then we pass the metal part (part 2) onto the metal rod (Drawing c) and screw it in the lama as shown in details c and d.

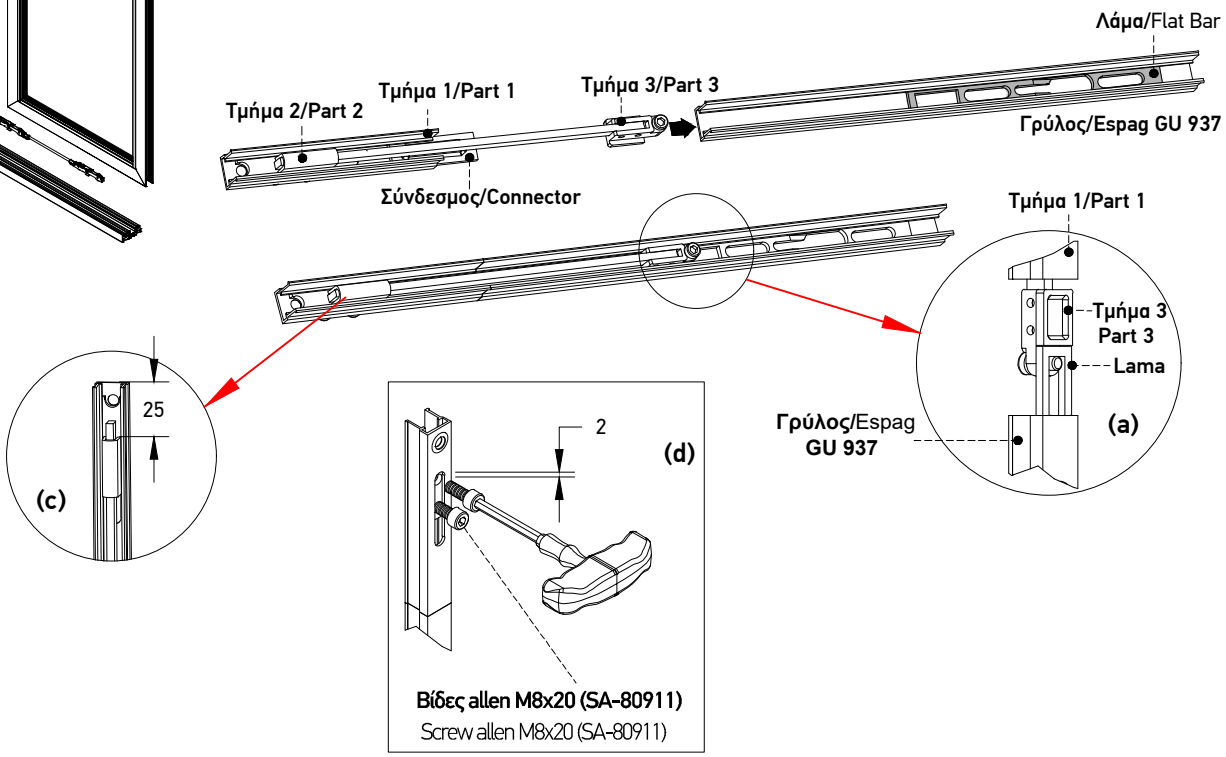

Διαμόρφωση Εξωτερικού Μηχανισμού GU 937 (πρωτεύον φύλλο) Γωνιακής Κατασκευής
Configuration Of Outer GU 937 Mechanism (first sash) for Anqular Configure

Βήμα 8: Για τον μηχανισμό που θα τοποθετηθεί στο μηνί (εξωτερικός μηχανισμός) πρέπει πρώτα να αφαιρέσουμε από το κάτω μέρος ένα τμήμα 60mm*(σχέδιο α)* και ύστερα να αφαιρέσουμε ένα τμήμα από το επάνω μέρος του μηχανισμού όπως στο *(σχέδιο β)*. Τέλος πρέπει να αφαιρέσουμε από το σώμα του μηχανισμού την κλειδαριά (*σχέδιο γ*).(η λάμα του μηχανισμού δεν αφαιρείται).
Step 8: For the mechanism that will be placed in the bini (external mechanism) we must first remove a 60mm section from the bottom (drawing a) and then remove a section from the top of the mechanism as shown in drawing b. Finally, we must remove the lock from the body of the mechanism (drawing c). (the lama of the mechanism is not removable).

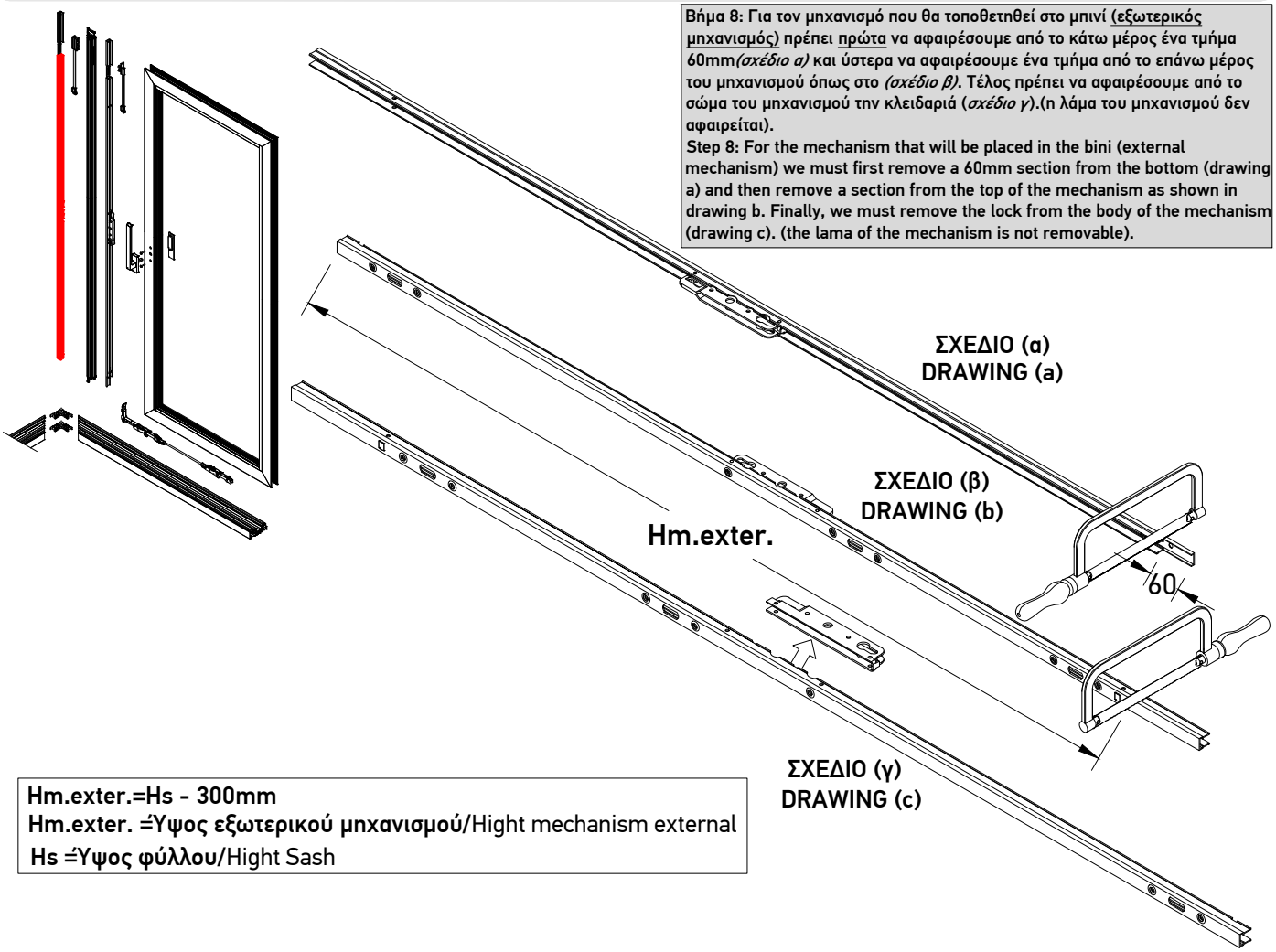

Hm.exter.=Hs - 300mm
Hm.exter. =Ύψος εξωτερικού μηχανισμού/Hight mechanism external
Hs =Ύψος φύλλου/Hight Sash

Διαμόρφωση Προσθήκης Εξωτερικού Μηχανισμού GU 937 (πρωτεύον φύλλο) Γωνιακής Κατασκευής
Configuration Of Additional Outer GU 937 (first sash) Mechanism for Anqular Configure

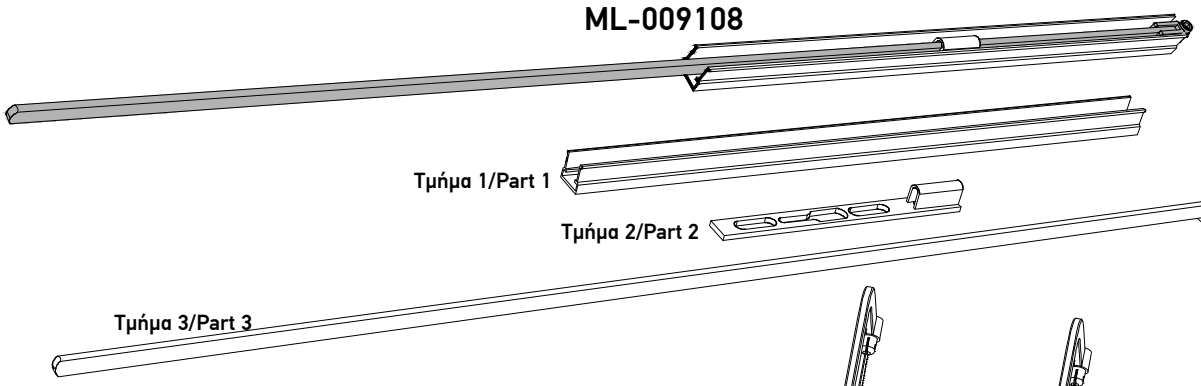

Βήμα 9: Διαχωρίζουμε τα τρία τμήματα του εξαρτήματος ML-009108, κόβουμε το προφίλ αλουμινίου (τμήμα 1) βάση των διαστάσεων όπως απεικονίζεται παρακάτω (σχέδιο α) και κρατάμε το κομμάτι με μήκος 181mm. Αφαιρούμε από τη μεταλλική ντίζα (τμήμα 3) υλικό ώστε το τελικό μήκος να είναι (X2)mm.Το μεταλλικό εξάρτημα (τμήμα 2) δεν το χρειαζόμαστε.
Step 9: Separate the three parts of ML-009108 , cut the aluminum profile (part 1) based on the dimensions as shown below (drawing a) and keep the piece with 181mm length. We remove material from the metal rod (section 3) so that the final length is (X2)mm. We do not need the metal part (section 2).

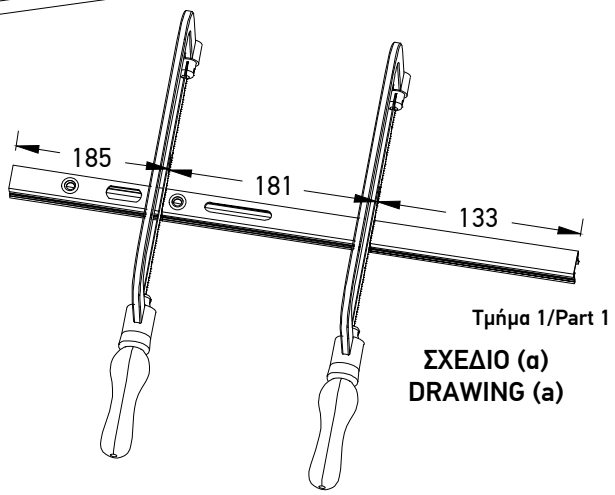

Διαμόρφωση Προσθήκης Εξωτερικού Μηχανισμού (πρωτεύον φύλλο) Γωνιακής Κατασκευής
Configuration Of Additional Outer G.U. Mechanism (first sash) for Anqular Configure

Μήκος Ντίζας Εξωτερικού Μηχανισμού Length of Metal rod Outer Mechanism	
Γρύλος GU 937 Espag GU 937	Μήκος/Length (X2)
ML-009104	Hs-815mm
ML-009337	Hs-1185mm
ML-009105	Hs-1815mm
ML-009106	Hs-2062mm

Hs=Ηφύλλου/Hsash

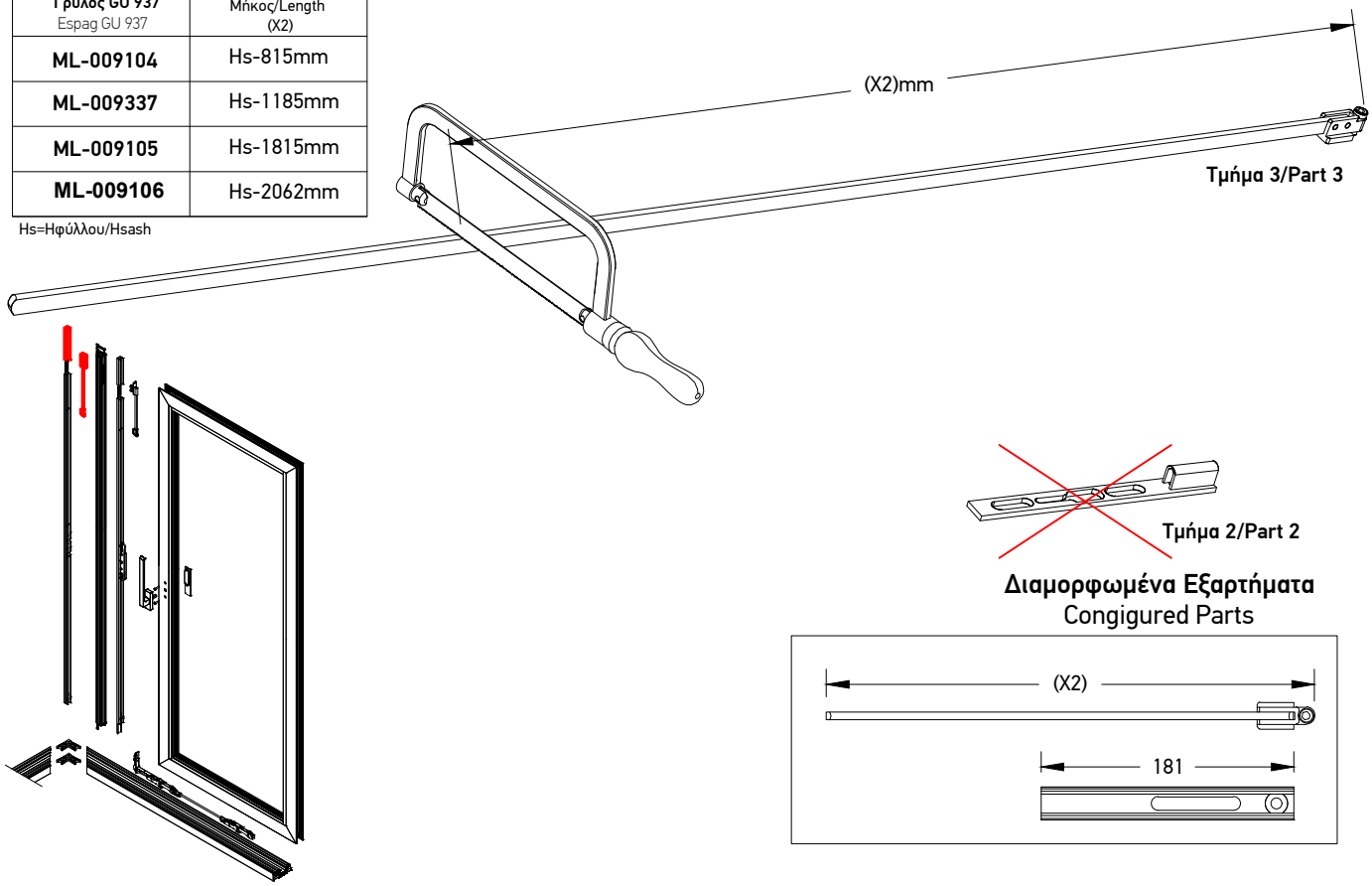

Ένωση Εξωτερικού Μηχανισμού GU 937 με Προσθήκη ML-009108 (πρωτεύον φύλλο) σε Γωνιακή Κατασκευή
Assembling Of Outer GU 937 Mechanism with Addition ML-009108 (first sash) for Anqular Configure

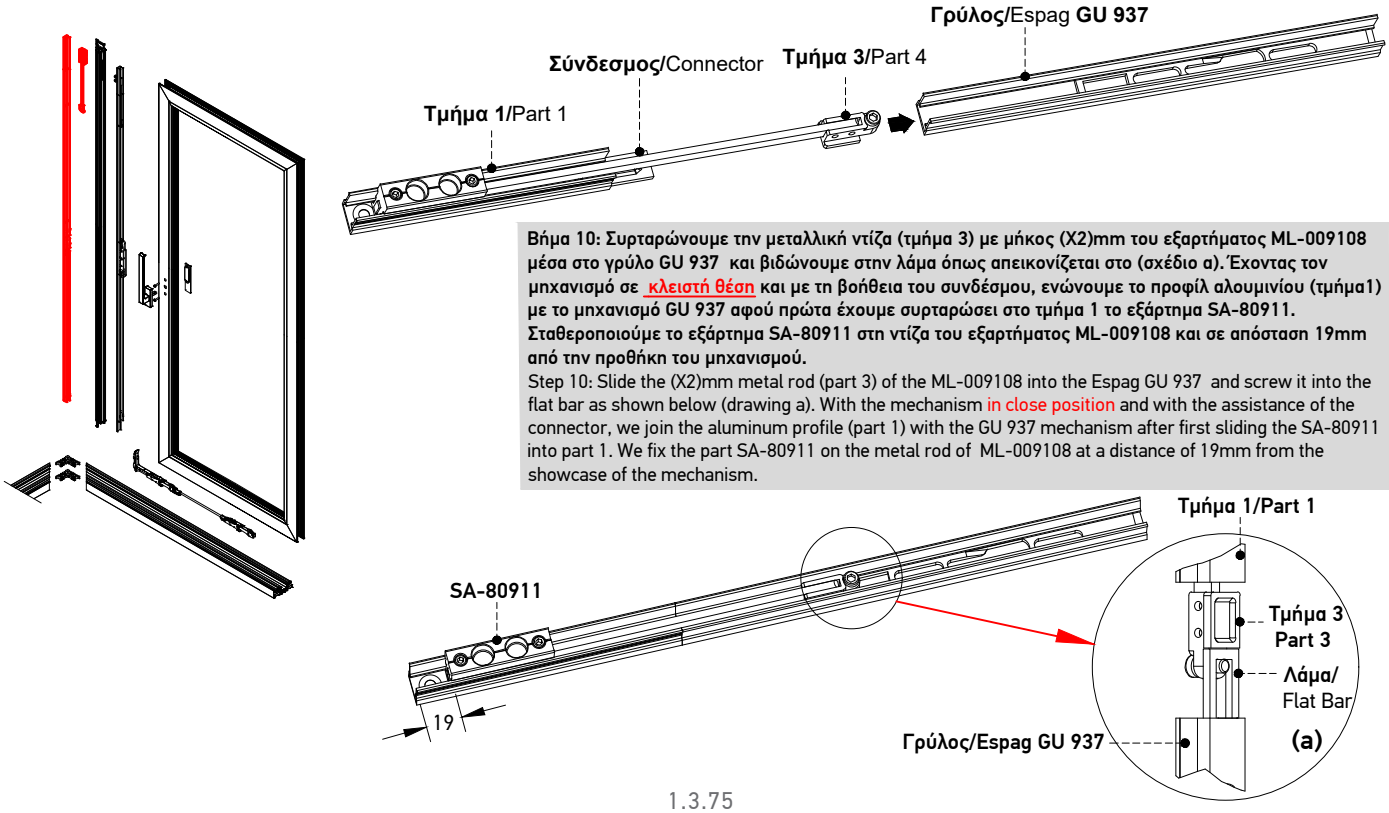

Βήμα 10: Συρταρώνουμε την μεταλλική ντίζα (τμήμα 3) με μήκος (X2)mm του εξαρτήματος ML-009108 μέσα στο γρύλο GU 937 και βιδώνουμε στην λάμα όπως απεικονίζεται στο (σχέδιο α). Έχοντας τον μηχανισμό σε κλειστή θέση και με τη βοήθεια του συνδέσμου, ενώνουμε το προφίλ αλουμινίου (τμήμα1) με το μηχανισμό GU 937 αφού πρώτα έχουμε συρταρώσει στο τμήμα 1 το εξάρτημα SA-80911. Σταθεροποιούμε το εξάρτημα SA-80911 στη ντίζα του εξαρτήματος ML-009108 και σε απόσταση 19mm από την προθήκη του μηχανισμού.

Step 10: Slide the (X2)mm metal rod (part 3) of the ML-009108 into the Espag GU 937 and screw it into the flat bar as shown below (drawing a). With the mechanism in close position and with the assistance of the connector, we join the aluminum profile (part 1) with the GU 937 mechanism after first sliding the SA-80911 into part 1. We fix the part SA-80911 on the metal rod of ML-009108 at a distance of 19mm from the showcase of the mechanism.

Τοποθέτηση Του Εσωτερικού Μηχανισμού GU 937 στο Φύλλο TH 8040 (πρωτεύον)Γωνιακής Κατασκευής
Fitting The Inner Locking Mechanism GU 937 On Sash TH 8040 (first) for Anqular Configure

Βήμα 11: Βιδώνουμε μια βίδα μόνο στο επάνω μέρος του μηχανισμού για την συγκράτησή του (*λεπτομέρεια α*).
Step 11: We screw a screw only in the upper part of the mechanism to fix it **(detail a)**.

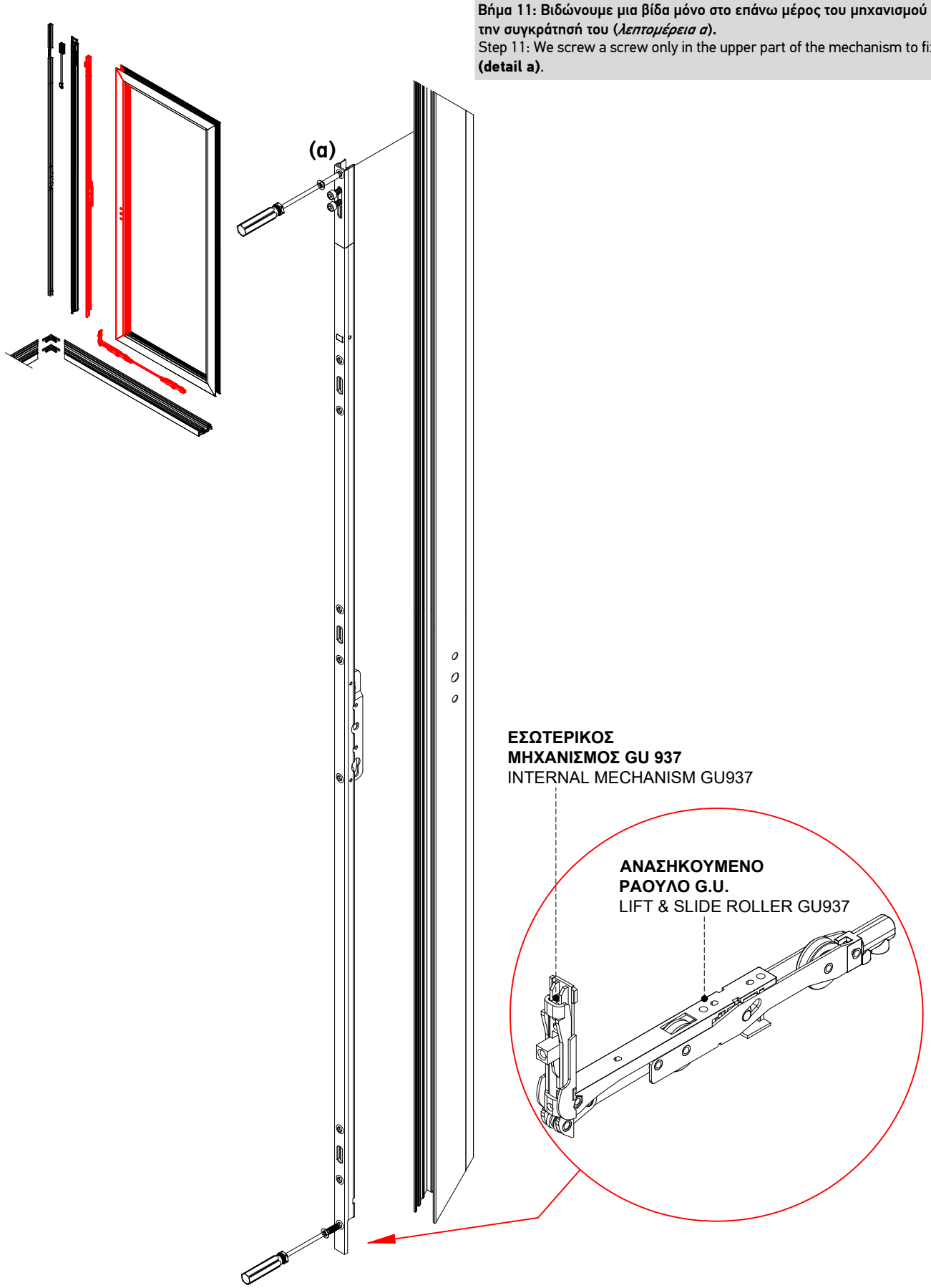

Ξετρύπημα Του Μπινί (πρωτεύον φύλλο) για Γωνιακή Κατασκευή
Piercing Of Adjoining Profile (first sash) for Anqular Configure

Βήμα 12: Τοποθετούμε το μπινί δίπλα στο φύλλο και σημαδεύουμε στο μπινί τα σημεία όπου θα τρυπήσουμε (*λεπτομέρεια a*).
Οι εσωτερικές τρύπες θα γίνουν με τρυπάνι Ø6mm και οι εξωτερικές με τρυπάνι Ø10mm (*λεπτομέρεια b*).
Step 12: Place the adjoing profile next to the sash and mark the points where we will drill (detail a).
The internal holes will be made with a Ø6mm drill and the external ones with a Ø10mm drill (detail b).

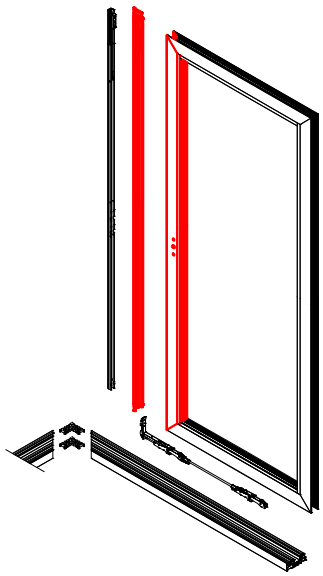

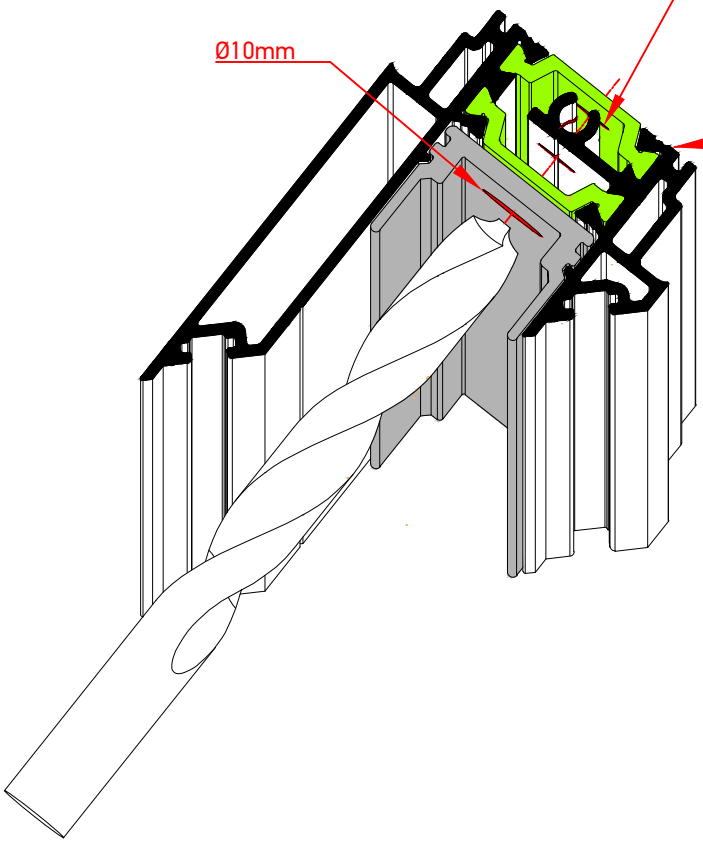

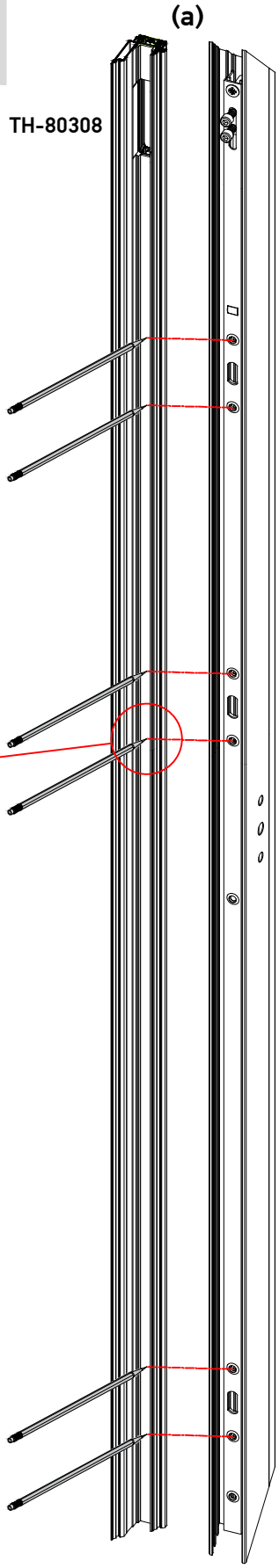

Σύνδεση του Μπινί Στο Φύλλο (πρωτεύον) Γωνιακής Κατασκευής
Fit Adjoining Profile to Sash (first) for Anqular Configure

Σύνδεση του Μπινί Στο Φύλλο (πρωτεύον) Γωνιακής Κατασκευής
Fit Adjoining Profile to Sash (first) for Anqular Configure

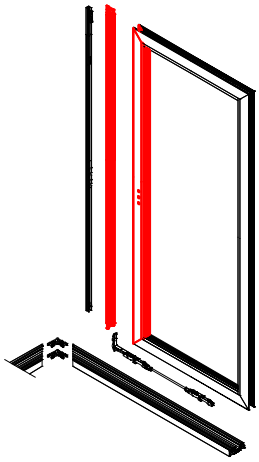

Βήμα 13: Κουμπώνουμε το μπινί στο φύλλο και στην συνέχεια βιδώνουμε όπως στο (σχέδιο α). Οι βίδες σταθεροποιούν το μπινί στο φύλλο αλλά παράλληλα και τον εσωτερικό μηχανισμό.
Step 13: Pin the adjoing profile to the sash and then screw as shown beside (picture a).
The screws are fixing the adjoing profile to the sash but also the internal mechanism.

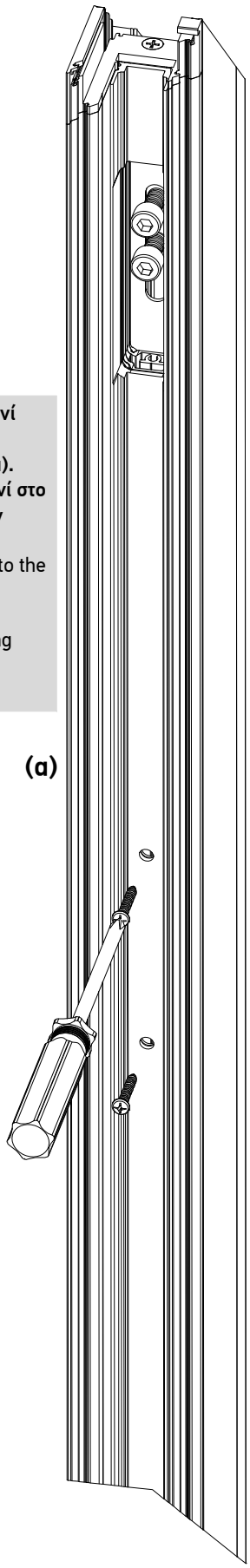

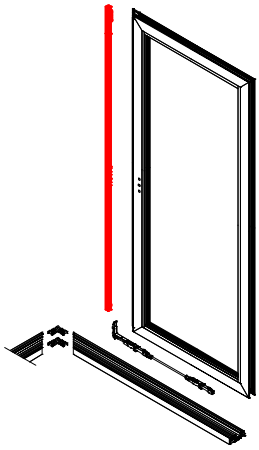

Βήμα 14: Στο τελευταίο στάδιο, τοποθετούμε τον εξωτερικό μηχανισμό στο μπινί και τον συνδέουμε με τον εσωτερικό μηχανισμό (*σχέδιο β*) και ύστερα τον βιδώνουμε με φρεζάτες βίδες (*σχέδιο γ*).
Step 14: At the last step, we place the external mechanism in the adjoing profile and connect it with the internal mechanism (drawing b) and then screw it with countersunk screws (drawing c).

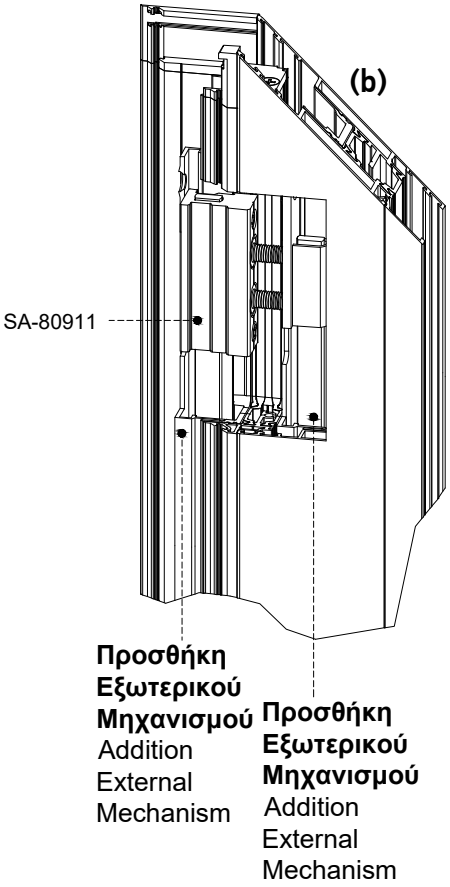

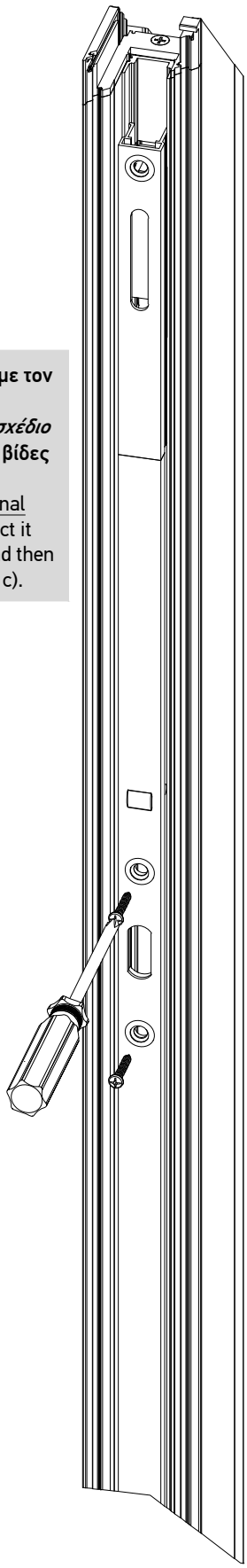

Μηχανισμός Κλειδώματος σε Απλό Συρόμενο Φύλλο Τζαμιού (πρωτεύον) Γωνιακής Κατασκευής
Lock Mechanism for Simple Sliding Glass Sash (first) for Anqular Configure

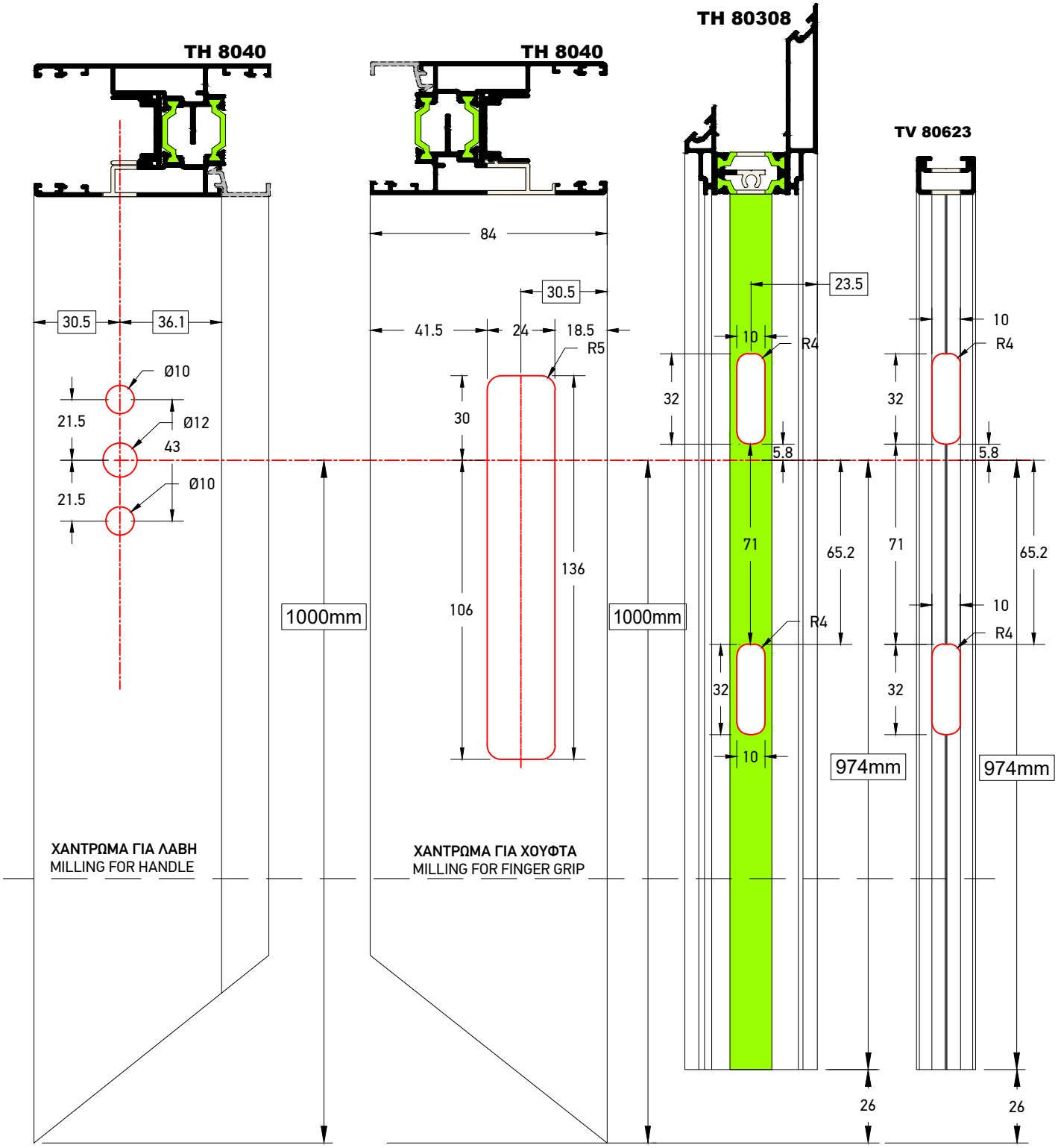

ΚΛΙΜΑΚΑ SCALE 0.5:1

Συναρμογή Μηχανισμού Κλειδώματος σε Απλό Συρόμενο Φύλλο Τζαμιού (πρωτεύον φύλλο) Γωνιακής Κατασκευής
Assembly Lock Mechanism for Simple Sliding Glass Sash (first sash) for Anqular Configure

Πάντα να τοποθετείται κόλλα κατά την σύνδεση με την τάπα μπινί.
To join the adjoining plug always use glue.

Βλέπε σελίδα 1.3.66
See on page 1.3.66

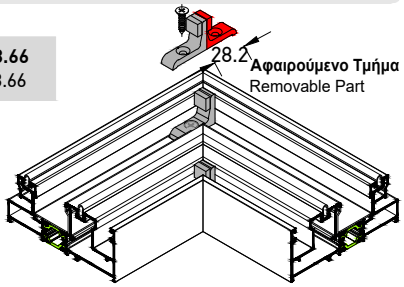

Για Stopper Φύλλου Τζαμιού και Φύλλου Παντζουριού τοποθετούμε στον γωνιακό οδηγό (πάνω-κάτω) το stopper φιλιτού με κωδικό ST-00701 έχοντας αφαιρέσει απο τη μία πλευρά 28,2mm όπως φαίνεται στο σχήμα.
For Glass and Shutter Sash, place the stopper with code ST-00701 on the corner rail (top-bottom) after removing 28.2mm from one side as shown in the image above.

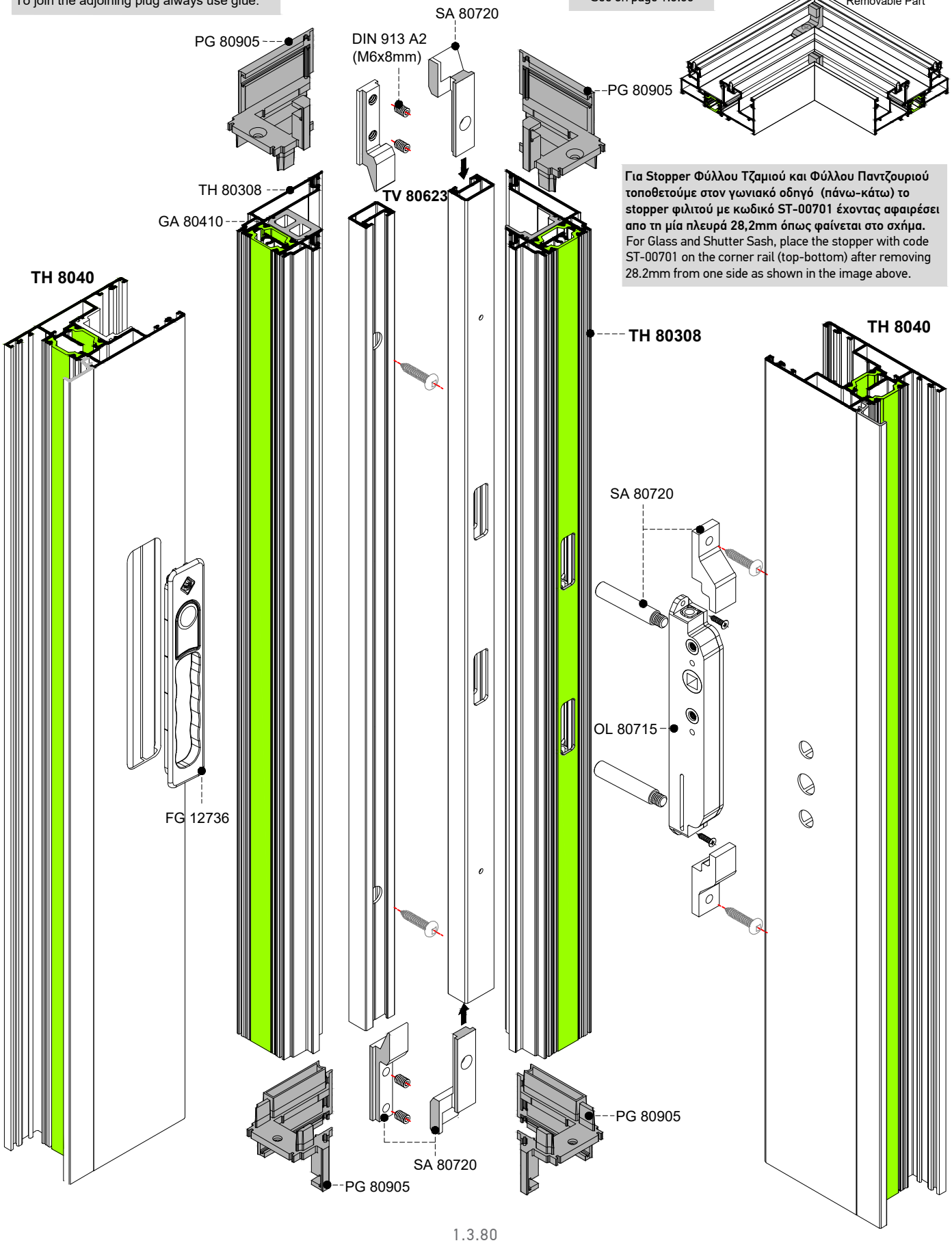

Μηχανισμός Κλειδώματος σε Φύλλο Παντζουριού Γωνιακής Κατασκευής
Lock Mechanism for Shutter Sash for Anqular Configure

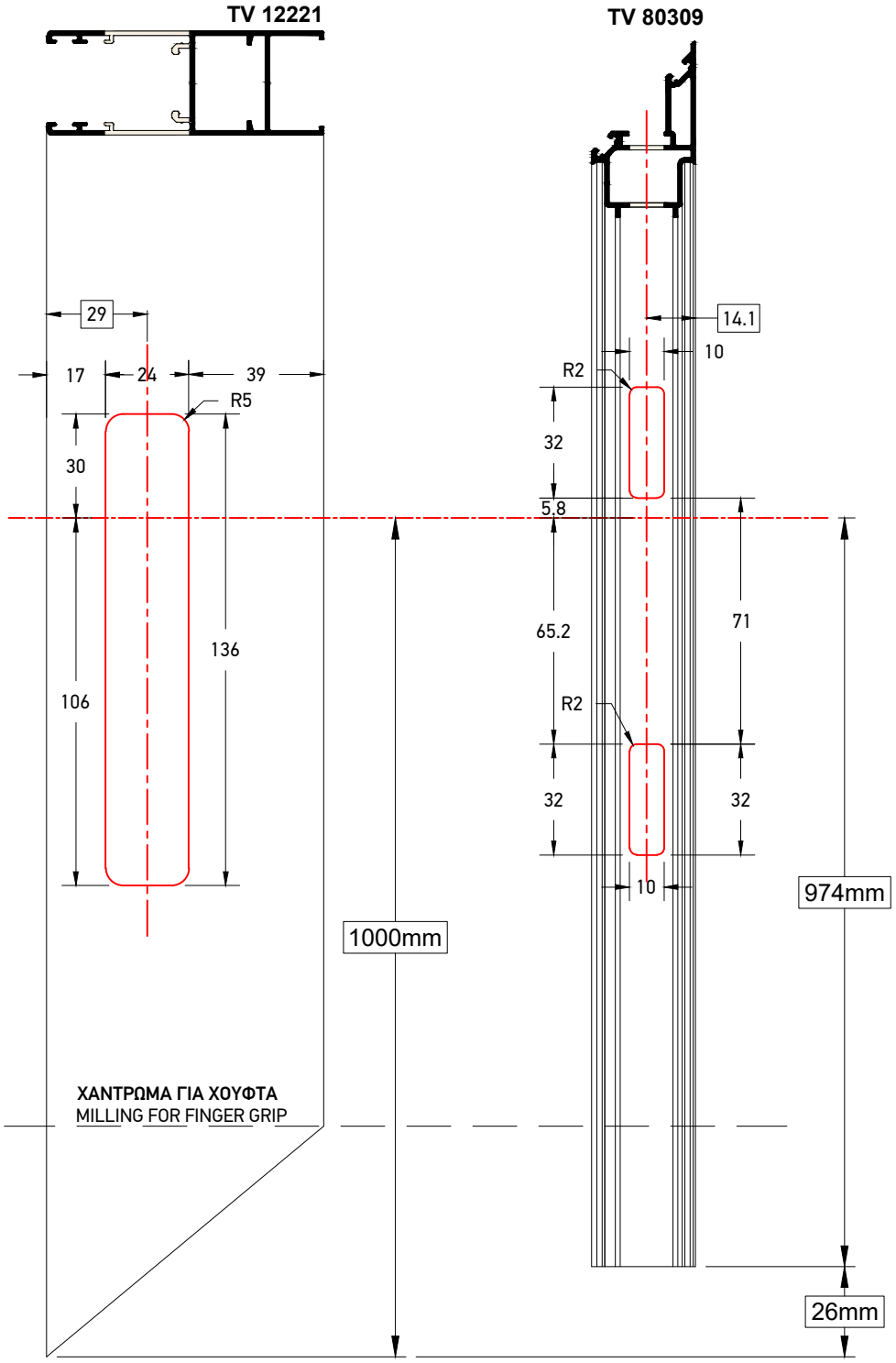

ΚΛΙΜΑΚΑ SCALE 0.5:1

Συναρμογή Μηχανισμού Κλειδώματος σε Φύλλο Παντζουριού Γωνιακής Κατασκευής
Assembly Lock Mechanism for Shutter Sash for Anqular Configure

Πάντα να τοποθετείται κόλλα κατά την σύνδεση με την τάπα μπινί.
To join the adjoining plug always use glue.

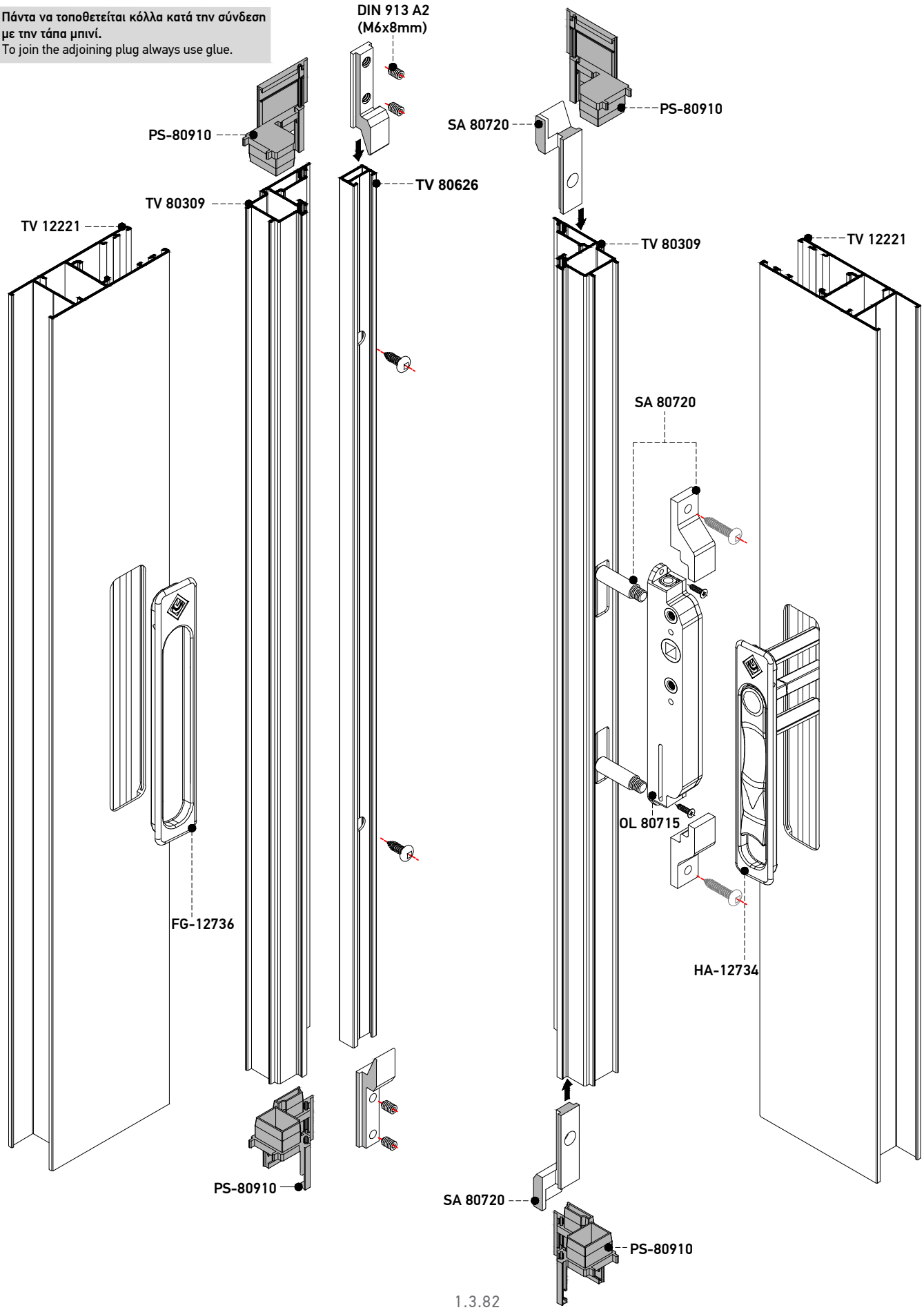

Σύνδεση Οδηγών με Βίδα για Γωνιακή Κατασκευή
Assembly Rail with Screw for Angular Configure

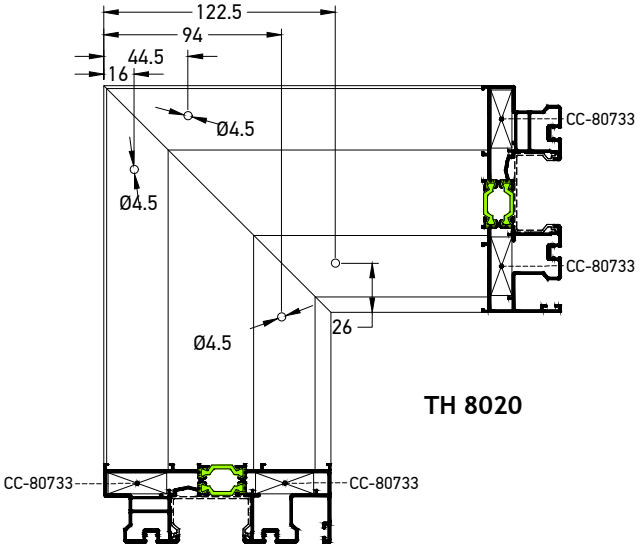

TH 8020

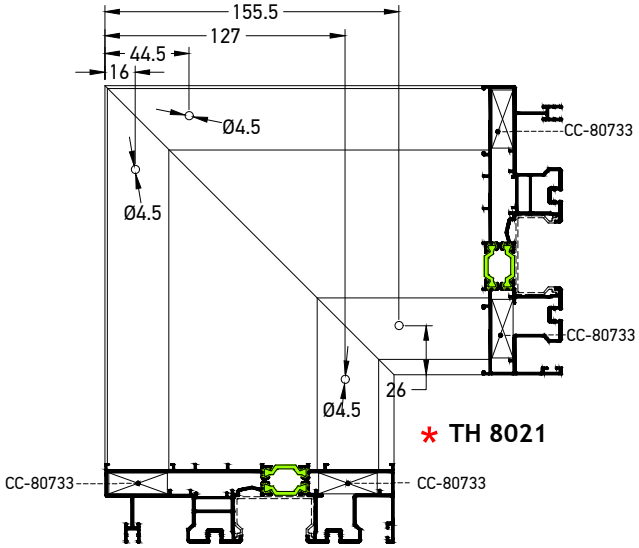

* TH 8021

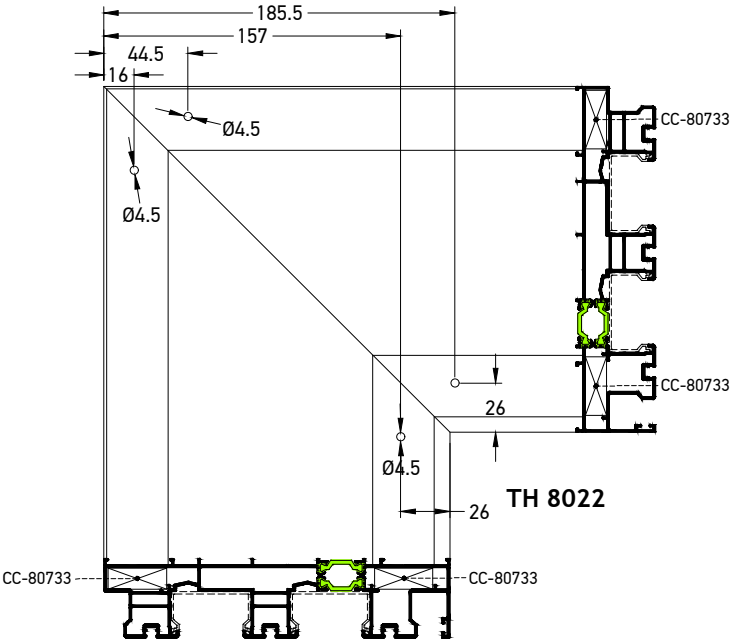

TH 8022

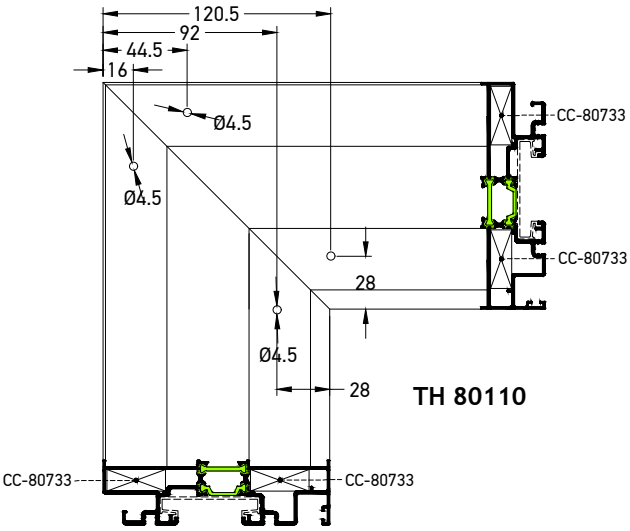

TH 80110

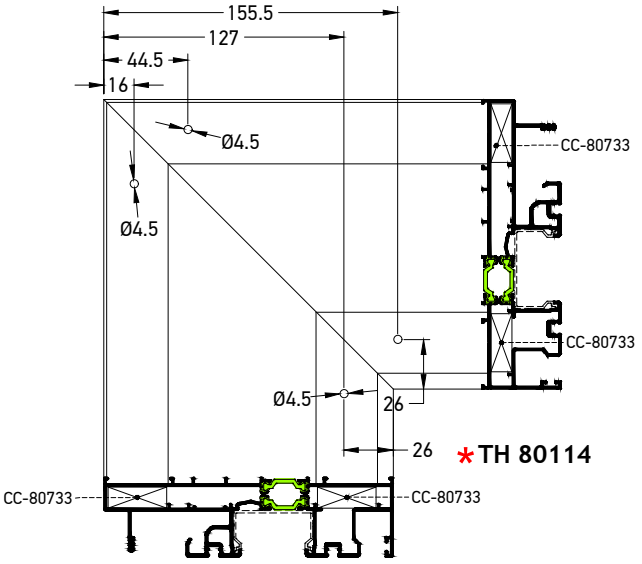

* TH 80114

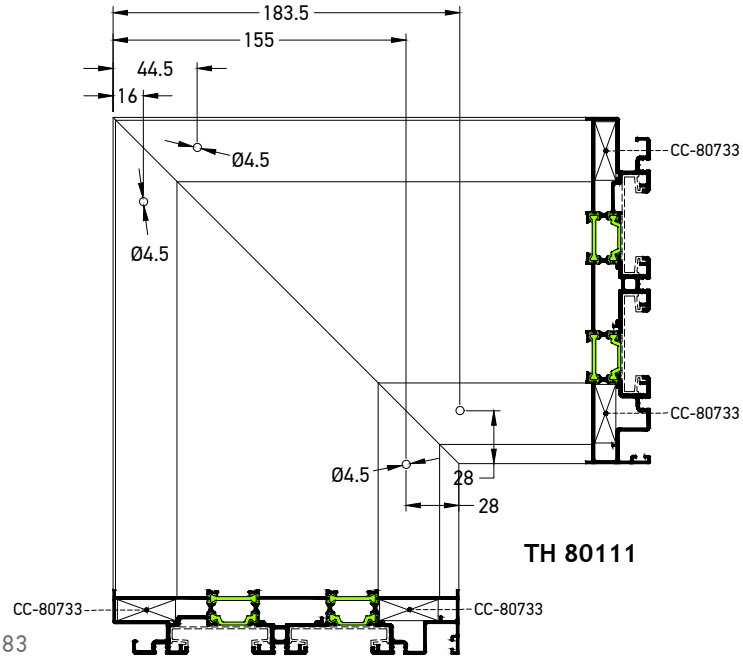

TH 80111

Σύνδεση Οδηγών με Βίδα για Γωνιακή Κατασκευή
Assembly Rail with Screw for Angular Configure

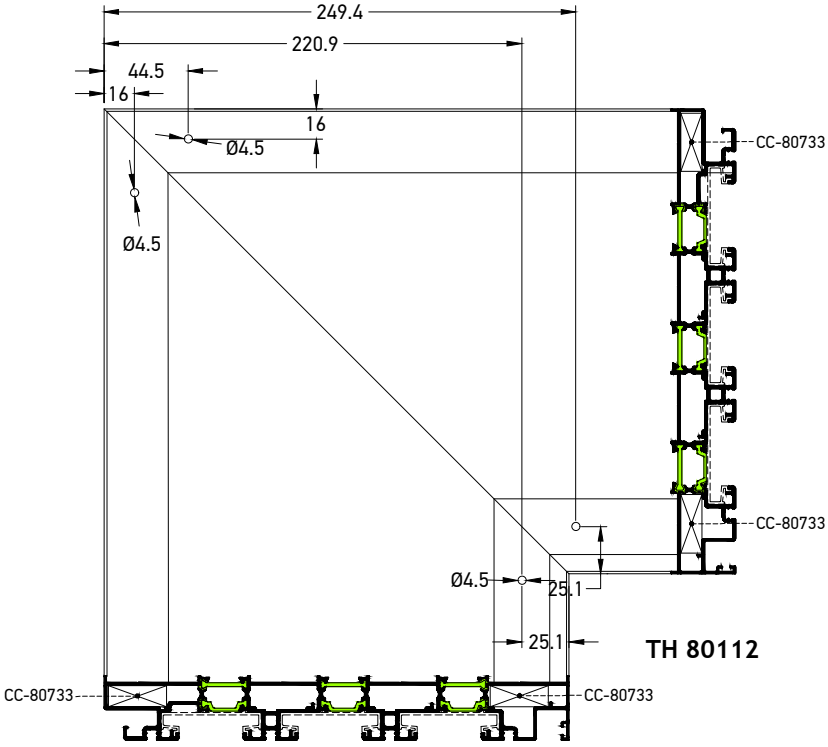

TH 80112

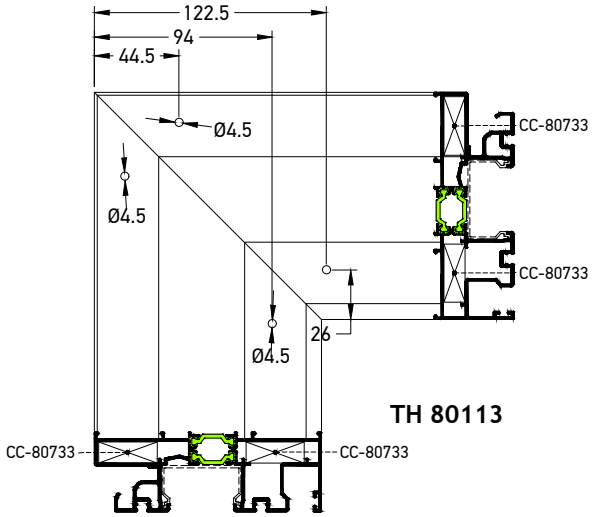

TH 80113

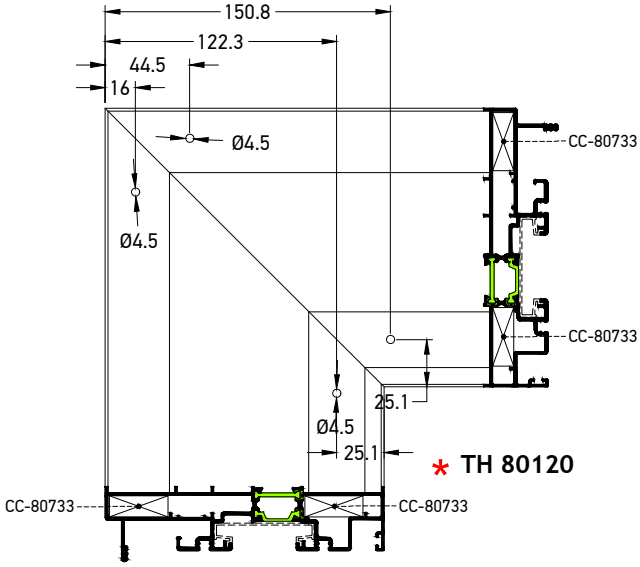

* TH 80120

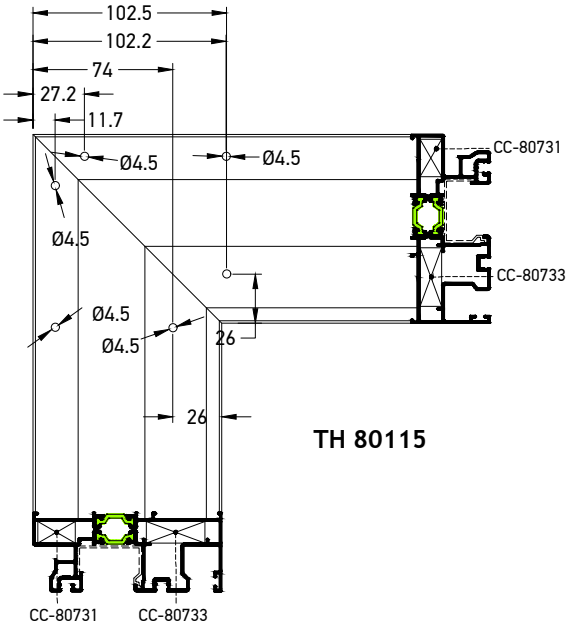

TH 80115

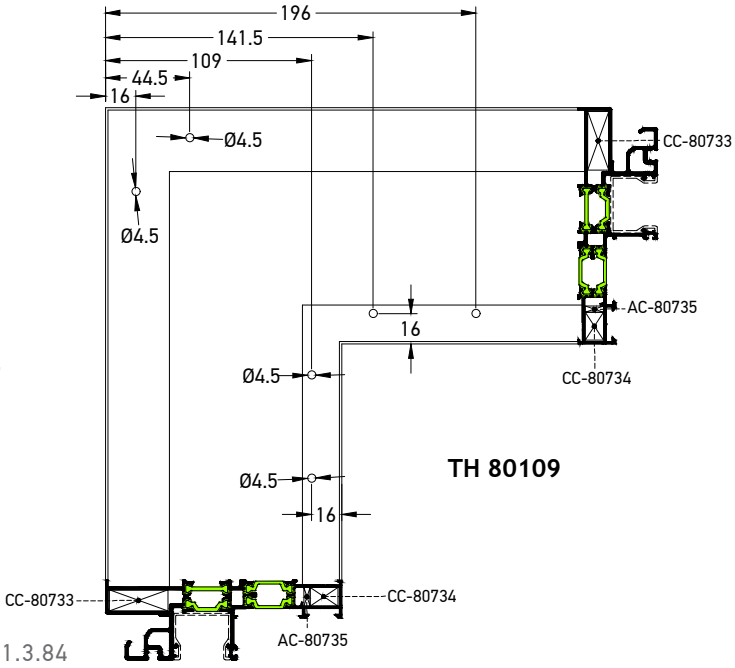

TH 80109

* **Σημείωση :** **Η Σήτα λειτουργεί μόνο στα ακριανά Φύλλα Τζαμιού.**
* Note: The Screen Sash operate only at the end Glass Sash.

1.4

Μέτρα Κοπής
Cutting Instructions

Δίφυλλο Επάλληλο | Οδηγός Ύψους 34mm | Απλό ή Ανασηκούμενο
Double Sash Successive System | Rail 34mm Height | Sliding or Lift & Slide

Τα μέτρα κοπής έχουν υπολογιστεί έτσι ώστε να έχουμε ΙΔΙΟΥΣ υαλοπίνακες σε όλα τα φύλλα
The cutting standards are calculated in order to give as the SAME dimension of glazing for every sash

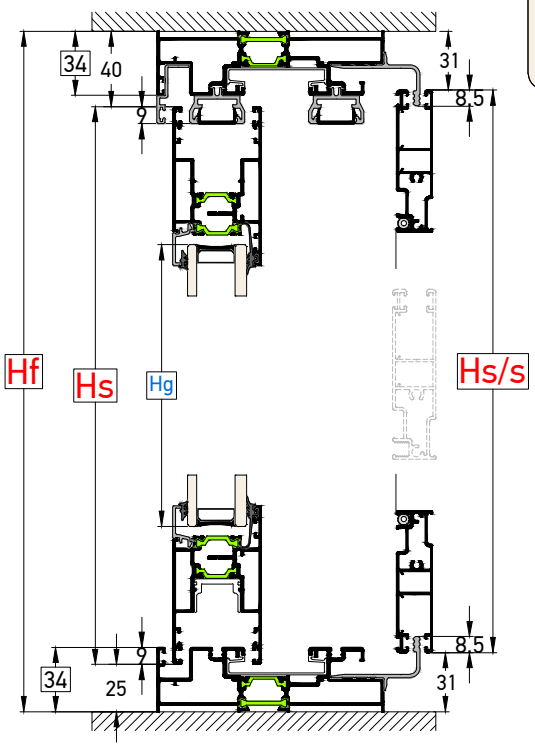

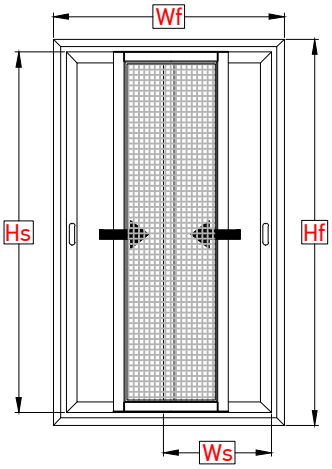

Hf = **Ύψος οδηγού** / Rail height
Wf = **Πλάτος οδηγού** / Rail width
Hs = **Ύψος φύλλου** / Sash height
Ws = **Πλάτος φύλλου** / Sash width
Hs/s = **Ύψος σήτας** / Insect screen height
Ws/s = **Πλάτος σήτας** / Insect screen width
Hg = **Ύψος υαλοπίνακα** / Glass height
Wg = **Πλάτος υαλοπίνακα** / Glass width

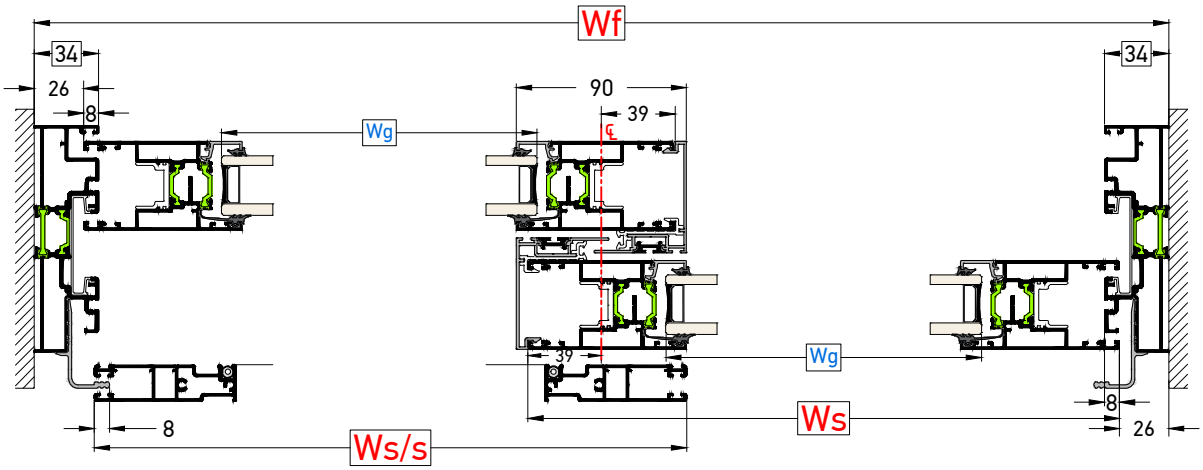

	Πλάτος φύλλου Sash width (Ws)	Προφίλ Profiles	Τύπος Κοπής Cutting Type
Φύλλο Τζαμιού Glass Sash	Ws= $\frac{Wf+26mm}{2}$	TH 8040: 4 Τμχ / Pcs	
Φύλλο Σήτας Ins. Screen sash	Ws/s= $\frac{Wf+26mm}{2}$	TV 12206: 2 Τμχ / Pcs	

Ύψος φύλλου Sash height (Hs)	Προφίλ Profiles	Τύπος Κοπής Cutting Type
Hs= Hf-65mm	TH 8040: 4 Τμχ / Pcs	
Hs/s= Hf-63mm	TV 12206: 2 Τμχ / Pcs	

	Ύψος Height (Hs)	Προφίλ Profiles	Τύπος Κοπής Cutting Type
Γάντζος Interlock	Hf - 65mm	TV 8006: 2 Τμχ / Pcs TV9 922: 2 Τμχ / Pcs	

	Πλάτος τζαμιού Glass width (Wg)	Ύψος τζαμιού Glass height (Hg)
Υαλοπίνακας Glazing	Wg= Ws-146mm	Hg= Hs-146mm

ΣΗΜΕΙΩΣΗ:
Τα μέτρα κοπής είναι θεωρητικά.
Ο υπολογισμός τους βασίστηκε σε ιδανικές συνθήκες κοπής και συναρμογής.
NOTE:
The cutting standards are theoretic.
Calculations were based on ideal conditions and joining.

Δίφυλλο Επάλληλο | Οδηγός Ύψους 34mm | Γάντζος 25mm | Απλό ή Ανασηκούμενο
Double Sash Successive System | Rail 34mm Height | 25mm Interlock | Sliding or Lift & Slide

Τα μέτρα κοπής έχουν υπολογιστεί έτσι ώστε να έχουμε ΙΔΙΟΥΣ υαλοπίνακες σε όλα τα φύλλα
The cutting standards are calculated in order to give as the SAME dimension of glazing for every sash

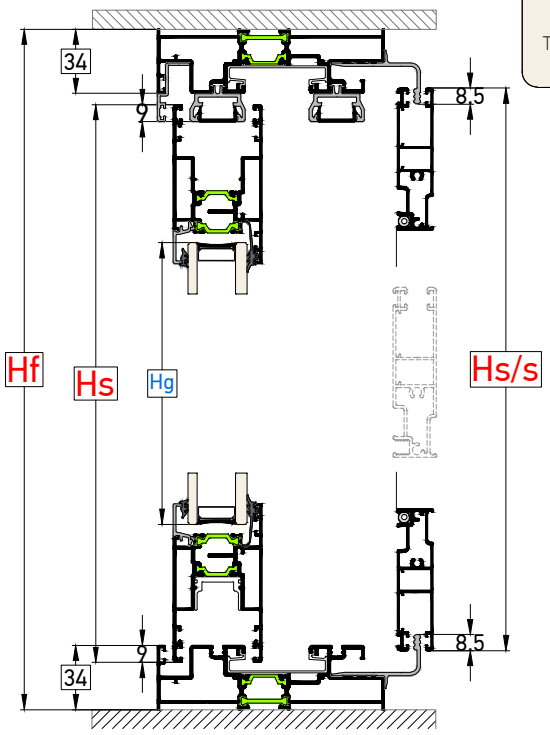

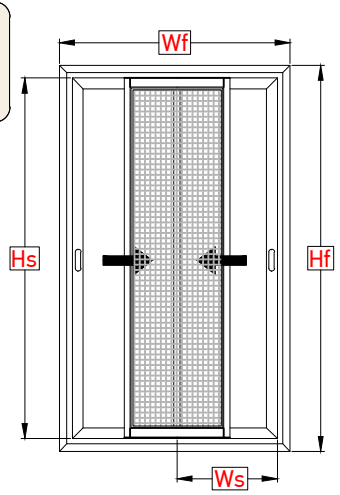

Hf =**Ύψος οδηγού** / Rail height
Wf = **Πλάτος οδηγού** / Rail width
Hs =**Ύψος φύλλου** / Sash height
Ws = **Πλάτος φύλλου** / Sash width
Hs/s =**Ύψος σήτας** / Insect screen height
Ws/s = **Πλάτος σήτας** / Insect screen width
Hg =**Ύψος υαλοπίνακα** / Glass height
Wg = **Πλάτος υαλοπίνακα** / Glass width

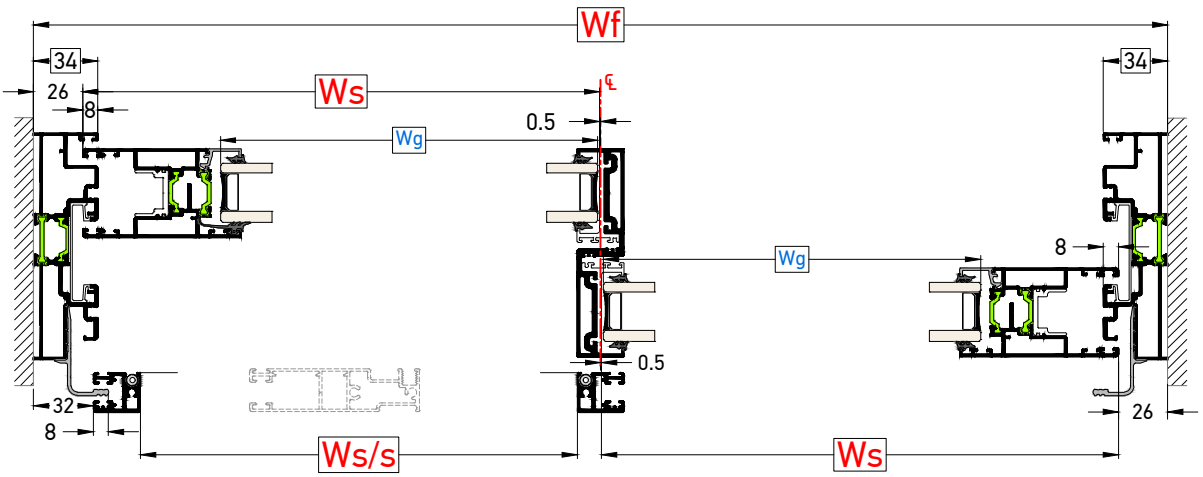

	Πλάτος φύλλου Sash width (Ws)	Προφίλ Profiles	Τύπος Κοπής Cutting Type
Φύλλο Τζαμιού Glass Sash	Ws= $\frac{\text{Wf-53mm}}{2}$	TH 8040: 4 Τμχ / Pcs	
Φύλλο Σήτας Ins. Screen sash	Ws/s = Ws-42mm	TV 12206: 2 Τμχ / Pcs	

Ύψος φύλλου Sash height (Hs)	Προφίλ Profiles	Τύπος Κοπής Cutting Type
Hs= Hf-65mm	TH 8040: 2 Τμχ / Pcs	
Hs/s= Hf-63mm	TV 12208: 2 Τμχ / Pcs	

	Ύψος Height (Hs)	Προφίλ Profiles	Τύπος Κοπής Cutting Type
Γάντζος 25mm Interlock 25mm	Hf - 65mm	TV 80402: 2 Τμχ / Pcs	

	Πλάτος τζαμιού Glass width (Wg)	Ύψος τζαμιού Glass height (Hg)
Υαλοπίνακας Glazing	Wg= Ws-74mm	Hg= Hs-146mm

ΣΗΜΕΙΩΣΗ:
Τα μέτρα κοπής είναι θεωρητικά.
Ο υπολογισμός τους βασίστηκε σε ιδανικές συνθήκες κοπής και συναρμογής.
NOTE:
The cutting standards are theoretic.
Calculations were based on ideal conditions and joining.

Δίφυλλο Επάλληλο | Οδηγός Ύψους 34mm | Γάντζος 50mm | Απλό ή Ανασηκούμενο
Double Sash Successive System | Rail 34mm Height | 50mm Interlock | Sliding or Lift & Slide

Τα μέτρα κοπής έχουν υπολογιστεί έτσι ώστε να έχουμε ΙΔΙΟΥΣ υαλοπίνακες σε όλα τα φύλλα
The cutting standards are calculated in order to give as the SAME dimension of glazing for every sash

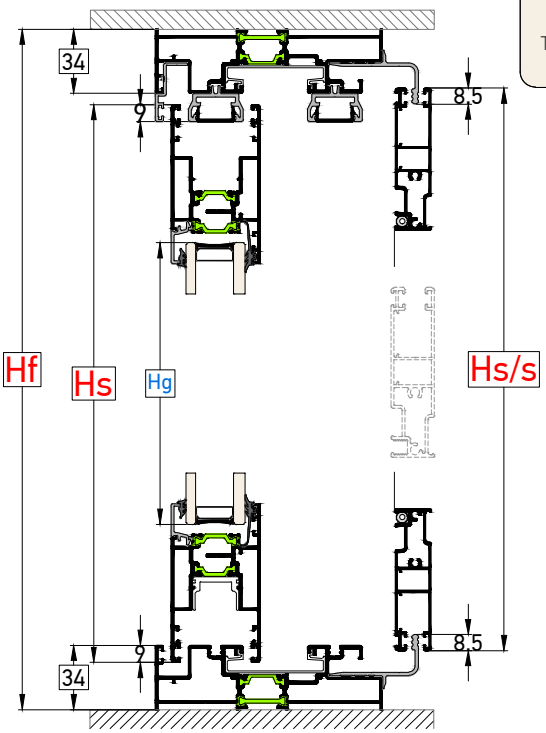

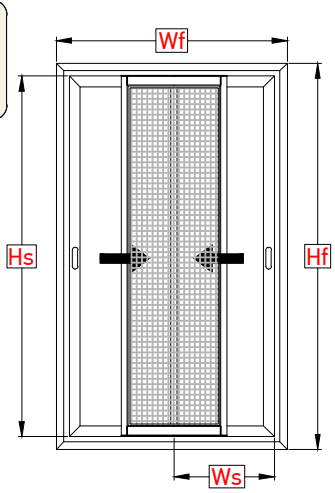

Hf = **Ύψος οδηγού** / Rail height
Wf = **Πλάτος οδηγού** / Rail width
Hs = **Ύψος φύλλου** / Sash height
Ws = **Πλάτος φύλλου** / Sash width
Hs/s = **Ύψος σήτας** / Insect screen height
Ws/s = **Πλάτος σήτας** / Insect screen width
Hg = **Ύψος υαλοπίνακα** / Glass height
Wg = **Πλάτος υαλοπίνακα** / Glass width

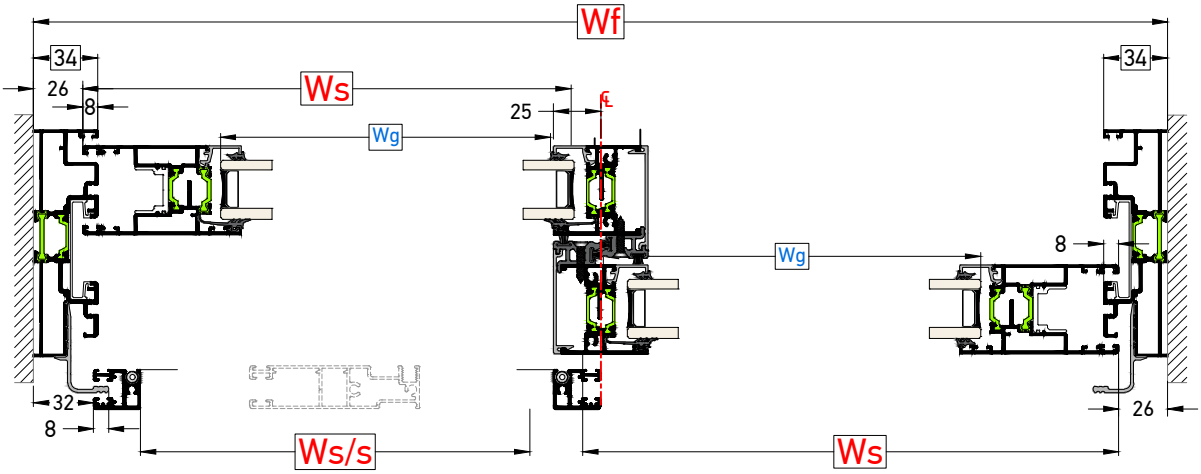

	Πλάτος φύλλου Sash width (Ws)	Προφίλ Profiles	Τύπος Κοπής Cutting Type
Φύλλο Τζαμιού Glass Sash	Ws= $\frac{Wf-58mm}{2}$ *	TH 8040: 4 Τμχ / Pcs	
Φύλλο Σήτας Ins. Screen sash	Ws/s = Ws-52.5mm	TV 12206: 2 Τμχ / Pcs	

Ύψος φύλλου Sash height (Hs)	Προφίλ Profiles	Τύπος Κοπής Cutting Type
Hs= Hf-65mm	TH 8040: 2 Τμχ / Pcs	
Hs/s= Hf-63mm	TV 12208: 2 Τμχ / Pcs	

* **Όταν χρησιμοποιούμε το στενό γάντζο TH 80412, μετά τον υπολογισμό των μέτρων κοπής αφαιρούμε 4,5mm από το πλάτος φύλλου TH 8040.**

* When using the interlock 50mm TH-80412, after calculating the cutting measurements, it is required to cut 4,5mm off the TH-8040 sashes width.

	Ύψος Height (Hs)	Προφίλ Profiles	Τύπος Κοπής Cutting Type
Γάντζος 50mm Interlock 50mm	Hf - 65mm	TH 80411/TH 80412:4 Τμχ / Pcs TV 80505: 4 Τμχ / Pcs	

Βλέπε σελίδα 1.3.18
See on page 1.3.18

	Πλάτος τζαμιού Glass width (Wg)	Ύψος τζαμιού Glass height (Hg)
Υαλοπίνακας Glazing	Wg= Ws-84mm	Hg= Hs-146mm

ΣΗΜΕΙΩΣΗ:
Τα μέτρα κοπής είναι θεωρητικά.
Ο υπολογισμός τους βασίστηκε σε ιδανικές συνθήκες κοπής και συναρμογής.
NOTE:
The cutting standards are theoretic.
Calculations were based on ideal conditions and joining.

Τρίφυλλο Επάλληλο | Οδηγός Ύψους 34mm | Απλό ή Ανασηκούμενο
Triple Sash Successive System | Rail 34mm Height | Sliding or Lift & Slide

Τα μέτρα κοπής έχουν υπολογιστεί έτσι ώστε να έχουμε ΙΔΙΟΥΣ υαλοπίνακες σε όλα τα φύλλα
The cutting standards are calculated in order to give as the SAME dimension of glazing for every sash

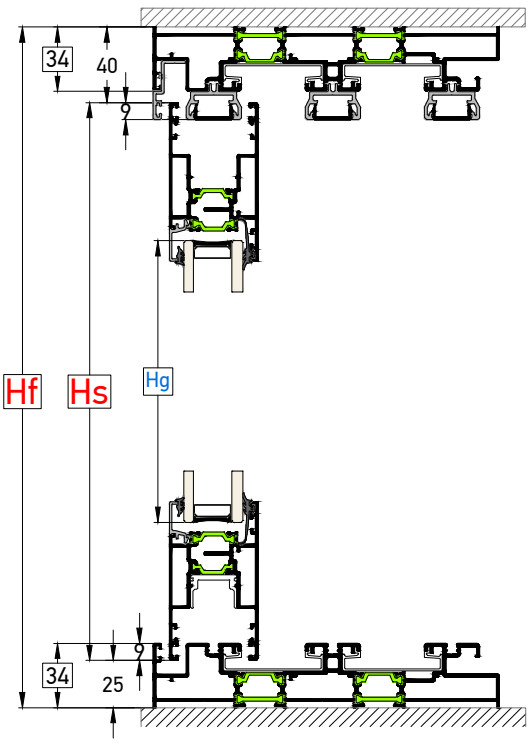

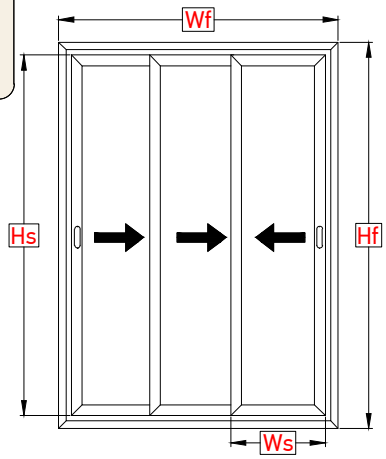

Hf = **Ύψος οδηγού** / Rail height
Wf = **Πλάτος οδηγού** / Rail width
Hs = **Ύψος φύλλου** / Sash height
Ws = **Πλάτος φύλλου** / Sash width
Hg = **Ύψος υαλοπίνακα** / Glass height
Wg = **Πλάτος υαλοπίνακα** / Glass width

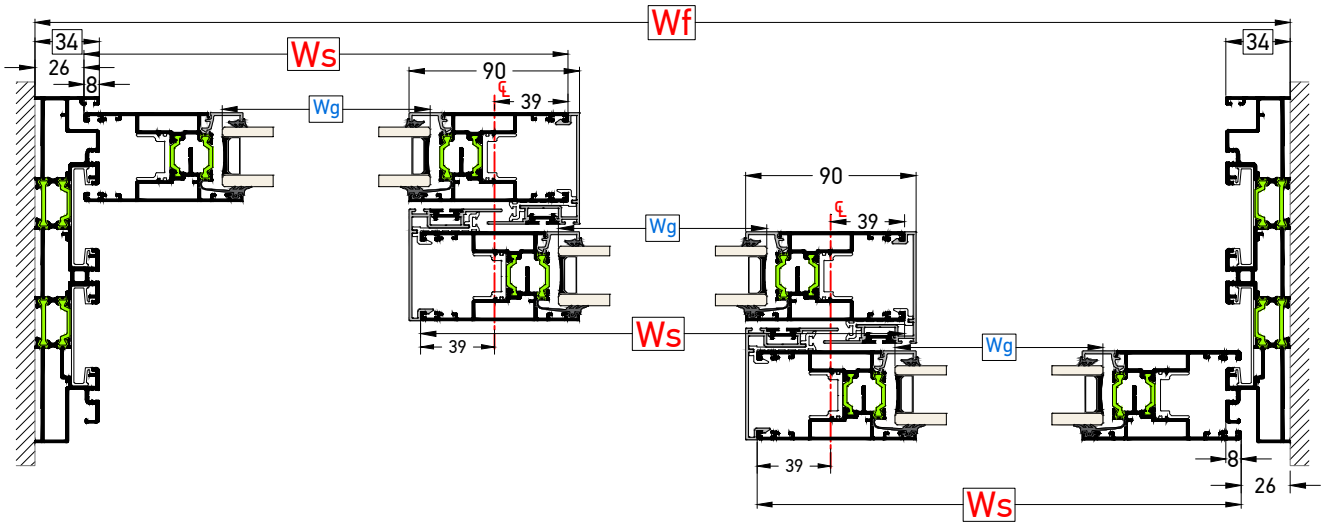

	Πλάτος φύλλου Sash width (Ws)	Προφίλ Profiles	Τύπος Κοπής Cutting Type
Φύλλο Τζαμιού Glass Sash	Ws= $\frac{Wf+104mm}{3}$	TH 8040: 6 Τμχ / Pcs	

Ύψος φύλλου Sash height (Hs)	Προφίλ Profiles	Τύπος Κοπής Cutting Type
Hs= Hf-65mm	TH 8040: 6 Τμχ / Pcs	

	Ύψος Height (Hs)	Προφίλ Profiles	Τύπος Κοπής Cutting Type
Γάντζος Interlock	Hf - 65mm	TV 8006: 4 Τμχ / Pcs TV9 922: 4 Τμχ / Pcs	

	Πλάτος τζαμιού Glass width (Wg)	Ύψος τζαμιού Glass height (Hg)
Υαλοπίνακας Glazing	Wg= Ws-146mm	Hg= Hs-146mm

ΣΗΜΕΙΩΣΗ:
Τα μέτρα κοπής είναι θεωρητικά.
Ο υπολογισμός τους βασίστηκε σε ιδανικές συνθήκες κοπής και συναρμογής.
NOTE:
The cutting standards are theoretic.
Calculations were based on ideal conditions and joining.

Τρίφυλλο Επάλληλο | Οδηγός Ύψους 34mm | Γάντζος 25mm | Απλό
Three Sash Successive System | Rail 34mm Height | Interlock 25mm | Sliding

Τα μέτρα κοπής έχουν υπολογιστεί έτσι ώστε να έχουμε ΙΔΙΟΥΣ υαλοπίνακες σε όλα τα φύλλα
The cutting standards are calculated in order to give as the SAME dimension of glazing for every sash

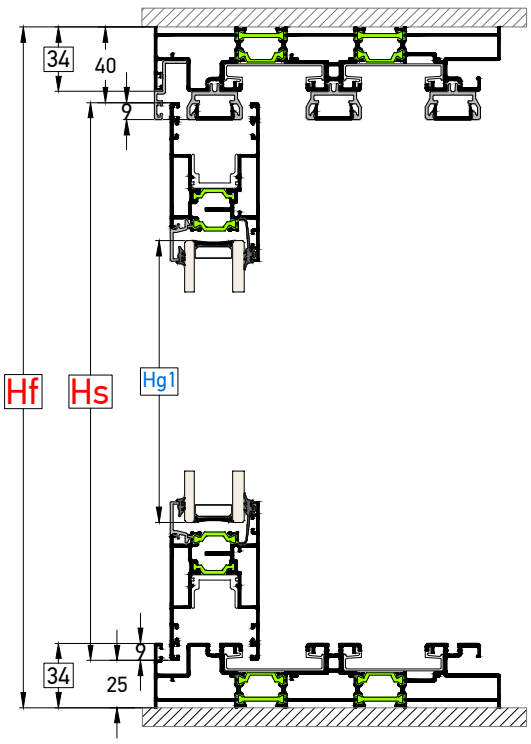

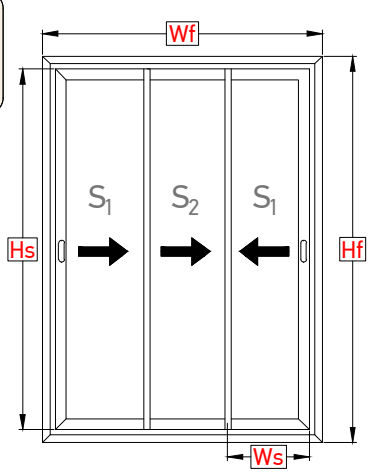

Hf = **Ύψος οδηγού** / Rail height
Wf = **Πλάτος οδηγού** / Rail width
Hs = **Ύψος φύλλου** / Sash height
Ws = **Πλάτος φύλλου** / Sash width
Hg = **Ύψος υαλοπίνακα** / Glass height
Wg = **Πλάτος υαλοπίνακα** / Glass width

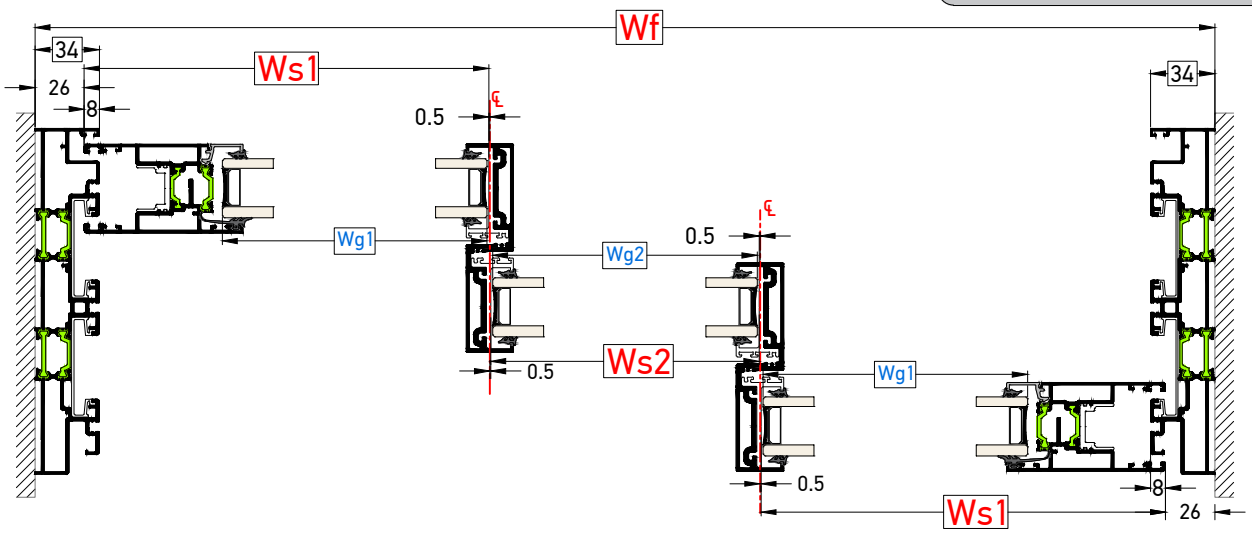

	Πλάτος φύλλου Sash width (Ws)	Προφίλ Profiles	Τύπος Κοπής Cutting Type
Φύλλο Τζαμιού Glass Sash	Ws1= $\frac{Wf+18mm}{3}$	TH 8040: 4 Τμχ / Pcs	
	Ws2= $\frac{Wf-198mm}{3}$	TH 8040: 2 Τμχ / Pcs	

Ύψος φύλλου Sash height (Hs)	Προφίλ Profiles	Τύπος Κοπής Cutting Type
Hs= Hf-65mm	TH 8040: 2 Τμχ / Pcs	

	Ύψος Height (Hs)	Προφίλ Profiles	Τύπος Κοπής Cutting Type
Γάντζος 25mm Interlock 25mm	Hf - 65mm	TV 80402: 4 Τμχ / Pcs	

	Πλάτος τζαμιού Glass width (Wg)	Ύψος τζαμιού Glass height (Hg)
Υαλοπίνακας Glazing	Wg1= Ws1-74mm Wg2= Ws2-2mm	Hg= Hs-146mm

ΣΗΜΕΙΩΣΗ:
Τα μέτρα κοπής είναι θεωρητικά.
Ο υπολογισμός τους βασίστηκε σε ιδανικές συνθήκες κοπής και συναρμογής.
NOTE:
The cutting standards are theoretic.
Calculations were based on ideal conditions and joining.

Τρίφυλλο Επάλληλο | Οδηγός Ύψους 34mm | Γάντζος 50mm | Απλό
Three Sash Successive System | Rail 34mm Height | Interlock 50mm | Sliding

Τα μέτρα κοπής έχουν υπολογιστεί έτσι ώστε να έχουμε ΙΔΙΟΥΣ υαλοπίνακες σε όλα τα φύλλα
The cutting standards are calculated in order to give as the SAME dimension of glazing for every sash

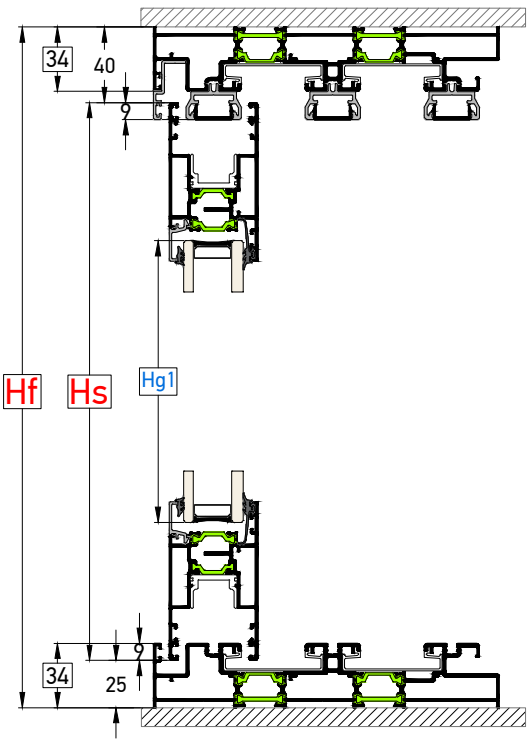

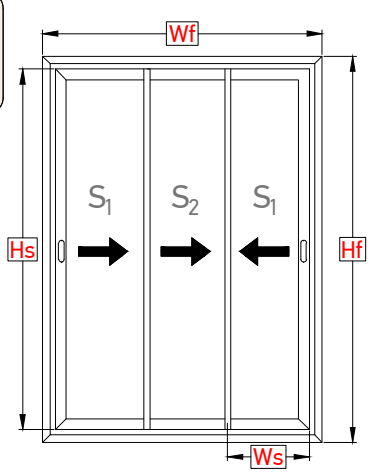

Hf = **Ύψος οδηγού** / Rail height
Wf = **Πλάτος οδηγού** / Rail width
Hs = **Ύψος φύλλου** / Sash height
Ws = **Πλάτος φύλλου** / Sash width
Hg = **Ύψος υαλοπίνακα** / Glass height
Wg = **Πλάτος υαλοπίνακα** / Glass width

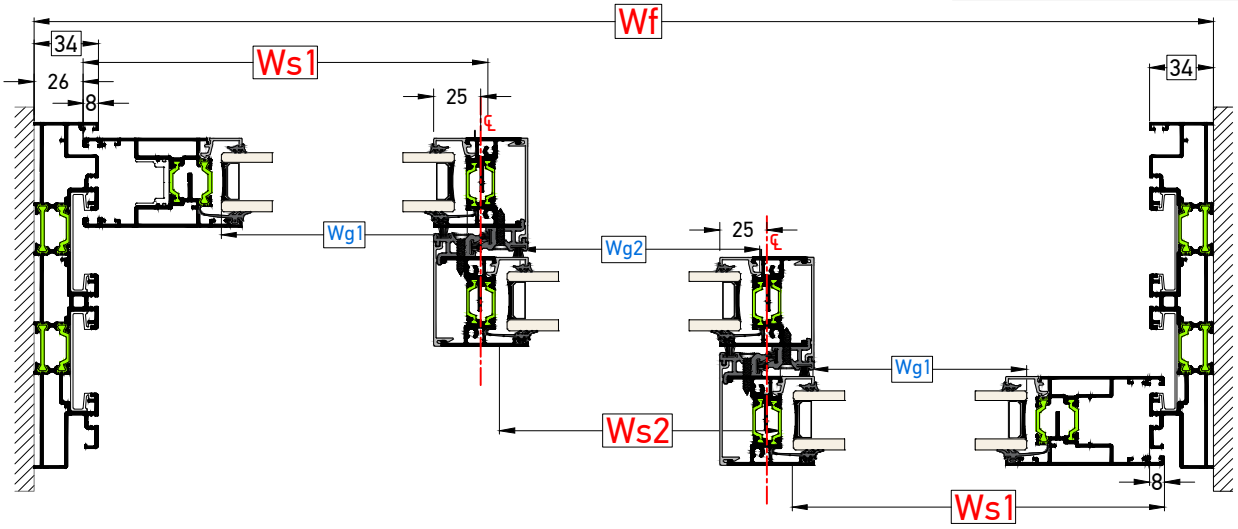

	Πλάτος φύλλου Sash width (Ws)	Προφίλ Profiles	Τύπος Κοπής Cutting Type
Φύλλο Τζαμιού Glass Sash	Ws1= $\frac{Wf-2.5mm}{3}$ *	TH 8040: 4 Τμχ / Pcs	
	Ws2= $\frac{Wf-189mm}{3}$ *	TH 8040: 2 Τμχ / Pcs	

Ύψος φύλλου Sash height (Hs)	Προφίλ Profiles	Τύπος Κοπής Cutting Type
Hs= Hf-65mm	TH 8040: 2 Τμχ / Pcs	

* **Όταν χρησιμοποιούμε το στενό γάντζο TH 80412, μετά τον υπολογισμό των μέτρων κοπής αφαιρούμε 4,5mm από τα ακριανά φύλλα και 9mm από τα μεσαία.**

* When using the interlock 50mm TH-80412, after calculating the cutting measurements, it is required to cut 4,5mm off the side sashes and 9mm off the middle sashes

	Ύψος Height (Hs)	Προφίλ Profiles	Τύπος Κοπής Cutting Type
Γάντζος 50mm Interlock 50mm	Hf - 65mm	TH 80411/TH 80412:4 Τμχ / Pcs TV 80505: 4 Τμχ / Pcs	

Βλέπε σελίδα 1.3.18
See on page 1.3.18

	Πλάτος τζαμιού Glass width (Wg)	Ύψος τζαμιού Glass height (Hg)
Υαλοπίνακας Glazing	Wg1= Ws1-84mm Wg2= Ws2-22mm	Hg= Hs-146mm

ΣΗΜΕΙΩΣΗ:
Τα μέτρα κοπής είναι θεωρητικά.
Ο υπολογισμός τους βασίστηκε σε ιδανικές συνθήκες κοπής και συναρμογής.
NOTE:
The cutting standards are theoretic.
Calculations were based on ideal conditions and joining.

Τετράφυλλο Επάλληλο σε τετραπλό οδηγό | Οδηγός Ύψους 34mm | Απλό ή Ανασηκούμενο
Quadruple Sash Successive in quadruple rail | Rail 34mm Height | Sliding or Lift & Slide

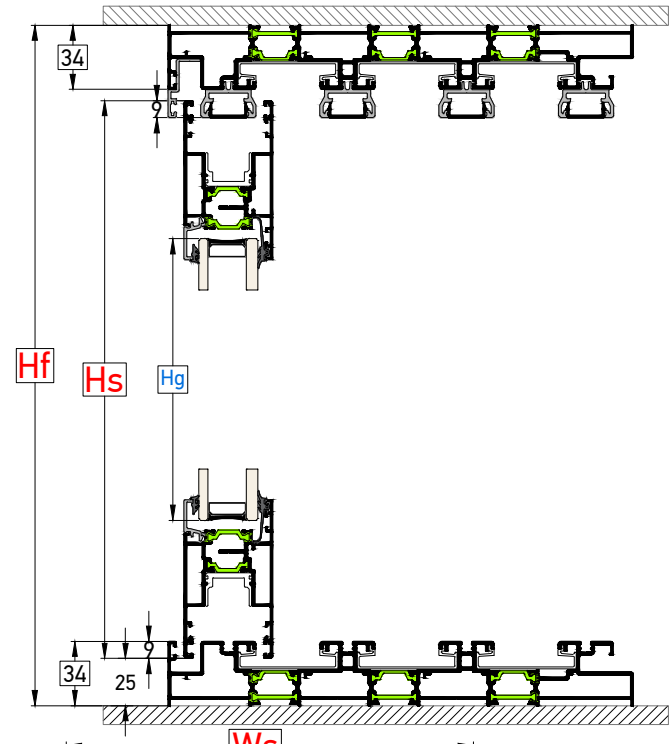

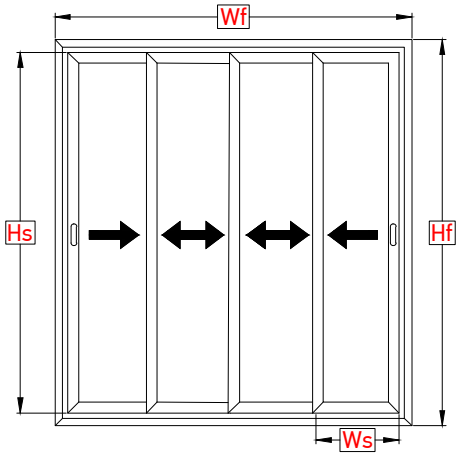

Hf = **Ύψος οδηγού** / Rail height
Wf = **Πλάτος οδηγού** / Rail width
Hs = **Ύψος φύλλου** / Sash height
Ws = **Πλάτος φύλλου** / Sash width
Hg = **Ύψος υαλοπίνακα** / Glass height
Wg = **Πλάτος υαλοπίνακα** / Glass width

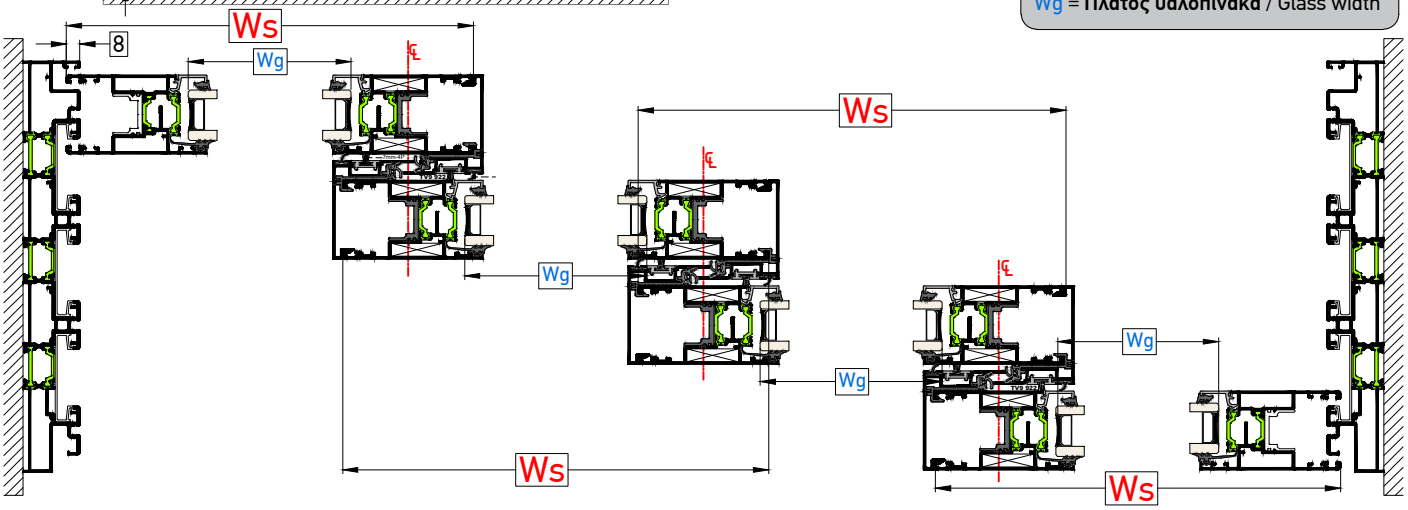

	Πλάτος φύλλου Sash width (Ws)	Προφίλ Profiles	Τύπος Κοπής Cutting Type
Φύλλο Τζαμιού Glass Sash	Ws= $\frac{Wf+182mm}{4}$	TH 8040: 8 Τμχ / Pcs	

	Ύψος φύλλου Sash height (Hs)	Προφίλ Profiles	Τύπος Κοπής Cutting Type
	Hs= Hf-65mm	TH 8040: 8 Τμχ / Pcs	

	Πλάτος τζαμιού Glass width (Wg)	Ύψος τζαμιού Glass height (Hg)
Υαλοπίνακας Glazing	Wg= Ws-146mm	Hg= Hs-146mm

	Ύψος Height (Hs)	Προφίλ Profiles	Τύπος Κοπής Cutting Type
Γάντζος Interlock	Hf - 65mm	TV 8006: 6 Τμχ / Pcs TV9 922: 6 Τμχ / Pcs	

Τα μέτρα κοπής έχουν υπολογιστεί έτσι ώστε να έχουμε ΙΔΙΟΥΣ υαλοπίνακες σε όλα τα φύλλα
The cutting standards are calculated in order to give as the SAME dimension of glazing for every sash

ΣΗΜΕΙΩΣΗ:
Τα μέτρα κοπής είναι θεωρητικά.
Ο υπολογισμός τους βασίστηκε σε ιδανικές συνθήκες κοπής και συναρμογής.
NOTE:
The cutting standards are theoretic.
Calculations were based on ideal conditions and joining.

Τετράφυλλο Επάλληλο σε τετραπλό οδηγό | Οδηγός Ύψους 34mm | Απλό
Quadruple Sash Successive in quadruple rail | Rail 34mm Height | Sliding

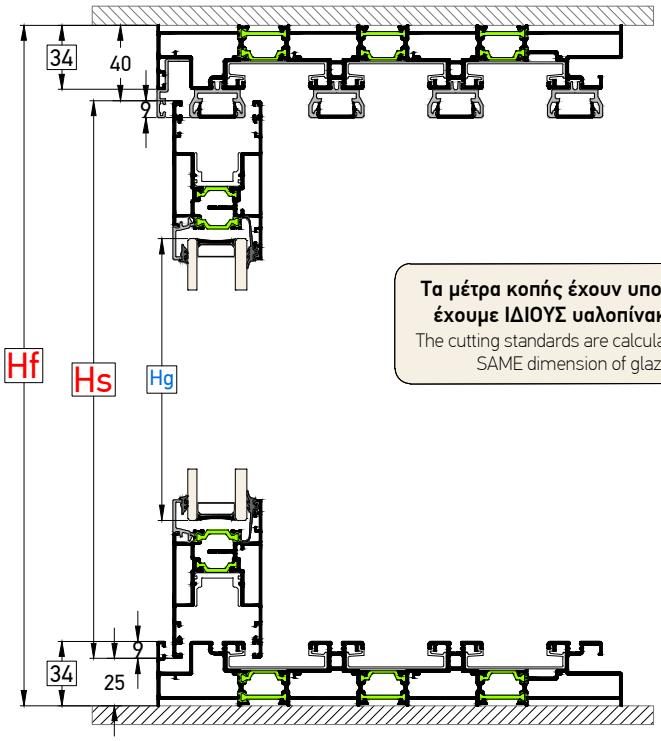

Τα μέτρα κοπής έχουν υπολογιστεί έτσι ώστε να έχουμε ΙΔΙΟΥΣ υαλοπίνακες σε όλα τα φύλλα
The cutting standards are calculated in order to give as the SAME dimension of glazing for every sash

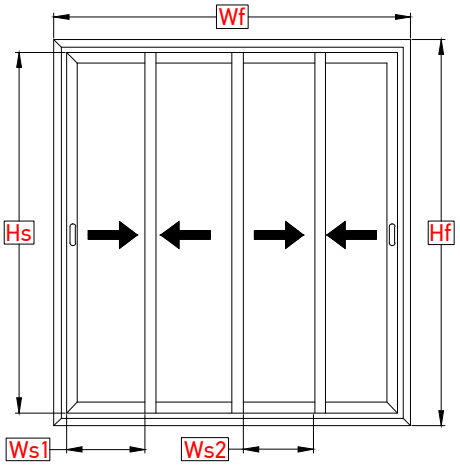

Hf = **Ύψος οδηγού** / Rail height
Wf = **Πλάτος οδηγού** / Rail width
Hs = **Ύψος φύλλου** / Sash height
Ws = **Πλάτος φύλλου** / Sash width
Hg = **Ύψος υαλοπίνακα** / Glass height
Wg = **Πλάτος υαλοπίνακα** / Glass width

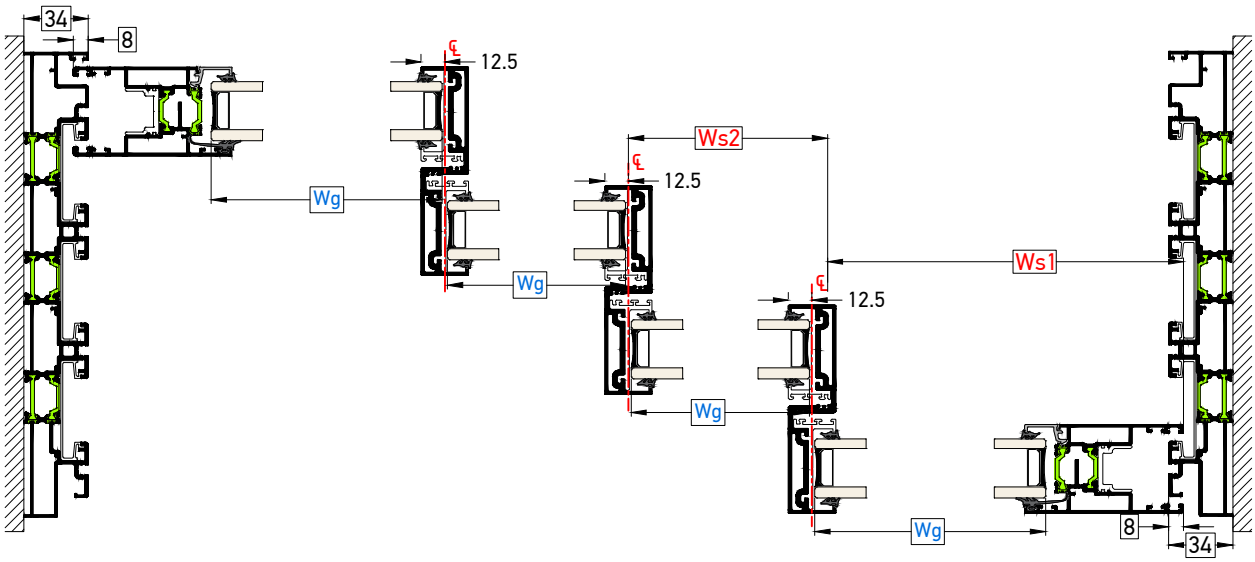

	Πλάτος φύλλου Sash width (Ws)	Προφίλ Profiles	Τύπος Κοπής Cutting Type
Φύλλο Τζαμιού Glass Sash	Ws1= $\frac{Wf+89mm}{4}$	TH 8040: 4 Τμχ / Pcs	
	Ws2= $\frac{Wf-199mm}{4}$	TH 8040: 4 Τμχ / Pcs	

Ύψος φύλλου Sash height (Hs)	Προφίλ Profiles	Τύπος Κοπής Cutting Type
Hs= Hf-65mm	TH 8040: 2 Τμχ / Pcs	

	Πλάτος τζαμιού Glass width (Wg)	Ύψος τζαμιού Glass height (Hg)
Υαλοπίνακας Glazing	Wg1= Ws1-74mm Wg2= Ws2-2mm	Hg= Hs-146mm

	Ύψος Height (Hs)	Προφίλ Profiles	Τύπος Κοπής Cutting Type
Γάντζος 25mm Interlock 25mm	Hf - 65mm	TV 80402: 6 Τμχ / Pcs	

ΣΗΜΕΙΩΣΗ:
Τα μέτρα κοπής είναι θεωρητικά.
Ο υπολογισμός τους βασίστηκε σε ιδανικές συνθήκες κοπής και συναρμογής.
NOTE:
The cutting standards are theoretic.
Calculations were based on ideal conditions and joining.

Τετράφυλλο Επάλληλο σε τετραπλό οδηγό | Οδηγός Ύψους 34mm | Απλό
Quadruple Sash Successive in quadruple rail | Rail 34mm Height | Sliding

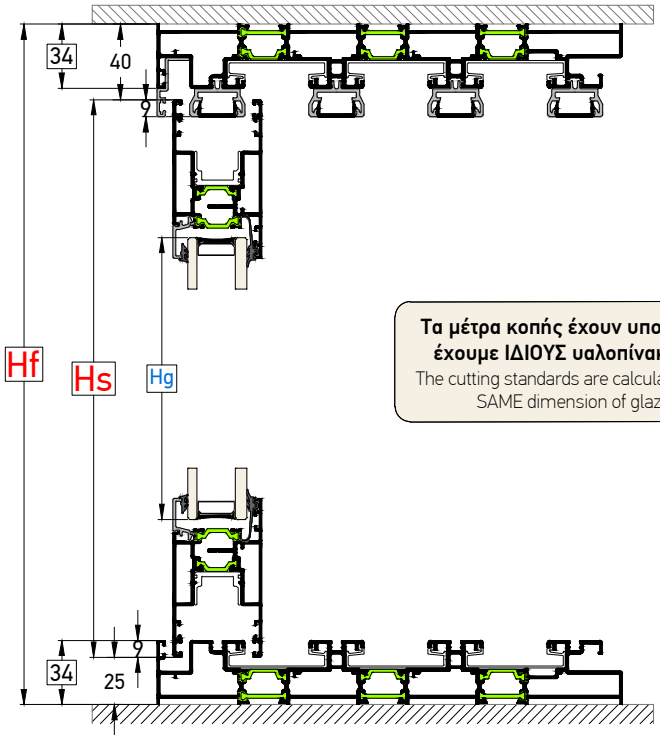

Τα μέτρα κοπής έχουν υπολογιστεί έτσι ώστε να έχουμε ΙΔΙΟΥΣ υαλοπίνακες σε όλα τα φύλλα
The cutting standards are calculated in order to give as the SAME dimension of glazing for every sash

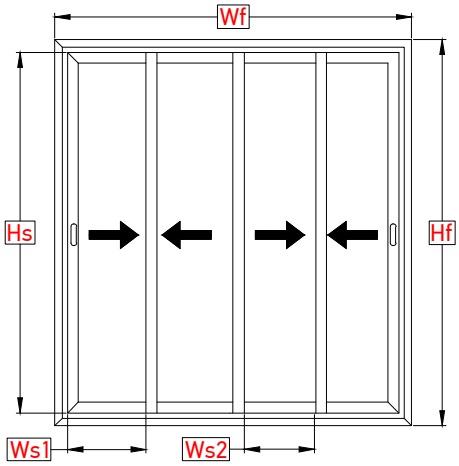

Hf = **Ύψος οδηγού** / Rail height
Wf = **Πλάτος οδηγού** / Rail width
Hs = **Ύψος φύλλου** / Sash height
Ws = **Πλάτος φύλλου** / Sash width
Hg = **Ύψος υαλοπίνακα** / Glass height
Wg = **Πλάτος υαλοπίνακα** / Glass width

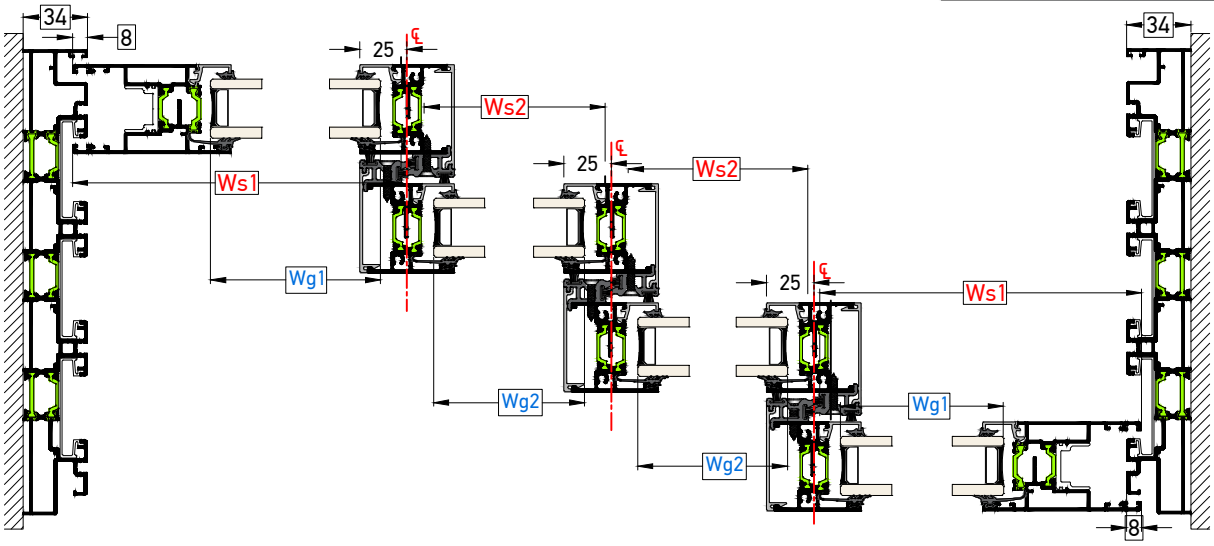

	Πλάτος φύλλου Sash width (Ws)	Προφίλ Profiles	Τύπος Κοπής Cutting Type
Φύλλο Τζαμιού Glass Sash	Ws1= $\frac{Wf+54mm}{4}$ *	TH 8040: 4 Τμχ / Pcs	
	Ws2= $\frac{Wf-195mm}{4}$ *	TH 8040: 4 Τμχ / Pcs	

Ύψος φύλλου Sash height (Hs)	Προφίλ Profiles	Τύπος Κοπής Cutting Type
Hs= Hf-65mm	TH 8040: 2 Τμχ / Pcs	

	Πλάτος τζαμιού Glass width (Wg)	Ύψος τζαμιού Glass height (Hg)
Υαλοπίνακας Glazing	Wg1= Ws1-84mm Wg2= Ws2-22mm	Hg= Hs-146mm

	Ύψος Height (Hs)	Προφίλ Profiles	Τύπος Κοπής Cutting Type
Γάντζος 50mm Interlock 50mm	Hf - 65mm	TH 80411/TH 80412: 4 Τμχ / Pcs TV 80505: 4 Τμχ / Pcs	

* **Όταν χρησιμοποιούμε το στενό γάντζο TH 80412, μετά τον υπολογισμό των μέτρων κοπής αφαιρούμε 4,5mm από τα ακριανά φύλλα και 9mm από τα μεσαία.**

* When using the interlock 50mm TH-80412, after calculating the cutting measurements, it is required to cut 4,5mm off the side sashes and 9mm off the middle sashes

Βλέπε σελίδα 1.3.18
See on page 1.3.18

ΣΗΜΕΙΩΣΗ:
Τα μέτρα κοπής είναι θεωρητικά.
Ο υπολογισμός τους βασίστηκε σε ιδανικές συνθήκες κοπής και συναρμογής.
NOTE:
The cutting standards are theoretic.
Calculations were based on ideal conditions and joining.

Τετράφυλλο Επάλληλο Φιλντό | Οδηγός Ύψους 34mm | Απλό ή Ανασηκούμενο
Quadruple Sash Successive Double Joint Sash System | Rail 34mm Height | Sliding or Lift & Slide

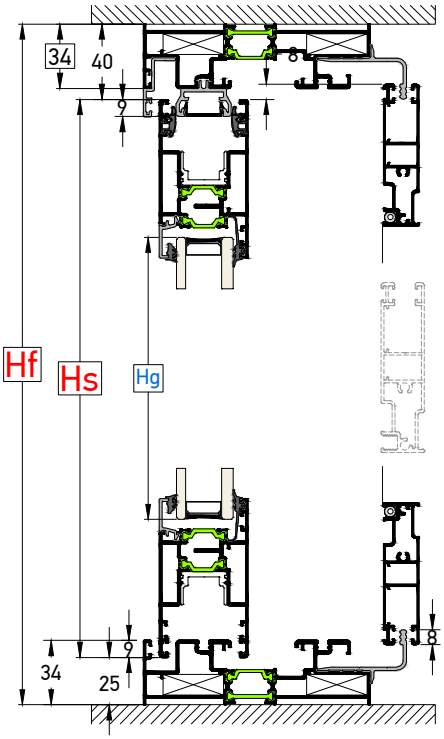

Τα μέτρα κοπής έχουν υπολογιστεί έτσι ώστε να έχουμε ΙΔΙΟΥΣ υαλοπίνακες σε όλα τα φύλλα
The cutting standards are calculated in order to give as the SAME dimension of glazing for every sash

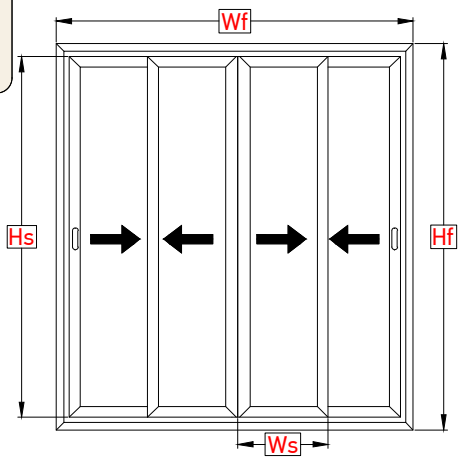

Hf = **Ύψος οδηγού** / Rail height
Wf = **Πλάτος οδηγού** / Rail width
Hs = **Ύψος φύλλου** / Sash height
Ws = **Πλάτος φύλλου** / Sash width
Hg = **Ύψος υαλοπίνακα** / Glass height
Wg = **Πλάτος υαλοπίνακα** / Glass width

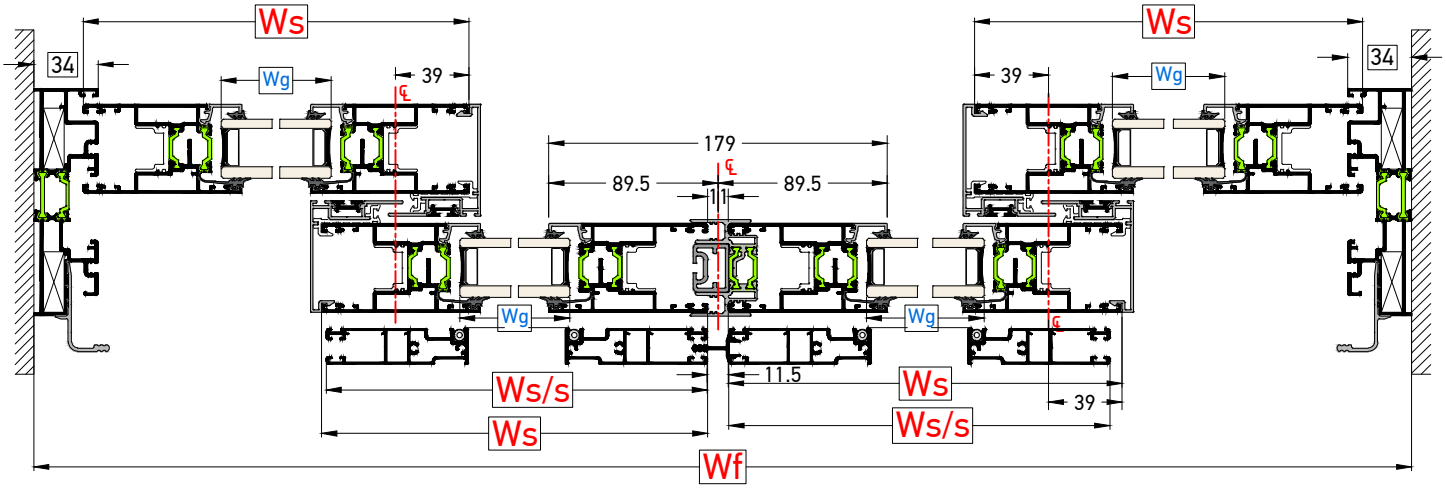

	Πλάτος φύλλου Sash width (Ws)	Προφίλ Profiles	Τύπος Κοπής Cutting Type
Φύλλο Τζαμιού Glass Sash	Ws= $\frac{Wf+93mm}{4}$	TH 8040: 8 Τμχ / Pcs	
Φύλλο Σήτας Ins. Screen sash	Ws/s = Ws	TV 12206: 4 Τμχ / Pcs	

	Ύψος φύλλου Sash height (Hs)	Προφίλ Profiles	Τύπος Κοπής Cutting Type
	Hs= Hf-65mm	TH 8040: 8 Τμχ / Pcs	
	Hs/s= Hs+2mm	TV 12206: 4 Τμχ / Pcs	

	Ύψος Height (Hs)	Προφίλ Profiles	Τύπος Κοπής Cutting Type
Γάντζος Interlock	Hf - 65mm	TV 8006: 4 Τμχ / Pcs TV9 922: 4 Τμχ / Pcs	
Μπινί Adjoining Profile	Hs - 54mm	TH 8045: 1 Τμχ / Pcs	
Μπινί με τάπες / Adjoining with caps			

	Πλάτος τζαμιού Glass width (Wg)	Ύψος τζαμιού Glass height (Hg)
Υαλοπίνακας Glazing	Wg= Ws-146mm	Hg= Hs-146mm

ΣΗΜΕΙΩΣΗ:
Τα μέτρα κοπής είναι θεωρητικά.
Ο υπολογισμός τους βασίστηκε σε ιδανικές συνθήκες κοπής και συναρμογής.
NOTE:
The cutting standards are theoretic.
Calculations were based on ideal conditions and joining.

Τετράφυλλο Επάλληλο Φιλτό | Οδηγός Ύψους 34mm | Γάντζος 25mm | Απλό ή Ανασηκούμενο
Quadruple Sash Successive Double Joint Sash System | Rail 34mm Height | Interlock 25mm | Sliding or Lift & Slide

Τα μέτρα κοπής έχουν υπολογιστεί έτσι ώστε να έχουμε ΙΔΙΟΥΣ υαλοπίνακες σε όλα τα φύλλα
The cutting standards are calculated in order to give as the SAME dimension of glazing for every sash

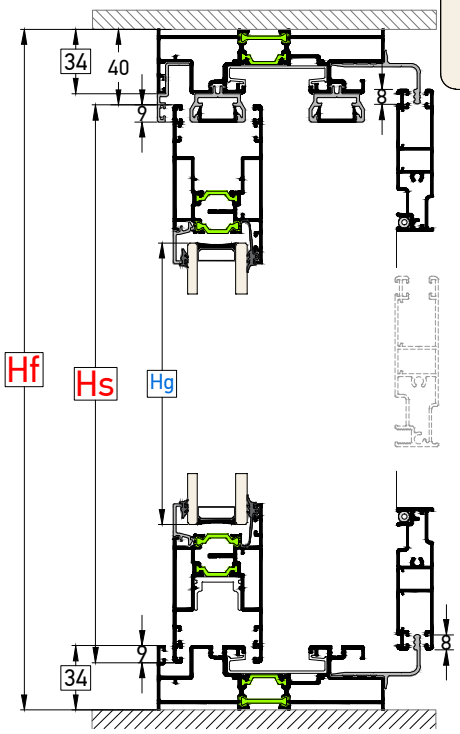

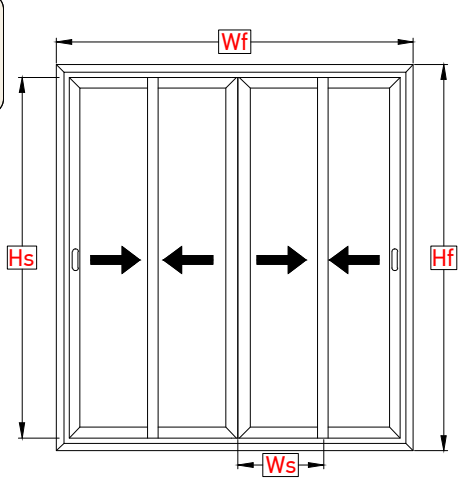

Hf = **Ύψος οδηγού** / Rail height
Wf = **Πλάτος οδηγού** / Rail width
Hs = **Ύψος φύλλου** / Sash height
Ws = **Πλάτος φύλλου** / Sash width
Hg = **Ύψος υαλοπίνακα** / Glass height
Wg = **Πλάτος υαλοπίνακα** / Glass width

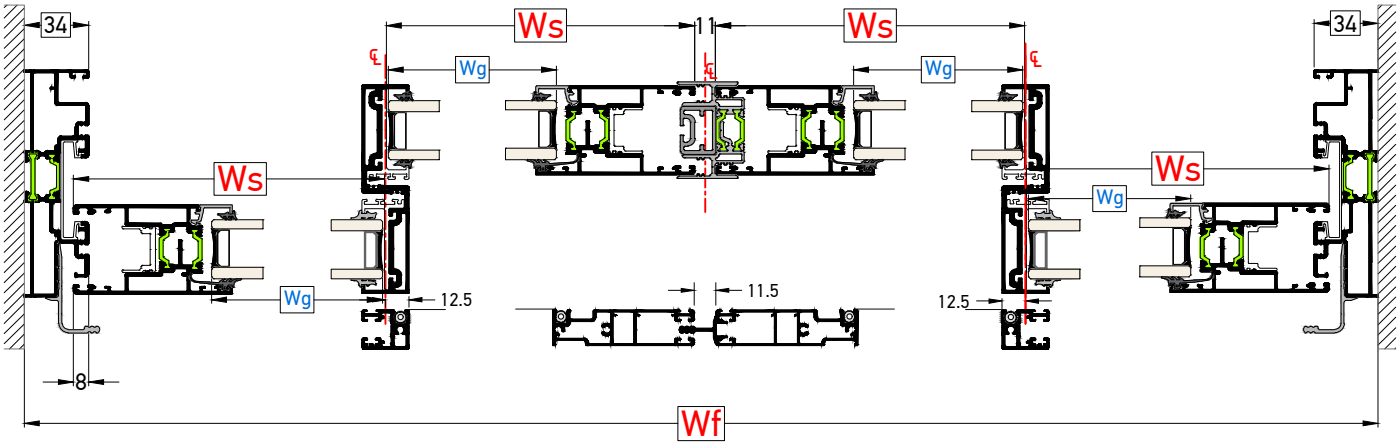

	Πλάτος φύλλου Sash width (Ws)	Προφίλ Profiles	Τύπος Κοπής Cutting Type
Φύλλο Τζαμιού Glass Sash	Ws= $\frac{\text{Wf-65mm}}{4}$	TH 8040: 8 Τμχ / Pcs	
Φύλλο Σήτας Ins. Screen sash	Ws/s = Ws-12mm	TV 12206: 4 Τμχ / Pcs	

Ύψος φύλλου Sash height (Hs)	Προφίλ Profiles	Τύπος Κοπής Cutting Type
Hs= Hf-65mm	TH 8040: 4 Τμχ / Pcs	
Hs/s= Hf+2mm	TV 12208: 2 Τμχ / Pcs TV 12206: 2 Τμχ / Pcs	

	Ύψος Height (Hs)	Προφίλ Profiles	Τύπος Κοπής Cutting Type
Γάντζος 25mm Interlock 25mm	Hf - 65mm	TV 80402: 4 Τμχ / Pcs	
Μπινί Adjoining Profile	Hs - 54mm	TH 8045: 1 Τμχ / Pc	
Μπινί με τάπες / Adjoining with caps			

	Πλάτος τζαμιού Glass width (Wg)	Ύψος τζαμιού Glass height (Hg)
Υαλοπίνακας Glazing	Wg= Ws-74mm	Hg= Hs-146mm

ΣΗΜΕΙΩΣΗ:
Τα μέτρα κοπής είναι θεωρητικά.
Ο υπολογισμός τους βασίστηκε σε ιδανικές συνθήκες κοπής και συναρμογής.
NOTE:
The cutting standards are theoretic.
Calculations were based on ideal conditions and joining.

Τετράφυλλο Επάλληλο Φιλντό | Οδηγός Ύψους 34mm | Γάντζος 50mm | Απλό ή Ανασηκούμενο
Quadruple Sash Successive Double Joint Sash System | Rail 34mm Height | Interlock 50mm | Sliding or Lift & Slide

Τα μέτρα κοπής έχουν υπολογιστεί έτσι ώστε να έχουμε ΙΔΙΟΥΣ υαλοπίνακες σε όλα τα φύλλα
The cutting standards are calculated in order to give as the SAME dimension of glazing for every sash

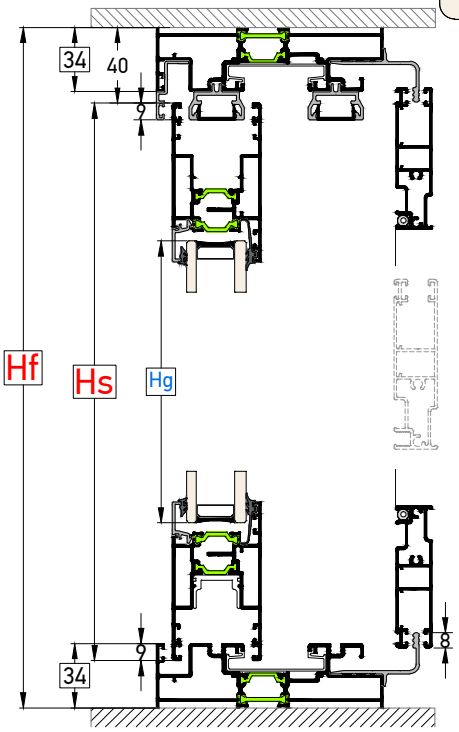

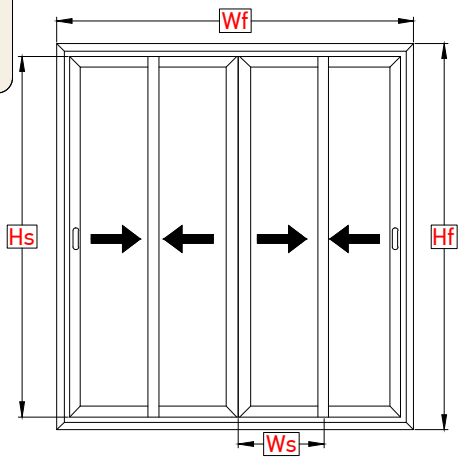

Hf = **Ύψος οδηγού** / Rail height
Wf = **Πλάτος οδηγού** / Rail width
Hs = **Ύψος φύλλου** / Sash height
Ws = **Πλάτος φύλλου** / Sash width
Hg = **Ύψος υαλοπίνακα** / Glass height
Wg = **Πλάτος υαλοπίνακα** / Glass width

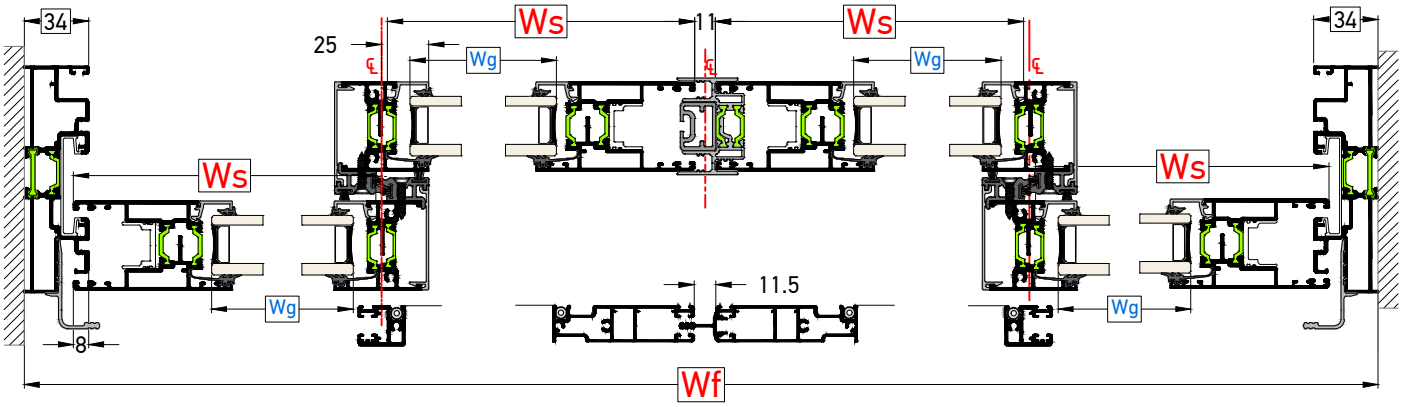

	Πλάτος φύλλου Sash width (Ws)	Προφίλ Profiles	Τύπος Κοπής Cutting Type
Φύλλο Τζαμιού Glass Sash	Ws= $\frac{Wf-75mm}{4}$ *	TH 8040: 8 Τμχ / Pcs	
Φύλλο Σήτας Ins. Screen sash	Ws/s = Ws-10mm	TV 12206: 4 Τμχ / Pcs	

	Ύψος φύλλου Sash height (Hs)	Προφίλ Profiles	Τύπος Κοπής Cutting Type
	Hs= Hf-65mm	TH 8040: 4 Τμχ / Pcs	
	Hs/s= Hf+2mm	TV 12208: 2 Τμχ / Pcs TV 12206: 2 Τμχ / Pcs	

* **Όταν χρησιμοποιούμε το στενό γάντζο TH 80412, μετά τον υπολογισμό των μέτρων κοπής αφαιρούμε 4,5mm από τα ακριανά φύλλα και 9mm από τα μεσαία.**
* When using the interlock 50mm TH-80412, after calculating the cutting measurements, it is required to cut 4,5mm off the side sashes and 9mm off the middle sashes

Βλέπε σελίδα 1.3.18
See on page 1.3.18

	Ύψος Height (Hs)	Προφίλ Profiles	Τύπος Κοπής Cutting Type
Γάντζος 50mm Interlock 50mm	Hf - 65mm	TH 80411/TH 80412: 4 Τμχ / Pcs TV 80505: 4 Τμχ / Pcs	
Μπινί Adjoining Profile	Hs - 54mm	TH 8045: 1 Τμχ / Pc	
Μπινί με τάπες / Adjoining with caps			

	Πλάτος τζαμιού Glass width (Wg)	Ύψος τζαμιού Glass height (Hg)
Υαλοπίνακας Glazing	Wg= Ws-84mm	Hg= Hs-146mm

ΣΗΜΕΙΩΣΗ:
Τα μέτρα κοπής είναι θεωρητικά.
Ο υπολογισμός τους βασίστηκε σε ιδανικές συνθήκες κοπής και συναρμογής.
NOTE:
The cutting standards are theoretic.
Calculations were based on ideal conditions and joining.

Τετράφυλλο Επάλληλο Φιλτό | Οδηγός Ύψους 34mm | Γάντζος 25mm | Απλό
Quadruple Sash Successive Double Joint sash System | Rail 34mm Height | Interlock 25mm | Sliding

Τα μέτρα κοπής έχουν υπολογιστεί έτσι ώστε να έχουμε ΙΔΙΟΥΣ υαλοπίνακες σε όλα τα φύλλα
The cutting standards are calculated in order to give as the SAME dimension of glazing for every sash

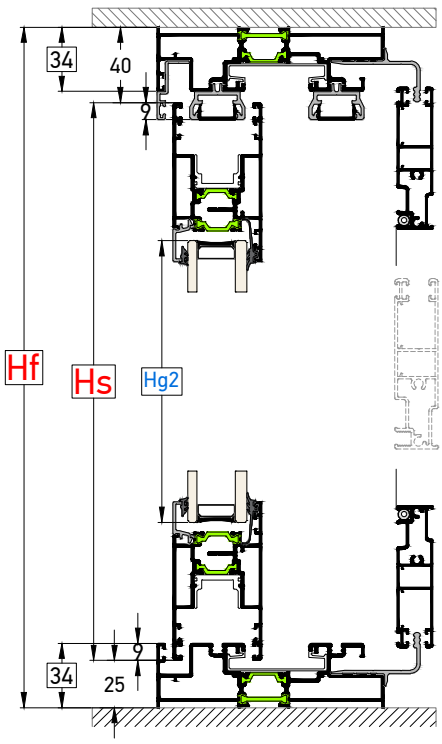

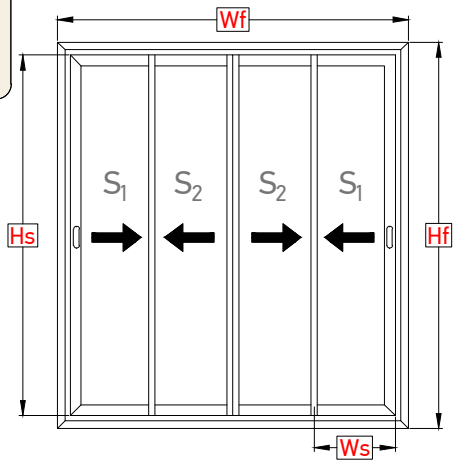

Hf = **Ύψος οδηγού** / Rail height
Wf = **Πλάτος οδηγού** / Rail width
Hs = **Ύψος φύλλου** / Sash height
Ws = **Πλάτος φύλλου** / Sash width
Hg = **Ύψος υαλοπίνακα** / Glass height
Wg = **Πλάτος υαλοπίνακα** / Glass width

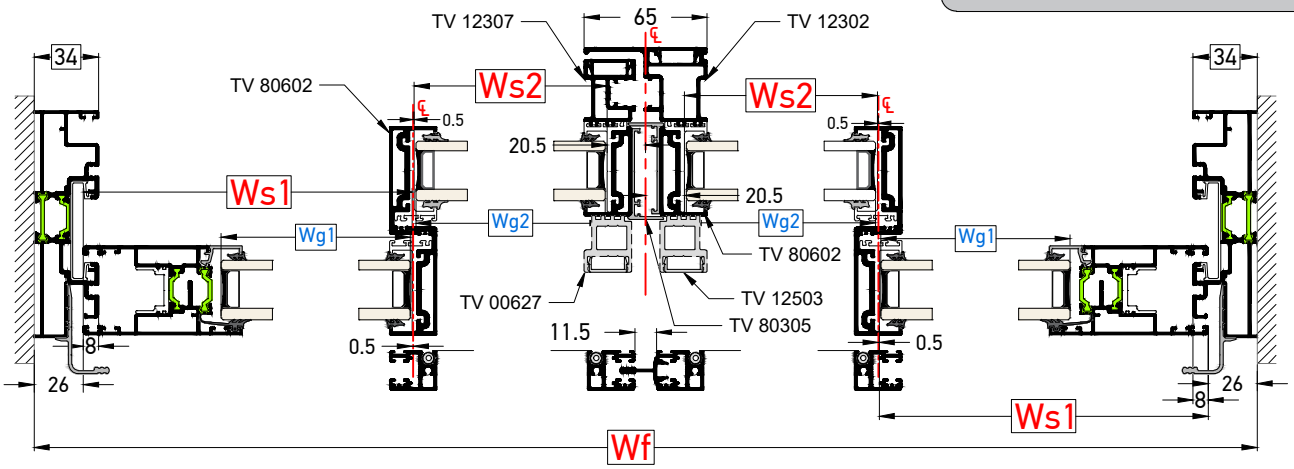

	Πλάτος φύλλου Sash width (Ws)	Προφίλ Profiles	Τύπος Κοπής Cutting Type
Φύλλο Τζαμιού Glass Sash	Ws1= $\frac{Wf+49mm}{4}$	TH 8040: 4 Τμχ / Pcs	
	Ws2= $\frac{Wf-239mm}{4}$	TH 8040: 4 Τμχ / Pcs	
Φύλλο Σήτας Ins. Screen sash	Ws/s = Ws2-22mm	TV 12206: 4 Τμχ / Pcs	

Ύψος φύλλου Sash height (Hs)	Προφίλ Profiles	Τύπος Κοπής Cutting Type
Hs= Hf-65mm	TH 8040: 2 Τμχ / Pcs	
Hs/s= Hf+2mm	TV 12208: 4 Τμχ / Pcs	

ΣΗΜΕΙΩΣΗ:
Τα μέτρα κοπής είναι θεωρητικά.
Ο υπολογισμός τους βασίστηκε σε ιδανικές συνθήκες κοπής και συναρμογής.
NOTE:
The cutting standards are theoretic.
Calculations were based on ideal conditions and joining.

	Πλάτος τζαμιού Glass width (Wg)	Ύψος τζαμιού Glass height (Hg)
Υαλοπίνακας Glazing	Wg1= Ws1-74mm Wg2= Ws2-2mm	Hg= Hs-146mm

	Ύψος Height (Hs)	Προφίλ Profiles	Τύπος Κοπής Cutting Type
Γάντζος 25mm Interlock 25mm	Hf - 65mm	TV 80402: 4 Τμχ / Pcs	
Μπινί 65mm 65mm Adjoining Profiles	Hs - 50mm	TV 12307: 1 Τμχ / Pcs TV 12302: 1 Τμχ / Pcs TV 12603: 2 Τμχ / Pcs TV 12503: 4 Τμχ / Pcs	
	=Hs	TV 80602: 2 Τμχ / Pcs TV 80305: 2 Τμχ / Pcs	

Δίφυλλο Επάλληλο | Οδηγός Ύψους 42mm | Απλό ή Ανασηκούμενο
Double Sash Successive System | Rail 42mm Height | Sliding or Lift & Slide

Τα μέτρα κοπής έχουν υπολογιστεί έτσι ώστε να έχουμε ΙΔΙΟΥΣ υαλοπίνακες σε όλα τα φύλλα
The cutting standards are calculated in order to give as the SAME dimension of glazing for every sash

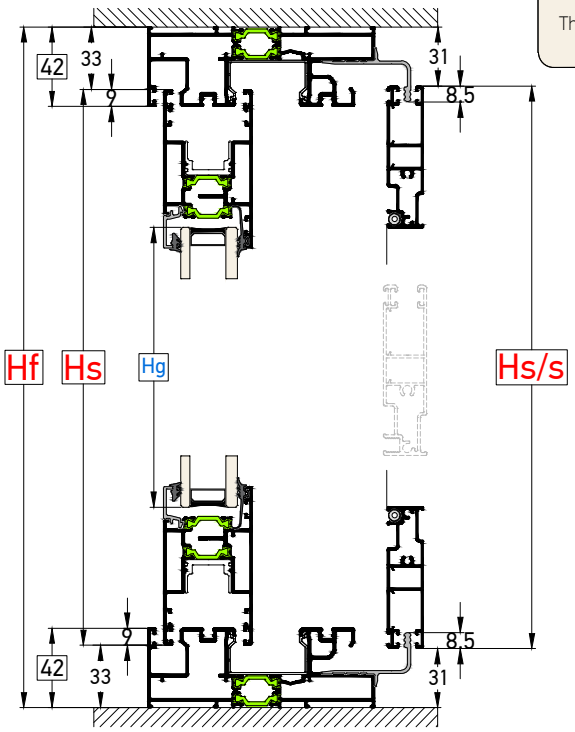

Τα μέτρα κοπής είναι ίδια στην περίπτωση επιλογής του οδηγού TH 80114
The cutting instructions are the same in the case of choosing the TH 80114 rail

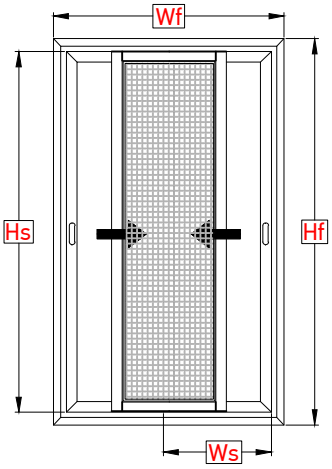

Hf = **Ύψος οδηγού** / Rail height
Wf = **Πλάτος οδηγού** / Rail width
Hs = **Ύψος φύλλου** / Sash height
Ws = **Πλάτος φύλλου** / Sash width
Hs/s = **Ύψος σήτας** / Insect screen height
Ws/s = **Πλάτος σήτας** / Insect screen width
Hg = **Ύψος υαλοπίνακα** / Glass height
Wg = **Πλάτος υαλοπίνακα** / Glass width

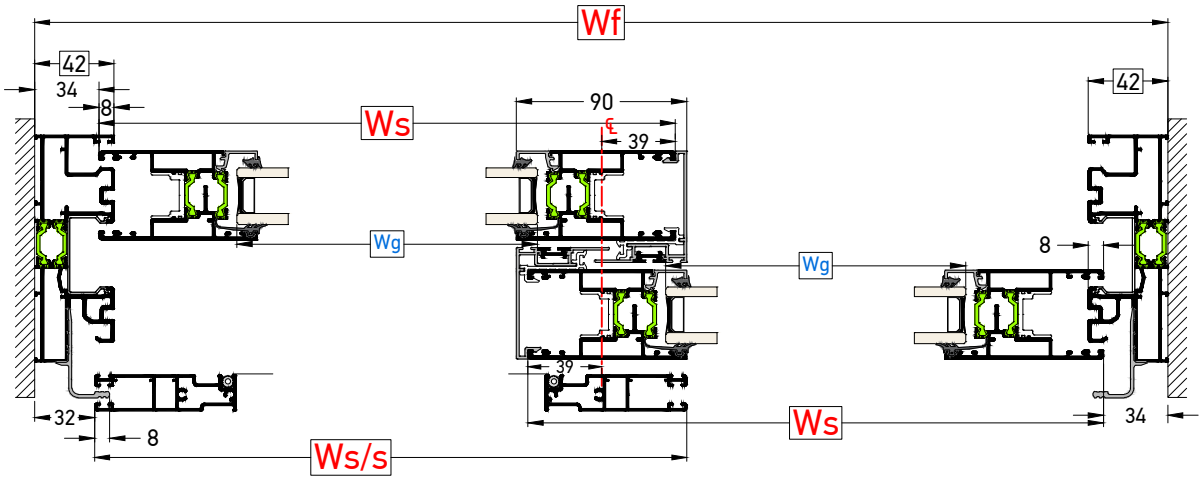

	Πλάτος φύλλου Sash width (Ws)	Προφίλ Profiles	Τύπος Κοπής Cutting Type
Φύλλο Τζαμιού Glass Sash	Ws= $\frac{Wf+10mm}{2}$	TH 8040: 4 Τμχ / Pcs	
Φύλλο Σήτας Ins. Screen sash	Ws/s = Ws+8mm	TV 12206: 2 Τμχ / Pcs	

Ύψος φύλλου Sash height (Hs)	Προφίλ Profiles	Τύπος Κοπής Cutting Type
Hs= Hf-66mm	TH 8040: 4 Τμχ / Pcs	
Hs/s= Hs+4mm	TV 12206: 2 Τμχ / Pcs	

	Ύψος Height (Hs)	Προφίλ Profiles	Τύπος Κοπής Cutting Type
Γάντζος Interlock	Hf - 66mm	TV 8006: 2 Τμχ / Pcs TV9 922: 2 Τμχ / Pcs	

	Πλάτος τζαμιού Glass width (Wg)	Ύψος τζαμιού Glass height (Hg)
Υαλοπίνακας Glazing	Wg= Ws-146mm	Hg= Hs-146mm

ΣΗΜΕΙΩΣΗ:
Τα μέτρα κοπής είναι θεωρητικά.
Ο υπολογισμός τους βασίστηκε σε ιδανικές συνθήκες κοπής και συναρμογής.
NOTE:
The cutting standards are theoretic.
Calculations were based on ideal conditions and joining.

Δίφυλλο Επάλληλο | Οδηγός Ύψους 42mm | Γάντζος 25mm | Απλό ή Ανασηκούμενο
Double Sash Successive System | Rail 42mm Height | Interlock 25mm | Sliding or Lift & Slide

Τα μέτρα κοπής έχουν υπολογιστεί έτσι ώστε να έχουμε ΙΔΙΟΥΣ υαλοπίνακες σε όλα τα φύλλα
The cutting standards are calculated in order to give as the SAME dimension of glazing for every sash

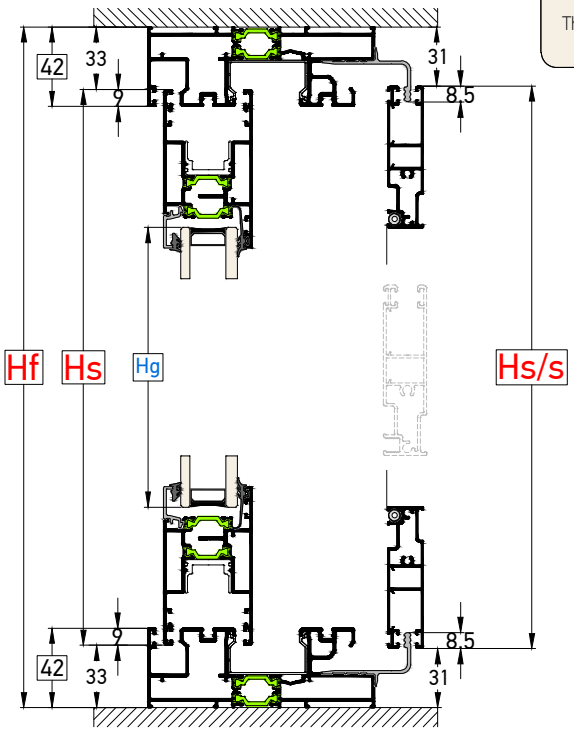

Τα μέτρα κοπής είναι ίδια στην περίπτωση επιλογής του οδηγού TH 80114
The cutting instructions are the same in the case of choosing the TH 80114 rail

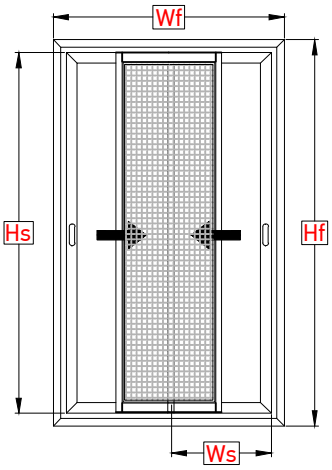

Hf = **Ύψος οδηγού** / Rail height
Wf = **Πλάτος οδηγού** / Rail width
Hs = **Ύψος φύλλου** / Sash height
Ws = **Πλάτος φύλλου** / Sash width
Hs/s = **Ύψος σήτας** / Insect screen height
Ws/s = **Πλάτος σήτας** / Insect screen width
Hg = **Ύψος υαλοπίνακα** / Glass height
Wg = **Πλάτος υαλοπίνακα** / Glass width

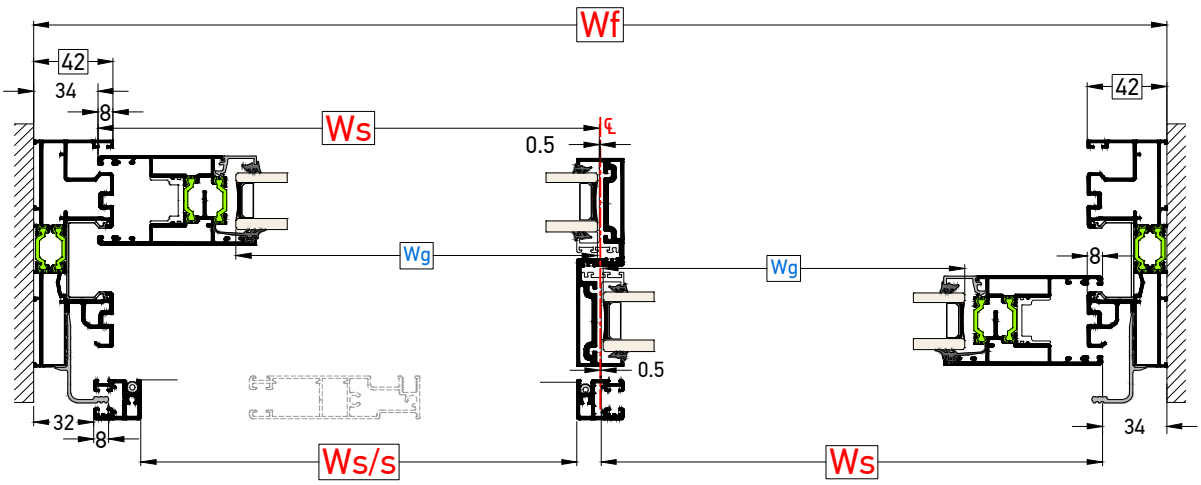

	Πλάτος φύλλου Sash width (Ws)	Προφίλ Profiles	Τύπος Κοπής Cutting Type
Φύλλο Τζαμιού Glass Sash	Ws= $\frac{\text{Wf-69mm}}{2}$	TH 8040: 4 Τμχ / Pcs	
Φύλλο Σήτας Ins. Screen sash	Ws/s = Ws-35mm	TV 12206: 2 Τμχ / Pcs	

Ύψος φύλλου Sash height (Hs)	Προφίλ Profiles	Τύπος Κοπής Cutting Type
Hs= Hf-66mm	TH 8040: 2 Τμχ / Pcs	
Hs/s= Hs+4mm	TV 12208: 2 Τμχ / Pcs	

	Ύψος Height (Hs)	Προφίλ Profiles	Τύπος Κοπής Cutting Type
Γάντζος 25mm Interlock 25mm	Hf - 66mm	TV 80402: 2 Τμχ / Pcs	

	Πλάτος τζαμιού Glass width (Wg)	Ύψος τζαμιού Glass height (Hg)
Υαλοπίνακας Glazing	Wg= Ws-74mm	Hg= Hs-146mm

ΣΗΜΕΙΩΣΗ:
Τα μέτρα κοπής είναι θεωρητικά.
Ο υπολογισμός τους βασίστηκε σε ιδανικές συνθήκες κοπής και συναρμογής.
NOTE:
The cutting standards are theoretic.
Calculations were based on ideal conditions and joining.

Δίφυλλο Επάλληλο | Οδηγός Ύψους 42mm | Γάντζος 50mm | Απλό ή Ανασηκούμενο
Double Sash Successive System | Rail 42mm Height | Interlock 50mm | Sliding or Lift & Slide

Τα μέτρα κοπής έχουν υπολογιστεί έτσι ώστε να έχουμε ΙΔΙΟΥΣ υαλοπίνακες σε όλα τα φύλλα
The cutting standards are calculated in order to give as the SAME dimension of glazing for every sash

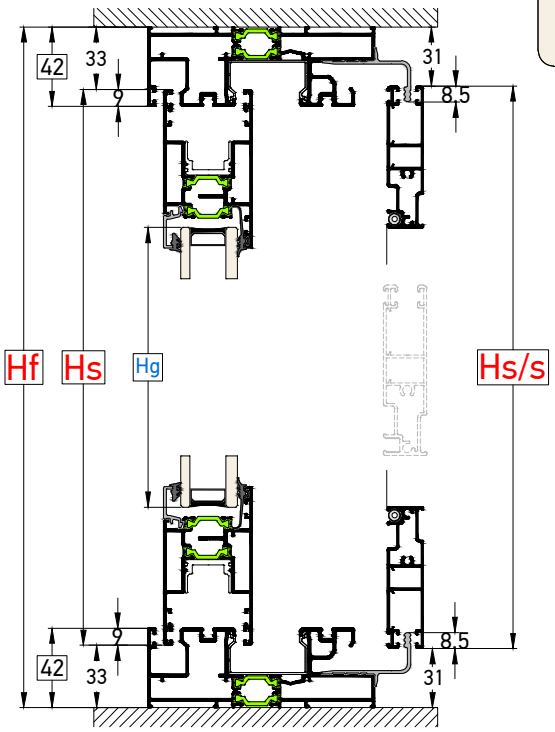

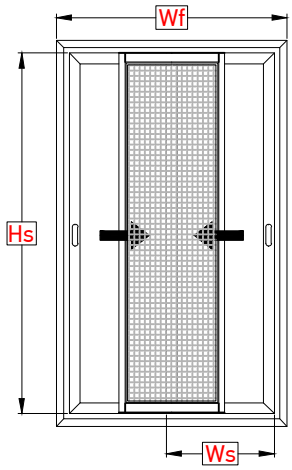

Hf = **Ύψος οδηγού** / Rail height
Wf = **Πλάτος οδηγού** / Rail width
Hs = **Ύψος φύλλου** / Sash height
Ws = **Πλάτος φύλλου** / Sash width
Hg = **Ύψος υαλοπίνακα** / Glass height
Wg = **Πλάτος υαλοπίνακα** / Glass width

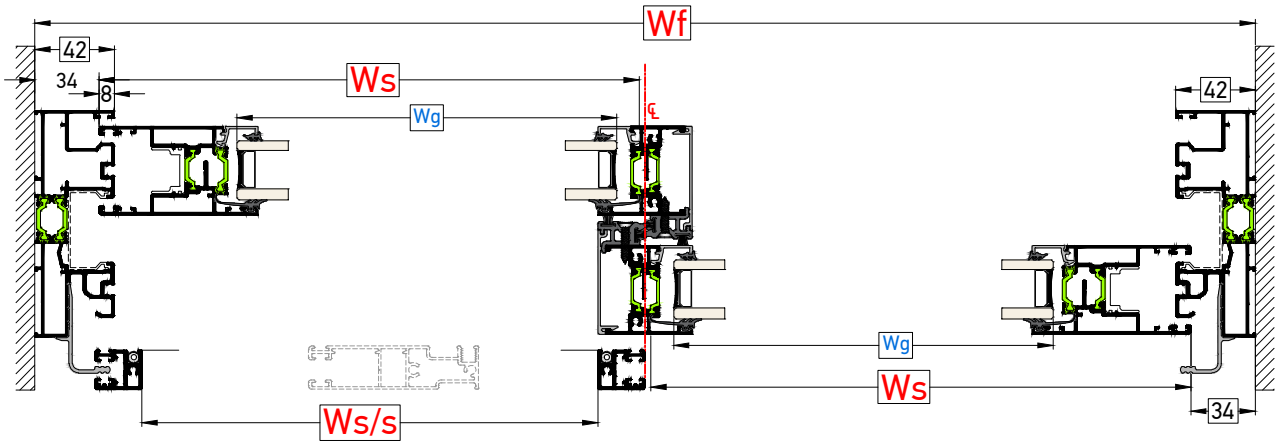

	Πλάτος φύλλου Sash width (Ws)	Προφίλ Profiles	Τύπος Κοπής Cutting Type
Φύλλο Τζαμιού Glass Sash	Ws= $\frac{\text{Wf-74mm}}{2}$ *	TH 8040: 4 Τμχ / Pcs	
Φύλλο Σήτας Ins. Screen sash	Ws/s = Ws-44mm	TV 12206: 2 Τμχ / Pcs	

Ύψος φύλλου Sash height (Hs)	Προφίλ Profiles	Τύπος Κοπής Cutting Type
Hs= Hf-66mm	TH 8040: 2 Τμχ / Pcs	
Hs/s= Hs+4mm	TV 12208: 2 Τμχ / Pcs	

* **Όταν χρησιμοποιούμε το στενό γάντζο TH 80412, μετά τον υπολογισμό των μέτρων κοπής αφαιρούμε 4,5mm από το πλάτος φύλλου TH 8040.**

* When using the interlock 50mm TH-80412, after calculating the cutting measurements, it is required to cut 4,5mm off the TH-8040 sashes width.

Βλέπε σελίδα 1.3.18
See on page 1.3.18

	Ύψος Height (Hs)	Προφίλ Profiles	Τύπος Κοπής Cutting Type
Γάντζος Interlock	Hf - 66mm	TH 80411/TH 80412: 2 Τμχ / Pcs TV 80505: 2 Τμχ / Pcs	

	Πλάτος τζαμιού Glass width (Wg)	Ύψος τζαμιού Glass height (Hg)
Υαλοπίνακας Glazing	Wg= Ws-84mm	Hg= Hs-146mm

ΣΗΜΕΙΩΣΗ:
Τα μέτρα κοπής είναι θεωρητικά.
Ο υπολογισμός τους βασίστηκε σε ιδανικές συνθήκες κοπής και συναρμογής.
NOTE:
The cutting standards are theoretic.
Calculations were based on ideal conditions and joining.

Τρίφυλλο Επάλληλο | Οδηγός Ύψους 42mm | Απλό ή Ανασηκούμενο
Triple Sash Successive System | Rail 42mm Height | Sliding or Lift & Slide

Τα μέτρα κοπής έχουν υπολογιστεί έτσι ώστε να έχουμε ΙΔΙΟΥΣ υαλοπίνακες σε όλα τα φύλλα
The cutting standards are calculated in order to give as the SAME dimension of glazing for every sash

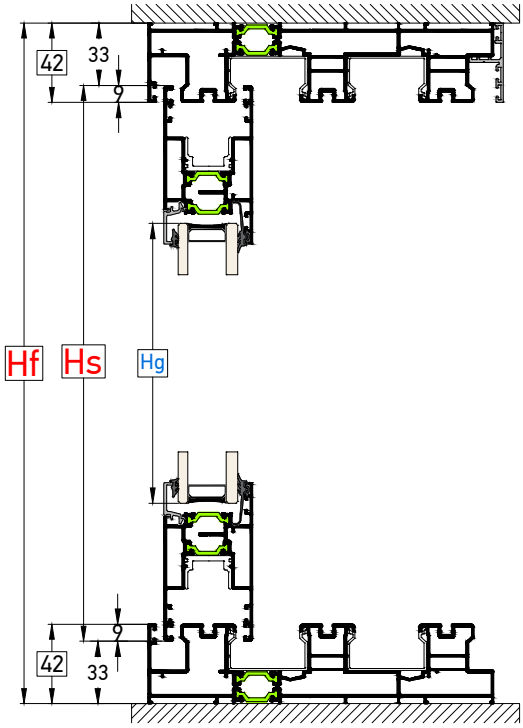

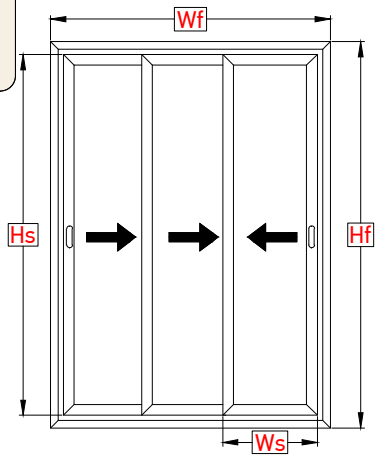

Hf = **Ύψος οδηγού** / Rail height
Wf = **Πλάτος οδηγού** / Rail width
Hs = **Ύψος φύλλου** / Sash height
Ws = **Πλάτος φύλλου** / Sash width
Hg = **Ύψος υαλοπίνακα** / Glass height
Wg = **Πλάτος υαλοπίνακα** / Glass width

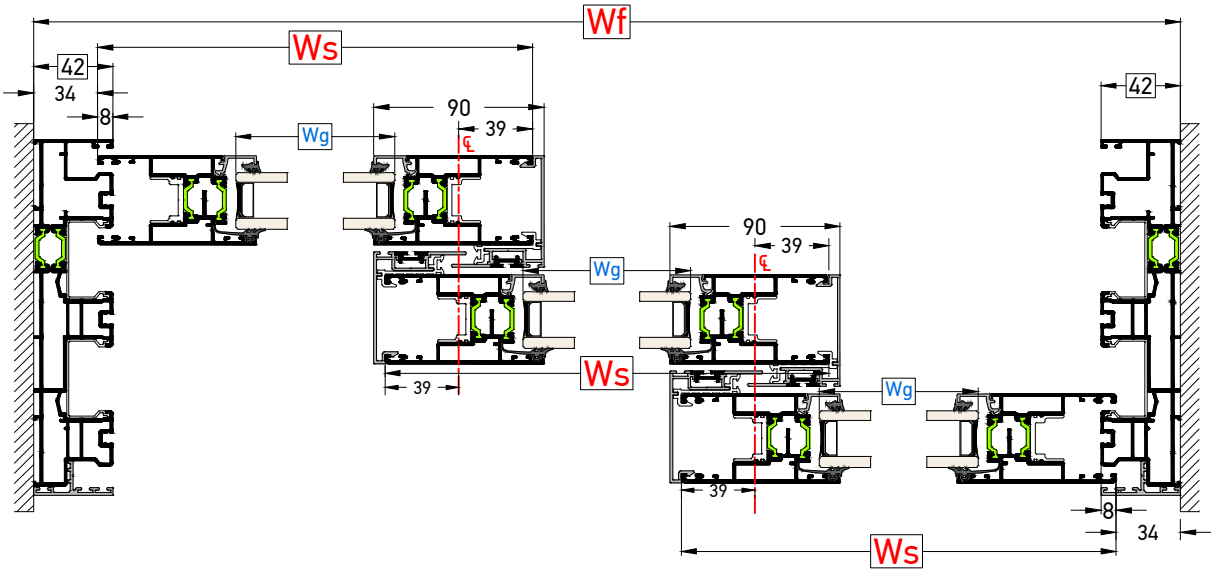

	Πλάτος φύλλου Sash width (Ws)	Προφίλ Profiles	Τύπος Κοπής Cutting Type
Φύλλο Τζαμιού Glass Sash	Ws= $\frac{Wf+88mm}{3}$	TH 8040: 6 Τμχ / Pcs	

Ύψος φύλλου Sash height (Hs)	Προφίλ Profiles	Τύπος Κοπής Cutting Type
Hs= Hf-66mm	TH 8040: 6 Τμχ / Pcs	

	Ύψος Height (Hs)	Προφίλ Profiles	Τύπος Κοπής Cutting Type
Γάντζος Interlock	Hf - 66mm	TV 8006: 4 Τμχ / Pcs TV9 922: 4 Τμχ / Pcs	

	Πλάτος τζαμιού Glass width (Wg)	Ύψος τζαμιού Glass height (Hg)
Υαλοπίνακας Glazing	Wg= Ws-146mm	Hg= Hs-146mm

ΣΗΜΕΙΩΣΗ:
Τα μέτρα κοπής είναι θεωρητικά.
Ο υπολογισμός τους βασίστηκε σε ιδανικές συνθήκες κοπής και συναρμογής.
NOTE:
The cutting standards are theoretic.
Calculations were based on ideal conditions and joining.

Τρίφυλλο Επάλληλο | Οδηγός Ύψους 42mm | Γάντζος 25mm | Απλό
Triple Sash Successive System | Rail 42mm Height | Interlock 25mm | Sliding

Τα μέτρα κοπής έχουν υπολογιστεί έτσι ώστε να έχουμε ΙΔΙΟΥΣ υαλοπίνακες σε όλα τα φύλλα
The cutting standards are calculated in order to give as the SAME dimension of glazing for every sash

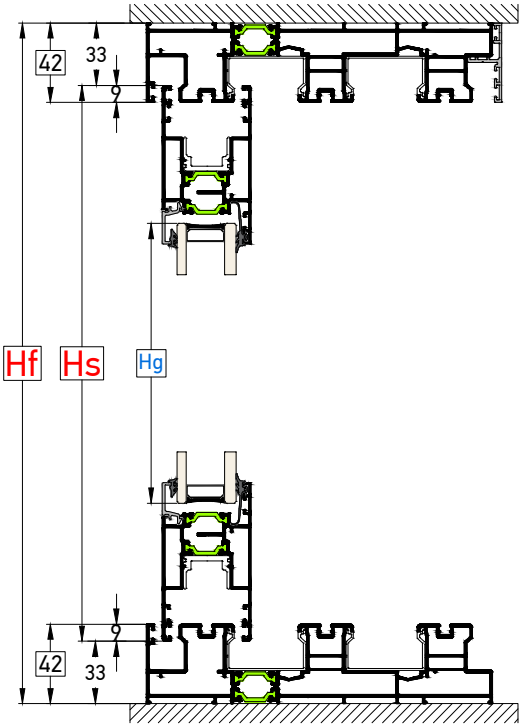

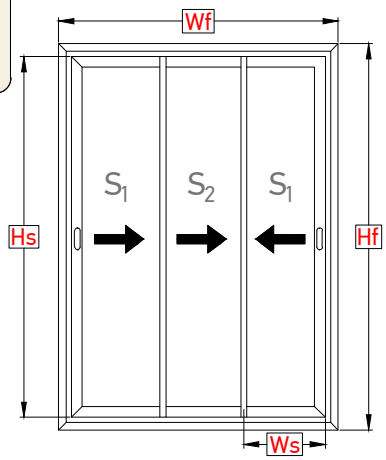

Hf = **Ύψος οδηγού** / Rail height
Wf = **Πλάτος οδηγού** / Rail width
Hs = **Ύψος φύλλου** / Sash height
Ws = **Πλάτος φύλλου** / Sash width
Hg = **Ύψος υαλοπίνακα** / Glass height
Wg = **Πλάτος υαλοπίνακα** / Glass width

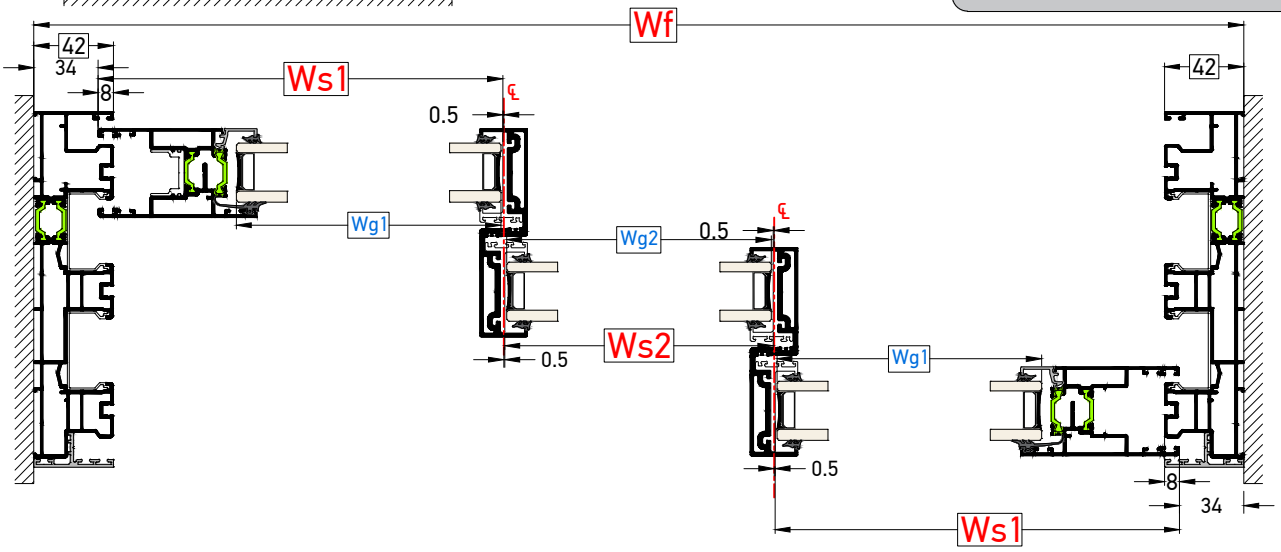

	Πλάτος φύλλου Sash width (Ws)	Προφίλ Profiles	Τύπος Κοπής Cutting Type
Φύλλο Τζαμιού Glass Sash	Ws1= $\frac{Wf+2mm}{3}$	TH 8040: 4 Τμχ / Pcs	
	Ws2= $\frac{Wf-214mm}{3}$	TH 8040: 2 Τμχ / Pcs	

Ύψος φύλλου Sash height (Hs)	Προφίλ Profiles	Τύπος Κοπής Cutting Type
Hs= Hf-66mm	TH 8040: 2 Τμχ / Pcs	

	Ύψος Height (Hs)	Προφίλ Profiles	Τύπος Κοπής Cutting Type
Γάντζος 25mm Interlock 25mm	Hf - 66mm	TV 80402: 4 Τμχ / Pcs	

	Πλάτος τζαμιού Glass width (Wg)	Ύψος τζαμιού Glass height (Hg)
Υαλοπίνακας Glazing	Wg1= Ws1-74mm Wg2= Ws2-2mm	Hg= Hs-146mm

ΣΗΜΕΙΩΣΗ:
Τα μέτρα κοπής είναι θεωρητικά.
Ο υπολογισμός τους βασίστηκε σε ιδανικές συνθήκες κοπής και συναρμογής.
NOTE:
The cutting standards are theoretic.
Calculations were based on ideal conditions and joining.

Τρίφυλλο Επάλληλο | Οδηγός Ύψους 42mm | Γάντζος 50mm | Απλό
Triple Sash Successive System | Rail 42mm Height | Interlock 50mm | Sliding

Τα μέτρα κοπής έχουν υπολογιστεί έτσι ώστε να έχουμε ΙΔΙΟΥΣ υαλοπίνακες σε όλα τα φύλλα
The cutting standards are calculated in order to give as the SAME dimension of glazing for every sash

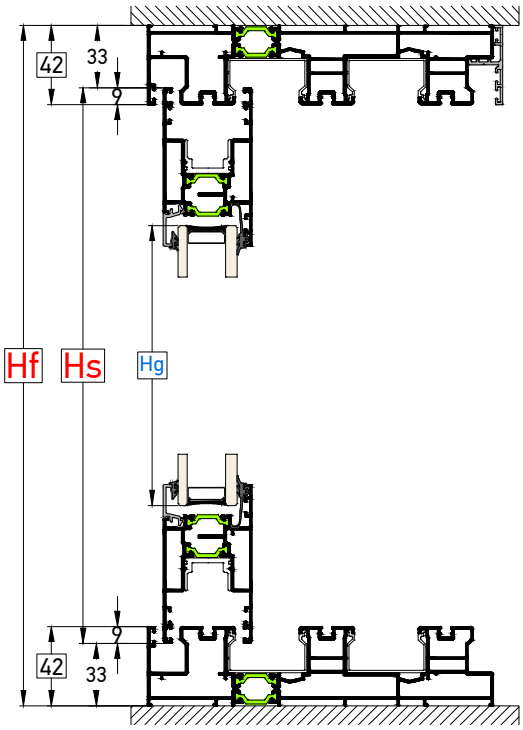

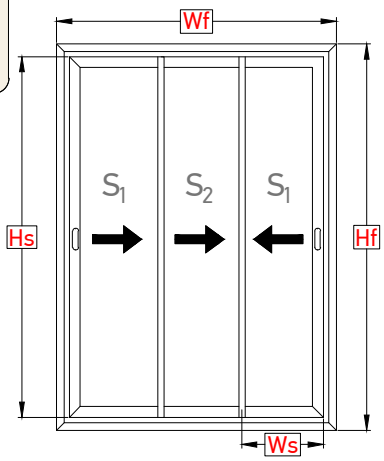

Hf = **Ύψος οδηγού** / Rail height
Wf = **Πλάτος οδηγού** / Rail width
Hs = **Ύψος φύλλου** / Sash height
Ws = **Πλάτος φύλλου** / Sash width
Hg = **Ύψος υαλοπίνακα** / Glass height
Wg = **Πλάτος υαλοπίνακα** / Glass width

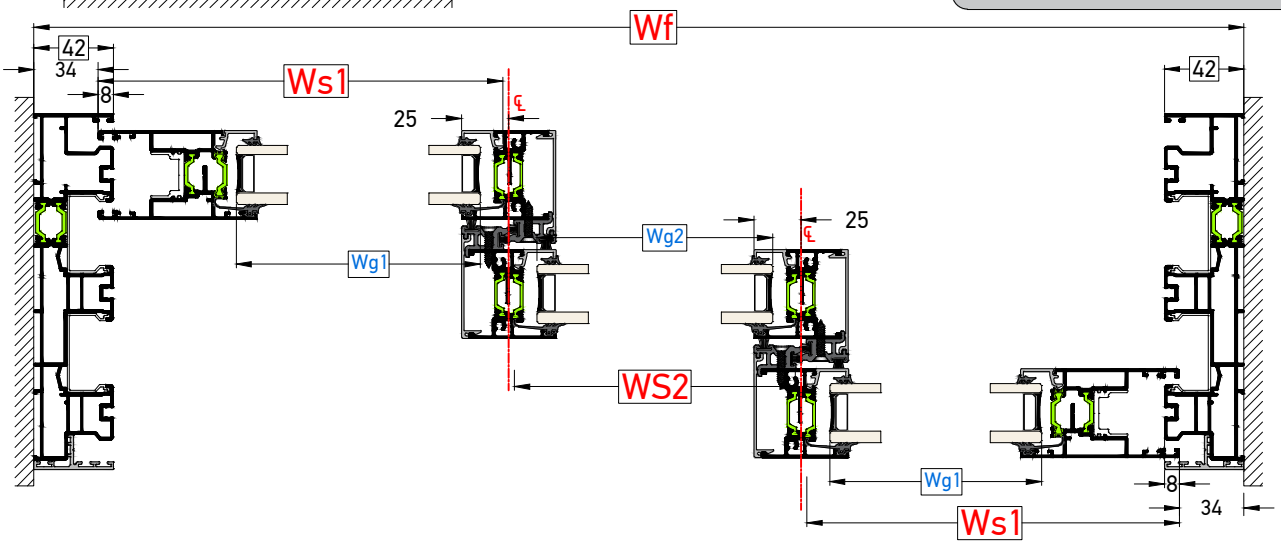

	Πλάτος φύλλου Sash width (Ws)	Προφίλ Profiles	Τύπος Κοπής Cutting Type
Φύλλο Τζαμιού Glass Sash	Ws1= $\frac{Wf-19mm}{3}$ *	TH 8040: 4 Τμχ / Pcs	
	Ws2= $\frac{Wf-205mm}{3}$ *	TH 8040: 2 Pcs	

Ύψος φύλλου Sash height (Hs)	Προφίλ Profiles	Τύπος Κοπής Cutting Type
Hs= Hf-66mm	TH 8040: 2 Pcs	

	Πλάτος τζαμιού Glass width (Wg)	Ύψος τζαμιού Glass height (Hg)
Υαλοπίνακας Glazing	Wg1= Ws1-84mm Wg2= Ws2-22mm	Hg= Hs-146mm

	Height (Hs)	Profiles	Cutting Type
Γάντζος 50mm Interlock 50mm	Hf - 66mm	TH 80411/TH 80412: 4 Τμχ / Pcs TV 80505: 4 Τμχ / Pcs	

* **Όταν χρησιμοποιούμε το στενό γάντζο TH 80412, μετά τον υπολογισμό των μέτρων κοπής αφαιρούμε 4,5mm από τα ακριανά φύλλα και 9mm από τα μεσαία.**

Βλέπε σελίδα 1.3.18
See on page 1.3.18

* When using the interlock 50mm TH-80412, after calculating the cutting measurements, it is required to cut 4,5mm off the side sashes and 9mm off the middle sashes

ΣΗΜΕΙΩΣΗ:
Τα μέτρα κοπής είναι θεωρητικά.
Ο υπολογισμός τους βασίστηκε σε ιδανικές συνθήκες κοπής και συναρμογής.
NOTE:
The cutting standards are theoretic.
Calculations were based on ideal conditions and joining.

Τετράφυλλο Επάλληλο Φιλντό | Οδηγός Ύψους 42mm | Απλό ή Ανασηκούμενο
Quadruple Sash Successive Double Joint Sash System | Rail 42mm Height | Sliding or Lift & Slide

Τα μέτρα κοπής έχουν υπολογιστεί έτσι ώστε να έχουμε ΙΔΙΟΥΣ υαλοπίνακες σε όλα τα φύλλα
The cutting standards are calculated in order to give as the SAME dimension of glazing for every sash

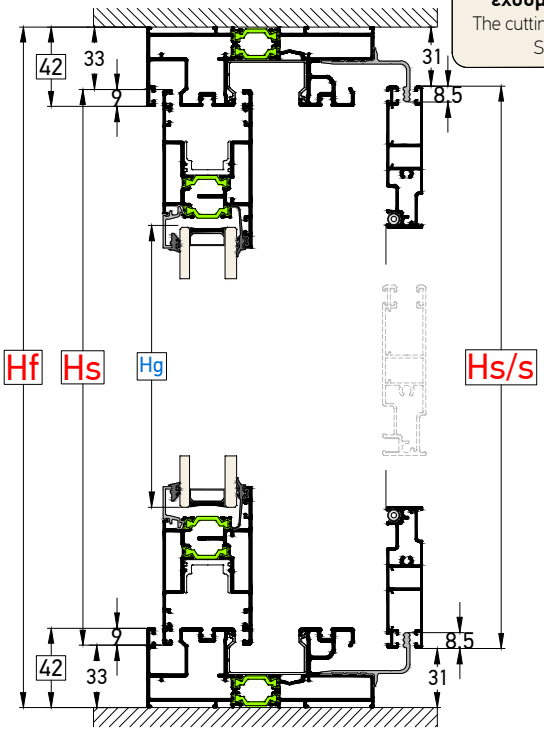

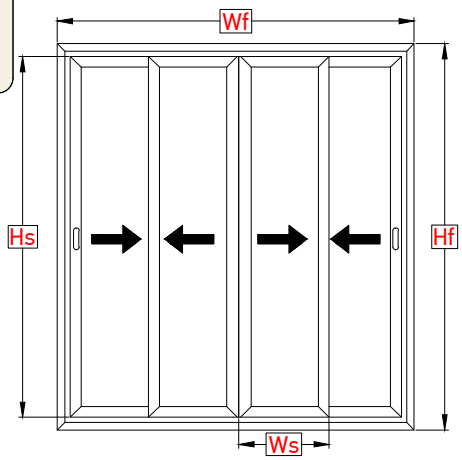

Hf = **Ύψος οδηγού** / Rail height
Wf = **Πλάτος οδηγού** / Rail width
Hs = **Ύψος φύλλου** / Sash height
Ws = **Πλάτος φύλλου** / Sash width
Hg = **Ύψος υαλοπίνακα** / Glass height
Wg = **Πλάτος υαλοπίνακα** / Glass width

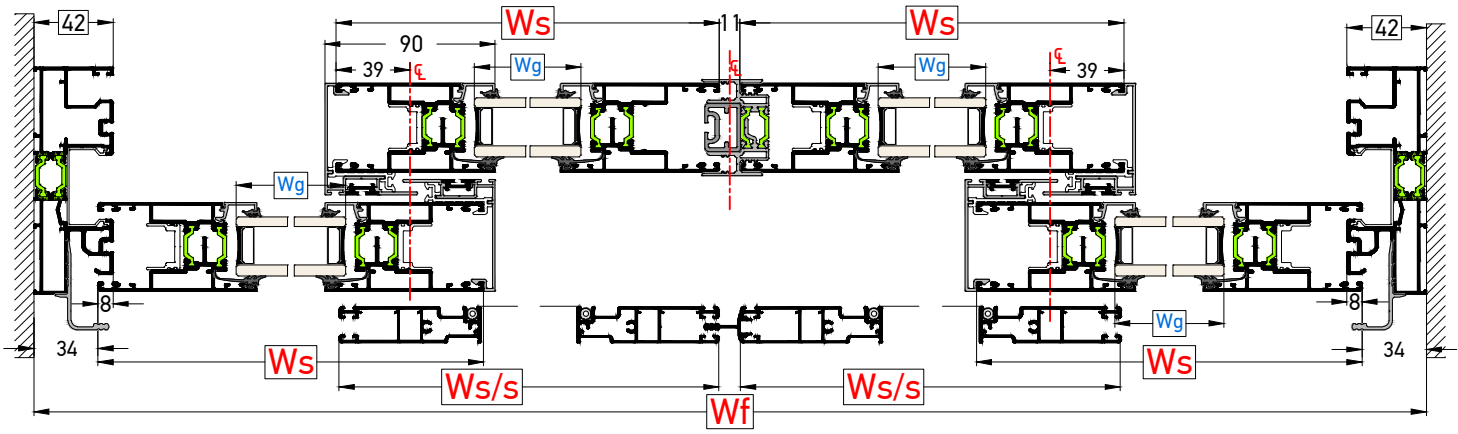

	Πλάτος φύλλου Sash width (Ws)	Προφίλ Profiles	Τύπος Κοπής Cutting Type
Φύλλο Τζαμιού Glass Sash	Ws= $\frac{Wf+77mm}{4}$	TH 8040: 8 Τμχ / Pcs	
Φύλλο Σήτας Ins. Screen sash	Ws/s = Ws-2mm	TV 12206: 4 Τμχ / Pcs	

	Ύψος φύλλου Sash height (Hs)	Προφίλ Profiles	Τύπος Κοπής Cutting Type
	Hs= Hf-66mm	TH 8040: 8 Τμχ / Pcs	
	Hs/s= Hs+4mm	TV 12206: 4 Τμχ / Pcs	

	Ύψος Height (Hs)	Προφίλ Profiles	Τύπος Κοπής Cutting Type
Γάντζος Interlock	Hf - 66mm	TV 8006: 4 Τμχ / Pcs TV9 922: 4 Τμχ / Pcs	
Μπινί Adjoining Profile	Hs - 54mm	TH 8045: 4 Τμχ / Pcs	
Μπινί με τάπες / Adjoining with caps			

	Πλάτος τζαμιού Glass width (Wg)	Ύψος τζαμιού Glass height (Hg)
Υαλοπίνακας Glazing	Wg= Ws-146mm	Hg= Hs-146mm

ΣΗΜΕΙΩΣΗ:
Τα μέτρα κοπής είναι θεωρητικά.
Ο υπολογισμός τους βασίστηκε σε ιδανικές συνθήκες κοπής και συναρμογής.
NOTE:
The cutting standards are theoretic.
Calculations were based on ideal conditions and joining.

Τετράφυλλο Επάλληλο Φιλτό | Οδηγός Ύψους 42mm | Απλό ή Ανασηκούμενο
Quadruple Sash Successive Double Joint Sash System | Rail 42mm Height | Sliding or Lift & Slide

Τα μέτρα κοπής έχουν υπολογιστεί έτσι ώστε να έχουμε ΙΔΙΟΥΣ υαλοπίνακες σε όλα τα φύλλα
The cutting standards are calculated in order to give as the SAME dimension of glazing for every sash

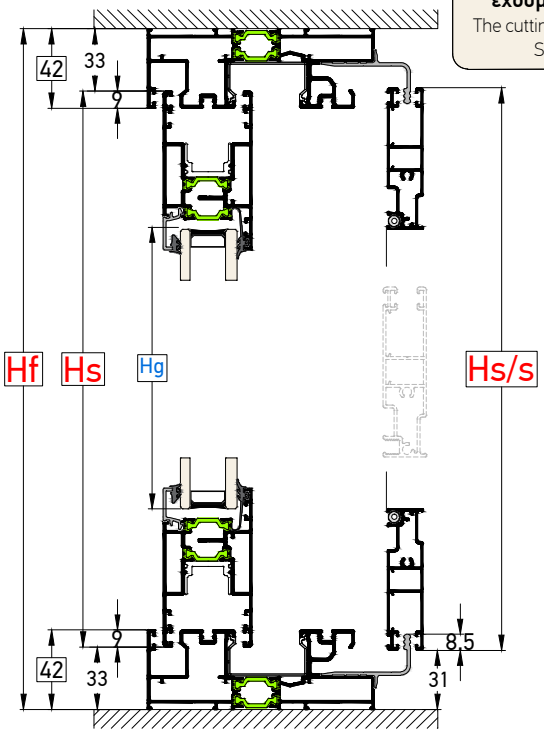

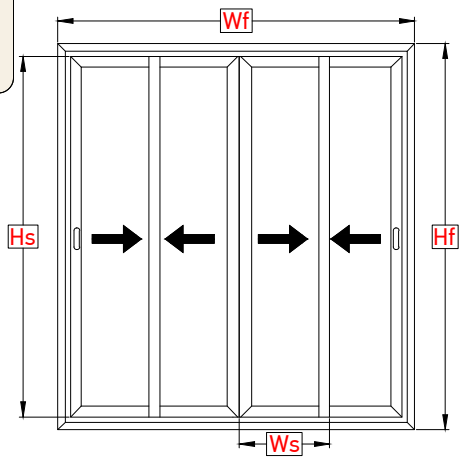

Hf = **Ύψος οδηγού** / Rail height
Wf = **Πλάτος οδηγού** / Rail width
Hs = **Ύψος φύλλου** / Sash height
Ws = **Πλάτος φύλλου** / Sash width
Hg = **Ύψος υαλοπίνακα** / Glass height
Wg = **Πλάτος υαλοπίνακα** / Glass width

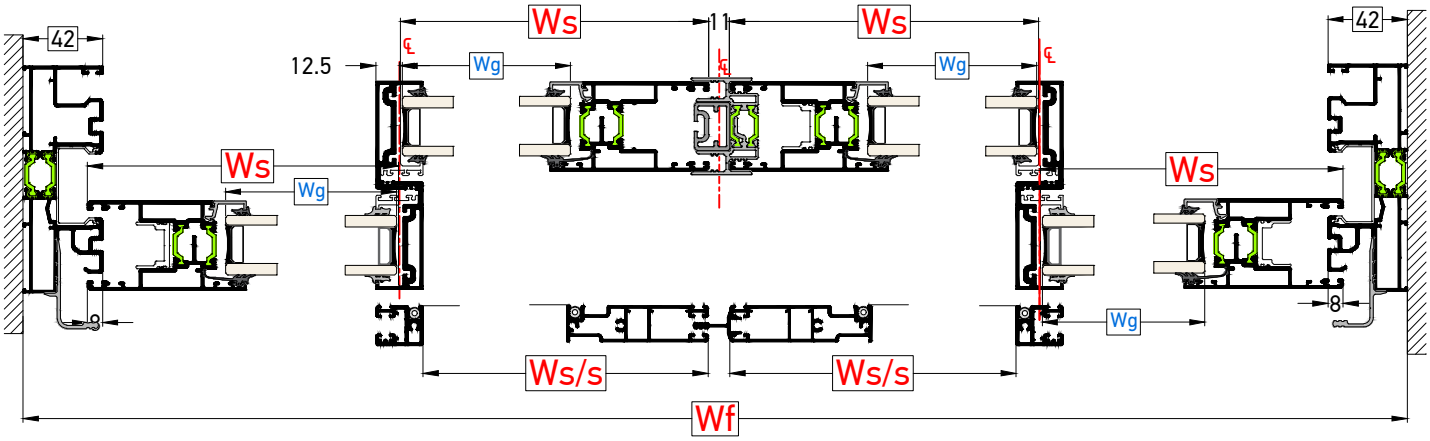

	Πλάτος φύλλου Sash width (Ws)	Προφίλ Profiles	Τύπος Κοπής Cutting Type
Φύλλο Τζαμιού Glass Sash	Ws= $\frac{\text{Wf-81mm}}{4}$	TH 8040: 8 Τμχ / Pcs	
Φύλλο Σήτας Ins. Screen sash	Ws/s = Ws-12mm	TV 12206: 4 Τμχ / Pcs	

Ύψος φύλλου Sash height (Hs)	Προφίλ Profiles	Τύπος Κοπής Cutting Type
Hs= Hf-66mm	TH 8040: 4 Τμχ / Pcs	
Hs/s= Hs+4mm	TV 12206: 2 Τμχ / Pcs TV 12208: 2 Τμχ / Pcs	

	Ύψος Height (Hs)	Προφίλ Profiles	Τύπος Κοπής Cutting Type
Γάντζος 25mm Interlock 25mm	Hf - 66mm	TV 80402: 4 Τμχ / Pcs	
Μπινί Adjoining Profile	Hs - 54mm	TH 8045: 1 Τμχ / Pc	

Μπινί με τάπες / Adjoining with caps

	Πλάτος τζαμιού Glass width (Wg)	Ύψος τζαμιού Glass height (Hg)
Υαλοπίνακας Glazing	Wg= Ws-74mm	Hg= Hs-146mm

ΣΗΜΕΙΩΣΗ:
Τα μέτρα κοπής είναι θεωρητικά.
Ο υπολογισμός τους βασίστηκε σε ιδανικές συνθήκες κοπής και συναρμογής.
NOTE:
The cutting standards are theoretic.
Calculations were based on ideal conditions and joining.

Τετράφυλλο Επάλληλο Φιλντό | Οδηγός Ύψους 42mm | Απλό ή Ανασηκούμενο
Quadruple Sash Successive Double Joint Sash System | Rail 42mm Height | Sliding or Lift & Slide

Τα μέτρα κοπής έχουν υπολογιστεί έτσι ώστε να έχουμε ΙΔΙΟΥΣ υαλοπίνακες σε όλα τα φύλλα
The cutting standards are calculated in order to give as the SAME dimension of glazing for every sash

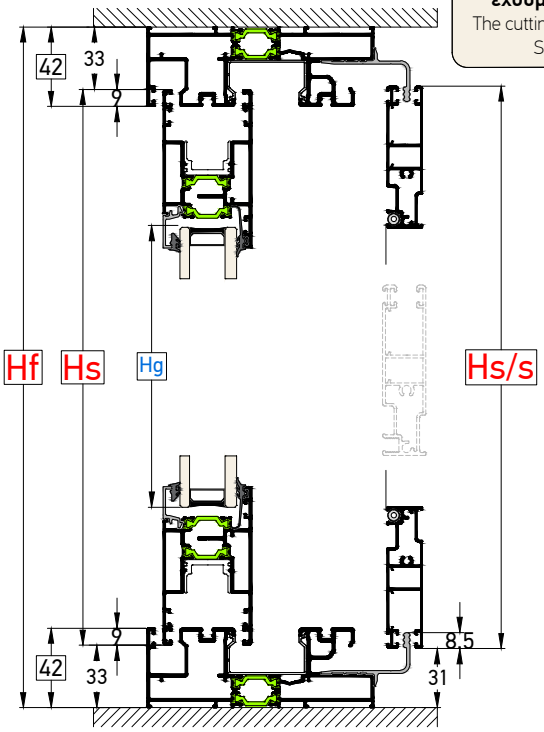

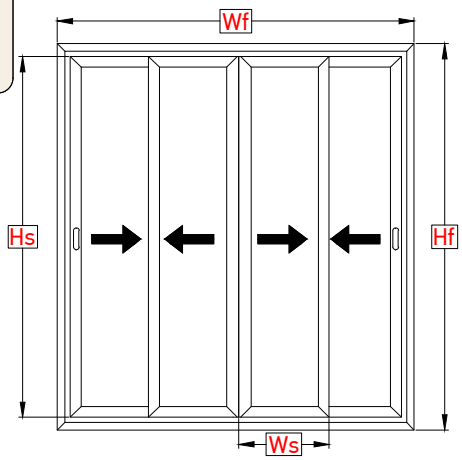

Hf = **Ύψος οδηγού** / Rail height
Wf = **Πλάτος οδηγού** / Rail width
Hs = **Ύψος φύλλου** / Sash height
Ws = **Πλάτος φύλλου** / Sash width
Hg = **Ύψος υαλοπίνακα** / Glass height
Wg = **Πλάτος υαλοπίνακα** / Glass width

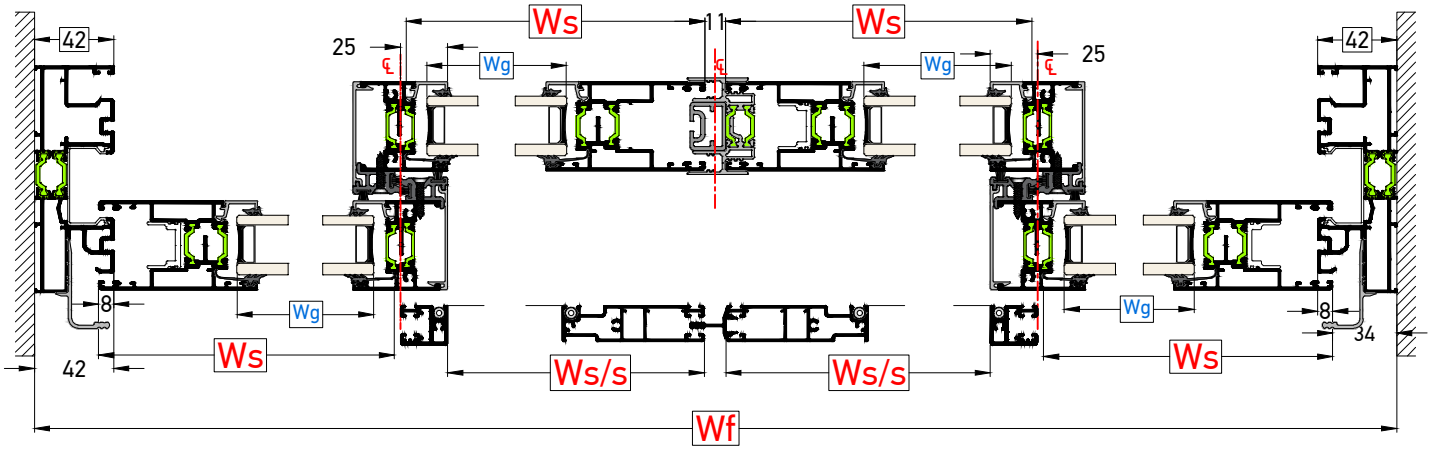

	Πλάτος φύλλου Sash width (Ws)	Προφίλ Profiles	Τύπος Κοπής Cutting Type
Φύλλο Τζαμιού Glass Sash	Ws= $\frac{\text{Wf-92mm}}{4}$ *	TH 8040: 8 Τμχ / Pcs	
Φύλλο Σήτας Ins. Screen sash	Ws/s = Ws-22mm	TV 12206: 4 Τμχ / Pcs	

Ύψος φύλλου Sash height (Hs)	Προφίλ Profiles	Τύπος Κοπής Cutting Type
Hs= Hf-66mm	TH 8040: 4 Τμχ / Pcs	
Hs/s= Hs+4mm	TV 12206: 2 Τμχ / Pcs TV 12208: 2 Τμχ / Pcs	

* **Όταν χρησιμοποιούμε το στενό γάντζο TH 80412, μετά τον υπολογισμό των μέτρων κοπής αφαιρούμε 4,5mm από το πλάτος φύλλου TH 8040.**

* When using the interlock 50mm TH-80412, after calculating the cutting measurements, it is required to cut 4,5mm off the TH-8040 sashes width.

Βλέπε σελίδα 1.3.18
See on page 1.3.18

	Ύψος Height (Hs)	Προφίλ Profiles	Τύπος Κοπής Cutting Type
Γάντζος 50mm Interlock 50mm	Hf - 66mm	TH 80411/TH 80412: 4 Τμχ / Pcs TV 80505: 4 Τμχ / Pcs	
Μπινί Adjoining Profile	Hs - 54mm	TH 8045: 4 Τμχ / Pcs	
Μπινί με τάπες / Adjoining with caps			

	Πλάτος τζαμιού Glass width (Wg)	Ύψος τζαμιού Glass height (Hg)
Υαλοπίνακας Glazing	Wg= Ws-84mm	Hg= Hs-146mm

ΣΗΜΕΙΩΣΗ:
Τα μέτρα κοπής είναι θεωρητικά.
Ο υπολογισμός τους βασίστηκε σε ιδανικές συνθήκες κοπής και συναρμογής.
NOTE:
The cutting standards are theoretic.
Calculations were based on ideal conditions and joining.

Τετράφυλλο Επάλληλο Φιλτό | Οδηγός Ύψους 42mm | Γάντζος 25mm | Απλό
Quadruple Sash Successive Double Joint sash System | Rail 42mm Height | Interlock 25mm | Sliding

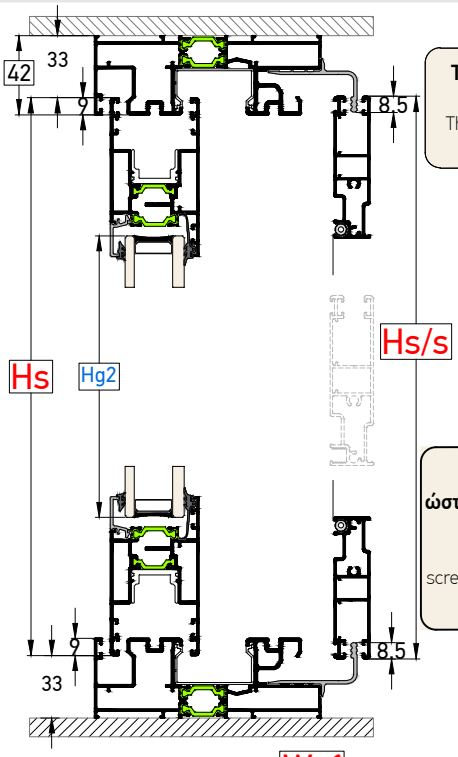

Τα μέτρα κοπής έχουν υπολογιστεί έτσι ώστε να έχουμε ΙΔΙΟΥΣ υαλοπίνακες σε όλα τα φύλλα
The cutting standards are calculated in order to give as the SAME dimension of glazing for every sash

Τα μέτρα κοπής είναι ίδια στην περίπτωση επιλογής του οδηγού TH 80114
The cutting instructions are the same in the case of choosing the TH 80114 rail

Τα μέτρα κοπής της σήτας έχουν υπολογιστεί ώστε να ευθυγραμίζεται στην ΜΕΣΗ και δεν δουλεύει στα ακριανά φύλλα
The cutting standards are calculated so the insect screen to be aligned in the MIDDLE position and it doesn't work on the sides.

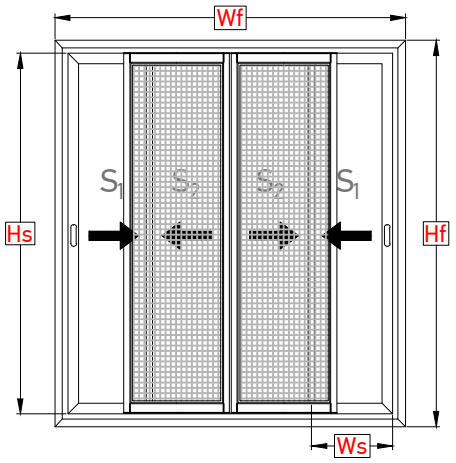

Hf = **Ύψος οδηγού** / Rail height
Wf = **Πλάτος οδηγού** / Rail width
Hs = **Ύψος φύλλου** / Sash height
Ws = **Πλάτος φύλλου** / Sash width
Hg = **Ύψος υαλοπίνακα** / Glass height
Wg = **Πλάτος υαλοπίνακα** / Glass width

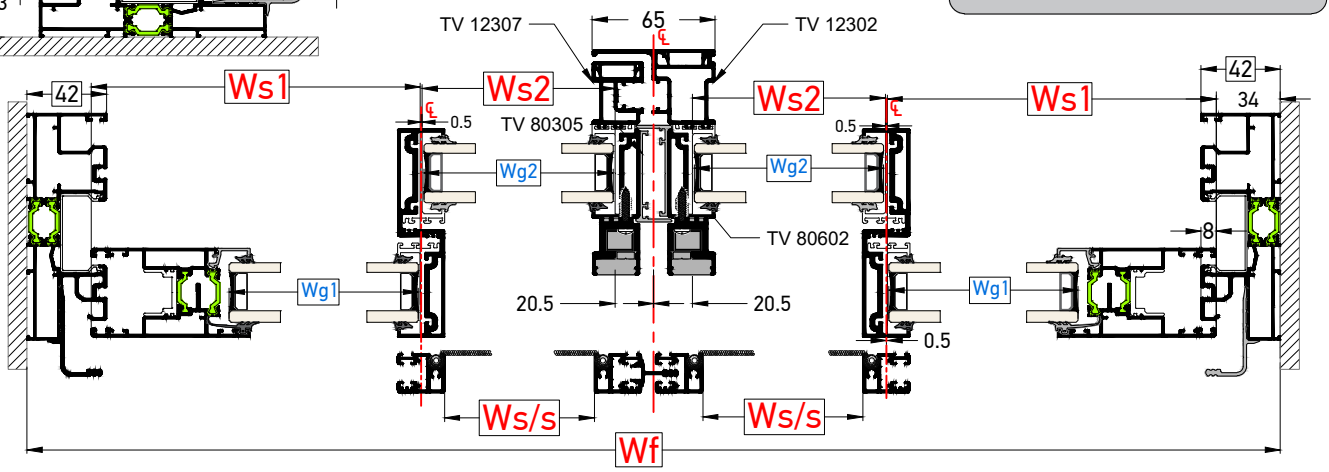

	Πλάτος φύλλου Sash width (Ws)	Προφίλ Profiles	Τύπος Κοπής Cutting Type
Φύλλο Τζαμιού Glass Sash	Ws1= $\frac{Wf+33mm}{4}$	TH 8040: 4 Τμχ / Pcs	
	Ws2= $\frac{Wf-255mm}{4}$	TH 8040: 4 Τμχ / Pcs	
Φύλλο Σήτας Ins. Screen sash	Ws/s = Ws2-19mm	TV 12206: 2 Τμχ / Pcs	

Ύψος φύλλου Sash height (Hs)	Προφίλ Profiles	Τύπος Κοπής Cutting Type
Hs= Hf-66mm	TH 8040: 2 Τμχ / Pcs	
Hs/s= Hs+4mm	TV 12208: 2 Τμχ / Pcs	

	Πλάτος τζαμιού Glass width (Wg)	Ύψος τζαμιού Glass height (Hg)
Υαλοπίνακας Glazing	Wg1= Ws1-74mm Wg2= Ws2-2mm	Hg= Hs-146mm

	Ύψος Height (Hs)	Προφίλ Profiles	Τύπος Κοπής Cutting Type
Γάντζος 25mm Interlock 25mm	Hf - 66mm	TV 80402: 4 Τμχ / Pcs	
Μπινί 65mm 65mm Adjoining Profiles	Hs - 51mm	TV 12307: 1 Τμχ / Pcs TV 12302: 1 Τμχ / Pcs TV 12603: 2 Τμχ / Pcs TV 12503: 4 Τμχ / Pcs	
	=Hs	TV 80602: 2 Τμχ / Pcs TV 80305: 2 Τμχ / Pcs	

ΣΗΜΕΙΩΣΗ:
Τα μέτρα κοπής είναι θεωρητικά.
Ο υπολογισμός τους βασίστηκε σε ιδανικές συνθήκες κοπής και συναρμογής.
NOTE:
The cutting standards are theoretic.
Calculations were based on ideal conditions and joining.

Τρίφυλλο Επάλληλο Χωνευτό | Οδηγός Ύψους 42mm | Γάντζος 25mm
Triple Sash Successive / In-Wall System | Rail 42mm Height | Interlock 25mm

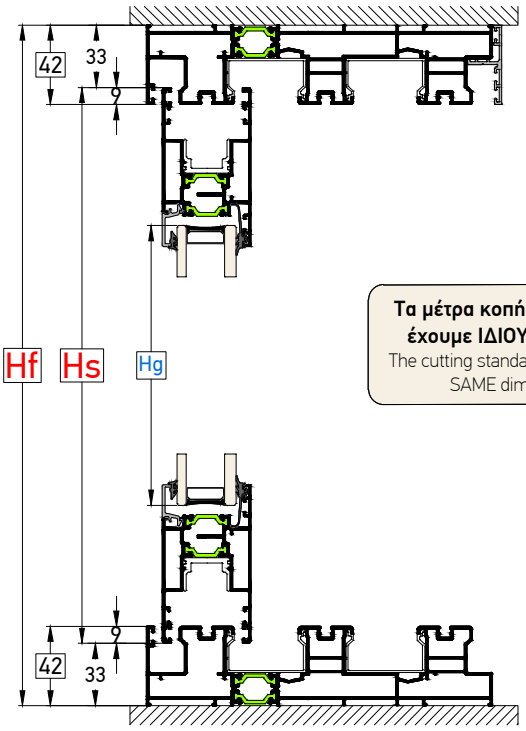

Τα μέτρα κοπής έχουν υπολογιστεί έτσι ώστε να έχουμε ΙΔΙΟΥΣ υαλοπίνακες σε όλα τα φύλλα
The cutting standards are calculated in order to give as the SAME dimension of glazing for every sash

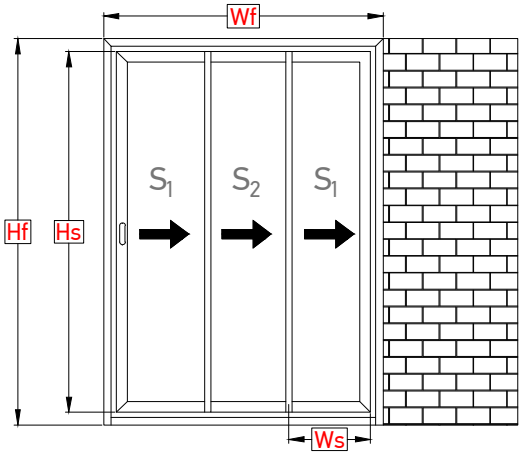

Hf =**Ύψος οδηγού** / Rail height
Wf = **Πλάτος οδηγού** / Rail width
Hs =**Ύψος φύλλου** / Sash height
Ws = **Πλάτος φύλλου** / Sash width
Hg =**Ύψος υαλοπίνακα** / Glass height
Wg = **Πλάτος υαλοπίνακα** / Glass width

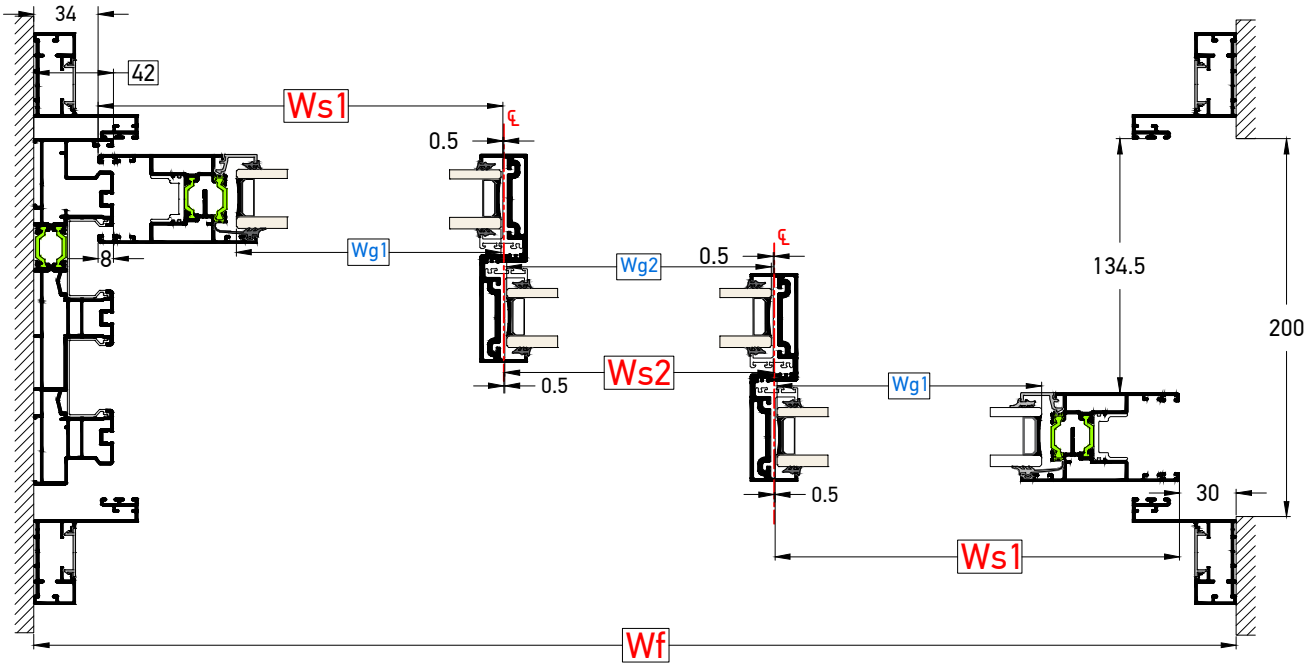

	Πλάτος φύλλου Sash width (Ws)	Προφίλ Profiles	Τύπος Κοπής Cutting Type
Φύλλο Τζαμιού Glass Sash	Ws1= $\frac{Wf+6mm}{3}$	TH 8040: 4 Τμχ / Pcs	
	Ws2= $\frac{Wf-210mm}{3}$	TH 8040: 2 Τμχ / Pcs	

Ύψος φύλλου Sash height (Hs)	Προφίλ Profiles	Τύπος Κοπής Cutting Type
Hs= Hf-66mm	TH 8040: 2 Τμχ / Pcs	

	Ύψος Height (Hs)	Προφίλ Profiles	Τύπος Κοπής Cutting Type
Γάντζος 25mm Interlock 25mm	Hf - 66mm	TV 80402: 4 Τμχ / Pcs	

	Πλάτος τζαμιού Glass width (Wg)	Ύψος τζαμιού Glass height (Hg)
Υαλοπίνακας Glazing	Wg1= Ws1-74mm Wg2= Ws2-2mm	Hg= Hs-146mm

ΣΗΜΕΙΩΣΗ:
Τα μέτρα κοπής είναι θεωρητικά.
Ο υπολογισμός τους βασίστηκε σε ιδανικές συνθήκες κοπής και συναρμογής.
NOTE:
The cutting standards are theoretic.
Calculations were based on ideal conditions and joining.

Μονόφυλλο Χωνευτό | Τζάμι-Σήτα-Πατζούρι | Οδηγός Ύψους 42mm | Απλό ή Ανασηκούμενο
Single Sash In-Wall System | Glass-Insect Screen-Shutter sash | Rail 42mm Height | Sliding or Lift & Slide

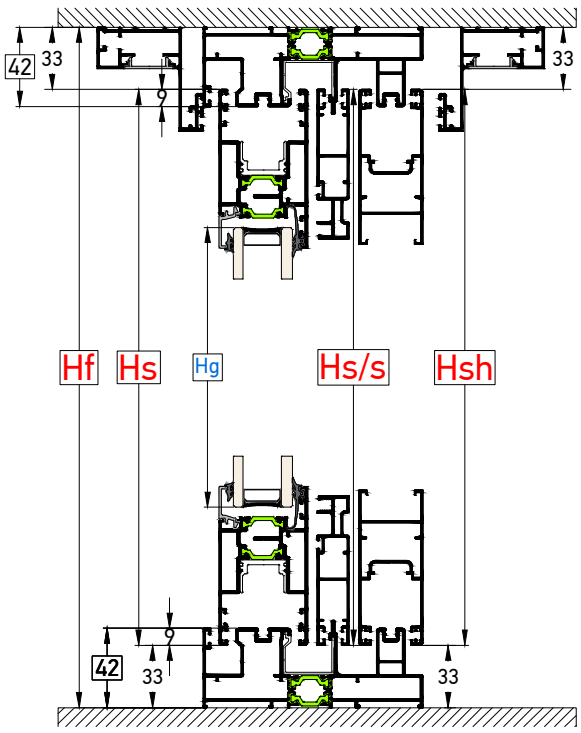

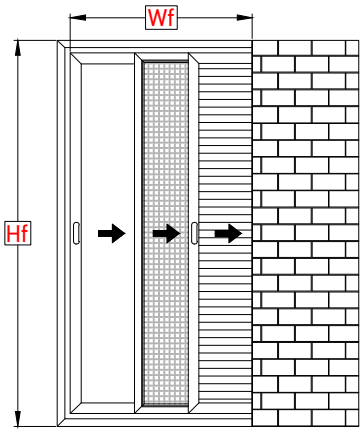

Hf =**Ύψος οδηγού** / Rail height
Wf = **Πλάτος οδηγού** / Rail width
Hs =**Ύψος φύλλου** / Sash height
Ws = **Πλάτος φύλλου** / Sash width
Hs/s =**Ύψος σήτας** / Insect screen height
Ws/s = **Πλάτος σήτας** / Insect screen width
Hsh =**Ύψος πατζουριού** / Shutter sash height
Wsh = **Πλάτος πατζουριού** / Shutter sash width
Hg =**Ύψος υαλοπίνακα** / Glass height
Wg = **Πλάτος υαλοπίνακα** / Glass width

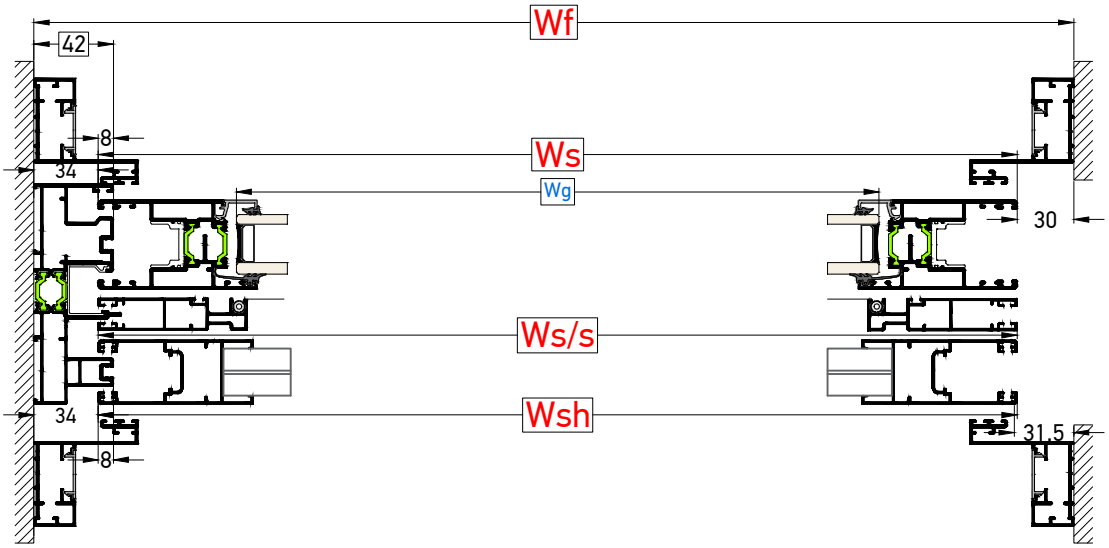

	Πλάτος φύλλου Sash width (Ws)	Προφίλ Profiles	Τύπος Κοπής Cutting Type
Φύλλα Sashes	Ws= Wf-64mm	TH 8040: 2 Τμχ / Pcs	
	Ws/s= Wf-64mm	TV 80206: 2 Τμχ / Pcs	
	Wsh= Wf-64mm	TV 810: 2 Τμχ / Pcs	

Ύψος φύλλου Sash height (Hs)	Προφίλ Profiles	Τύπος Κοπής Cutting Type
Hs= Hf-66mm	TH 8040: 2 Τμχ / Pcs TV 80206: 2 Τμχ / Pcs TV 810: 2 Τμχ / Pcs	

	Πλάτος τζαμιού Glass width (Wg)	Ύψος τζαμιού Glass height (Hg)
Υαλοπίνακας Glazing	Wg= Ws-146mm	Hg= Hs-146mm

ΣΗΜΕΙΩΣΗ:
Τα μέτρα κοπής είναι θεωρητικά.
Ο υπολογισμός τους βασίστηκε σε ιδανικές συνθήκες κοπής και συναρμογής.
NOTE:
The cutting standards are theoretic.
Calculations were based on ideal conditions and joining.

Δίφυλλο Χωνευτό | Τζάμι-Σήτα-Πατζούρι | Οδηγός Ύψους 42mm | Απλό ή Ανασηκούμενο
Double Sash In-Wall System | Glass-Insect Screen-Shutter sash | Rail 42mm Height | Sliding or Lift & Slide

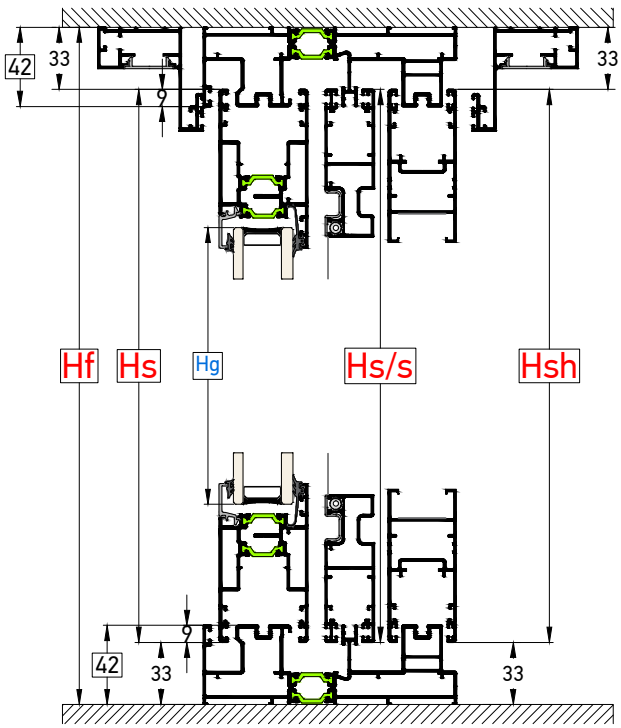

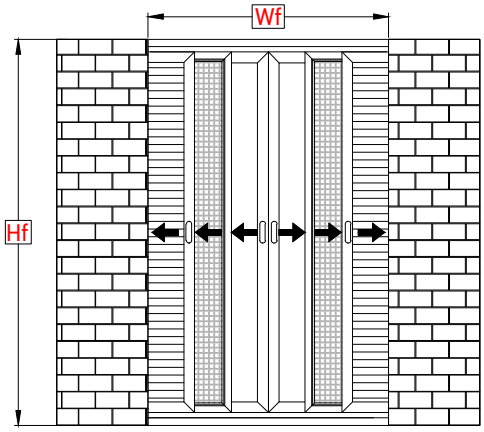

Hf =**Ύψος οδηγού** / Rail height
Wf = **Πλάτος οδηγού** / Rail width
Hs =**Ύψος φύλλου** / Sash height
Ws = **Πλάτος φύλλου** / Sash width
Hs/s =**Ύψος σήτας** / Insect screen height
Ws/s = **Πλάτος σήτας** / Insect screen width
Hsh =**Ύψος πατζουριού** / Shutter sash height
Wsh = **Πλάτος πατζουριού** / Shutter sash width
Hg =**Ύψος υαλοπίνακα** / Glass height
Wg = **Πλάτος υαλοπίνακα** / Glass width

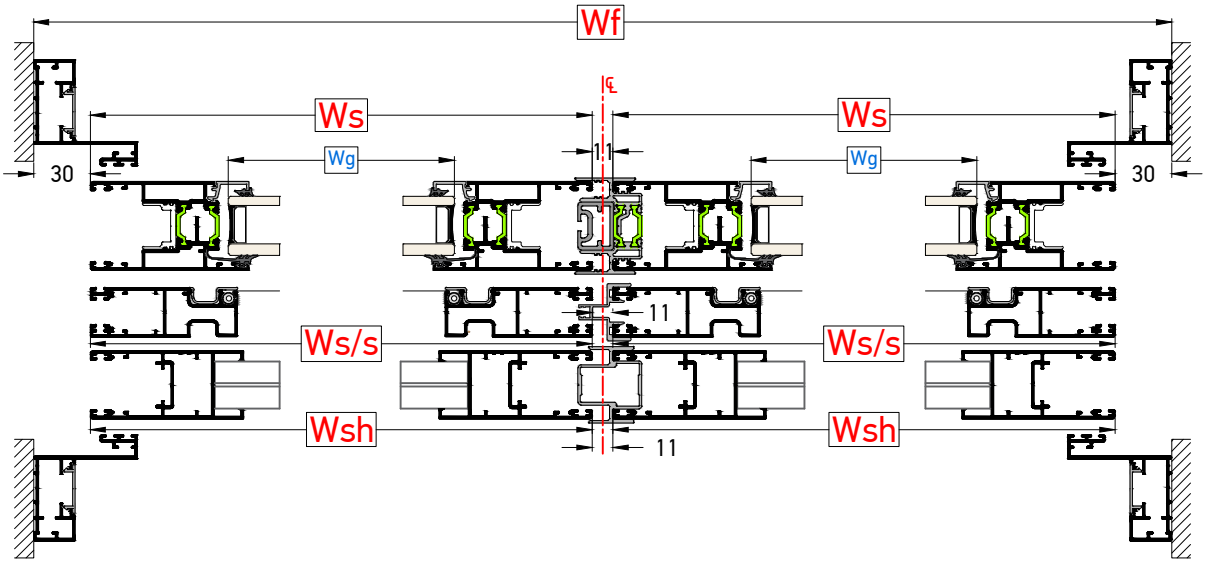

	Πλάτος φύλλου Sash width (Ws)	Προφίλ Profiles	Τύπος Κοπής Cutting Type
Φύλλα Sashes	Ws= $\frac{\text{Wf-71mm}}{2}$	TH 8040: 4 Τμχ / Pcs TV 8004: 4 Τμχ / Pcs TV 8005: 4 Τμχ / Pcs	

Ύψος φύλλου Sash height (Hs)	Προφίλ Profiles	Τύπος Κοπής Cutting Type
Hs= Hf-66mm	TH 8040: 4 Τμχ / Pcs TV 8004: 4 Τμχ / Pcs TV 8005: 4 Τμχ / Pcs	

	Ύψος Height (Hs)	Προφίλ Profiles	Τύπος Κοπής Cutting Type
Μπινί Adjoining Profile	Hf - 66mm	TH 8045: 1 Τμχ / Pcs TV 8008: 1 Τμχ / Pcs TV 8007: 1 Τμχ / Pcs	
Μπινί χωρίς τάπες / Adjoining without caps			

	Πλάτος τζαμιού Glass width (Wg)	Ύψος τζαμιού Glass height (Hg)
Υαλοπίνακας Glazing	Wg= Ws-146mm	Hg= Hs-146mm

ΣΗΜΕΙΩΣΗ:
Τα μέτρα κοπής είναι θεωρητικά.
Ο υπολογισμός τους βασίστηκε σε ιδανικές συνθήκες κοπής και συναρμογής.
NOTE:
The cutting standards are theoretic.
Calculations were based on ideal conditions and joining.

Δίφυλλο Χωνευτό | Τζάμι-Σήτα-Πατζούρι | Οδηγός Ύψους 42mm | Απλό ή Ανασηκούμενο
Double Sash In-Wall System | Glass-Insect Screen-Shutter sash | Rail 42mm Height | Sliding or Lift & Slide

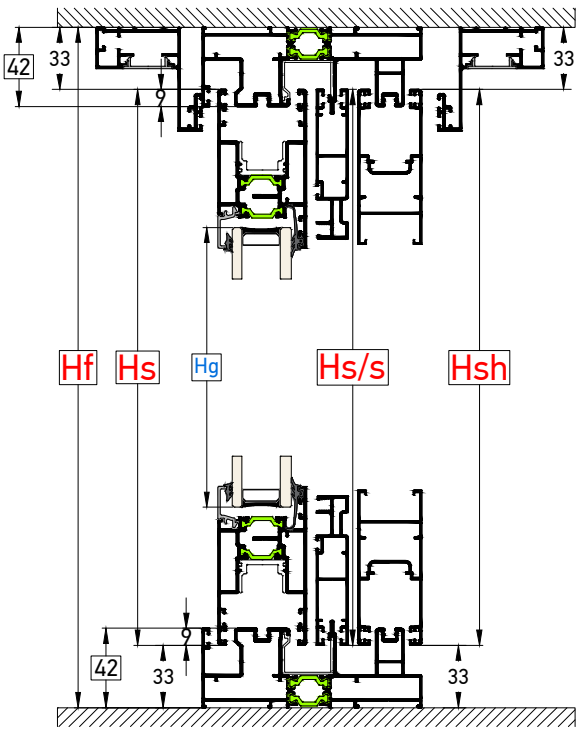

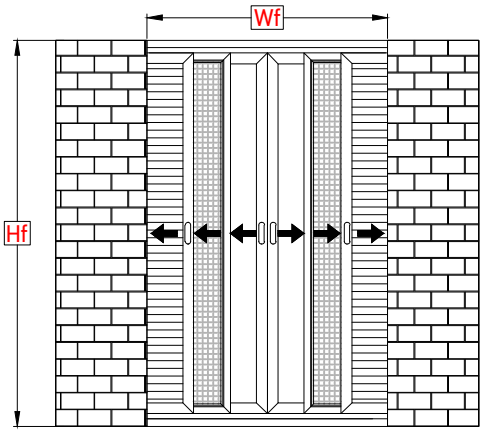

Hf = **Ύψος οδηγού** / Rail height
Wf = **Πλάτος οδηγού** / Rail width
Hs = **Ύψος φύλλου** / Sash height
Ws = **Πλάτος φύλλου** / Sash width
Hs/s = **Ύψος σήτας** / Insect screen height
Ws/s = **Πλάτος σήτας** / Insect screen width
Hsh = **Ύψος πατζουριού** / Shutter sash height
Wsh = **Πλάτος πατζουριού** / Shutter sash width
Hg = **Ύψος υαλοπίνακα** / Glass height
Wg = **Πλάτος υαλοπίνακα** / Glass width

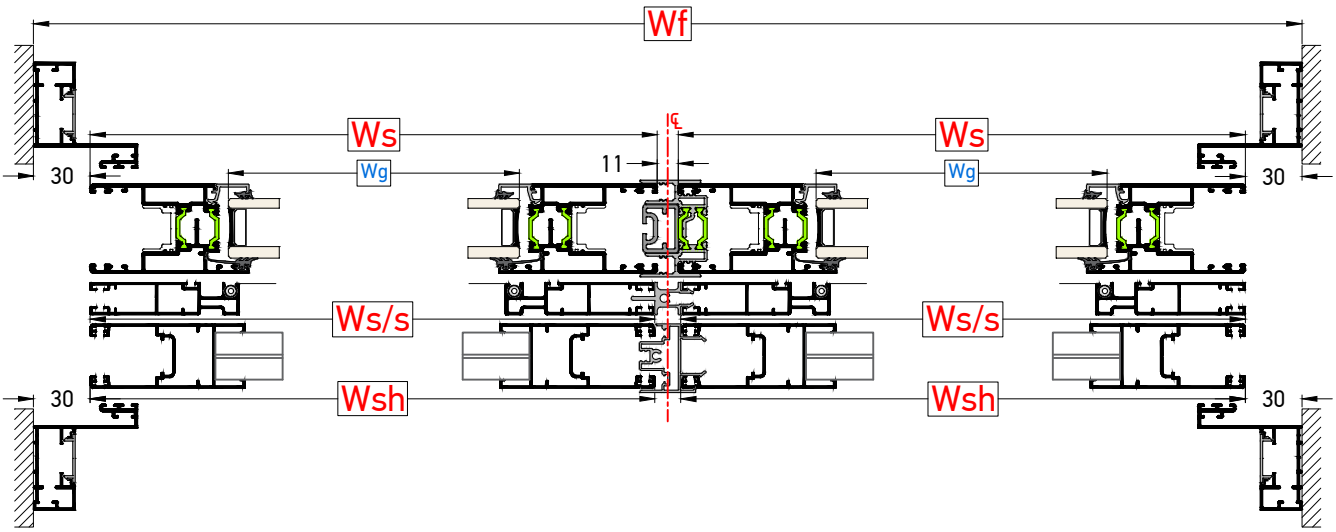

	Πλάτος φύλλου Sash width (Ws)	Προφίλ Profiles	Τύπος Κοπής Cutting Type
Φύλλα Sashes	Ws= $\frac{\text{Wf-71mm}}{2}$	TH 8040: 4 Τμχ / Pcs TV 80206: 4 Τμχ / Pcs TV 810: 4 Τμχ / Pcs	

Ύψος φύλλου Sash height (Hs)	Προφίλ Profiles	Τύπος Κοπής Cutting Type
Hs= Hf-66mm	TH 8040: 4 Τμχ / Pcs TV 80206: 4 Τμχ / Pcs TV 810: 4 Τμχ / Pcs	

	Ύψος Height (Hs)	Προφίλ Profiles	Τύπος Κοπής Cutting Type
Μπινί Adjoining Profile	Hs - 54mm	TH 8045: 1 Τμχ / Pcs	
	Hs - 40mm	TV 8008: 1 Τμχ / Pcs TV 8007: 1 Τμχ / Pcs	
Μπινί με τάπες / Adjoining with caps			

	Πλάτος τζαμιού Glass width (Wg)	Ύψος τζαμιού Glass height (Hg)
Υαλοπίνακας Glazing	Wg= Ws-146mm	Hg= Hs-146mm

ΣΗΜΕΙΩΣΗ:
Τα μέτρα κοπής είναι θεωρητικά.
Ο υπολογισμός τους βασίστηκε σε ιδανικές συνθήκες κοπής και συναρμογής.
NOTE:
The cutting standards are theoretic.
Calculations were based on ideal conditions and joining.

Τετράφυλλο Επάλληλο Φιλτό Χωνευτό | Οδηγός Ύψους 42mm | Γάντζος 25mm | Απλό
Quadruple Sash Successive Double Joint sash System In-Wall System | Rail 42mm Height | Interlock 25mm | Sliding

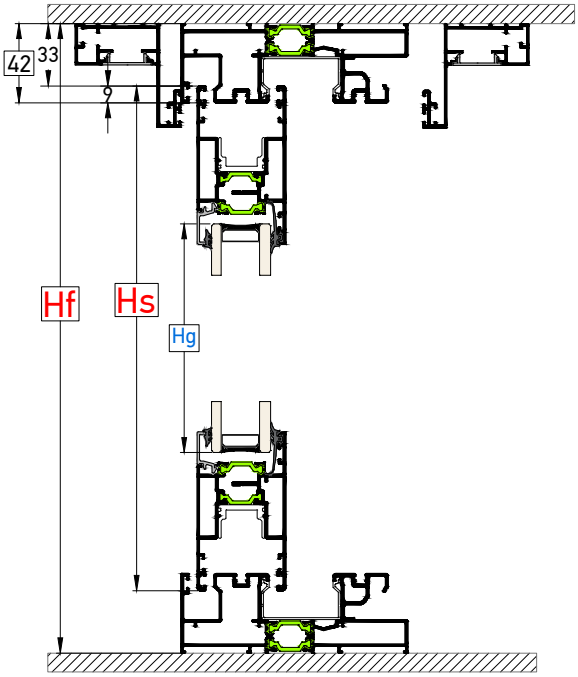

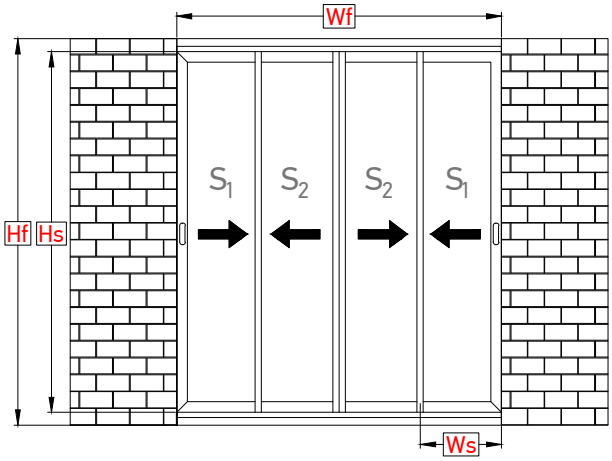

Hf =**Ύψος οδηγού** / Rail height
Wf = **Πλάτος οδηγού** / Rail width
Hs =**Ύψος φύλλου** / Sash height
Ws = **Πλάτος φύλλου** / Sash width
Hg =**Ύψος υαλοπίνακα** / Glass height
Wg = **Πλάτος υαλοπίνακα** / Glass width

Τα μέτρα κοπής έχουν υπολογιστεί έτσι ώστε να έχουμε ΙΔΙΟΥΣ υαλοπίνακες σε όλα τα φύλλα
The cutting standards are calculated in order to give as the SAME dimension of glazing for every sash

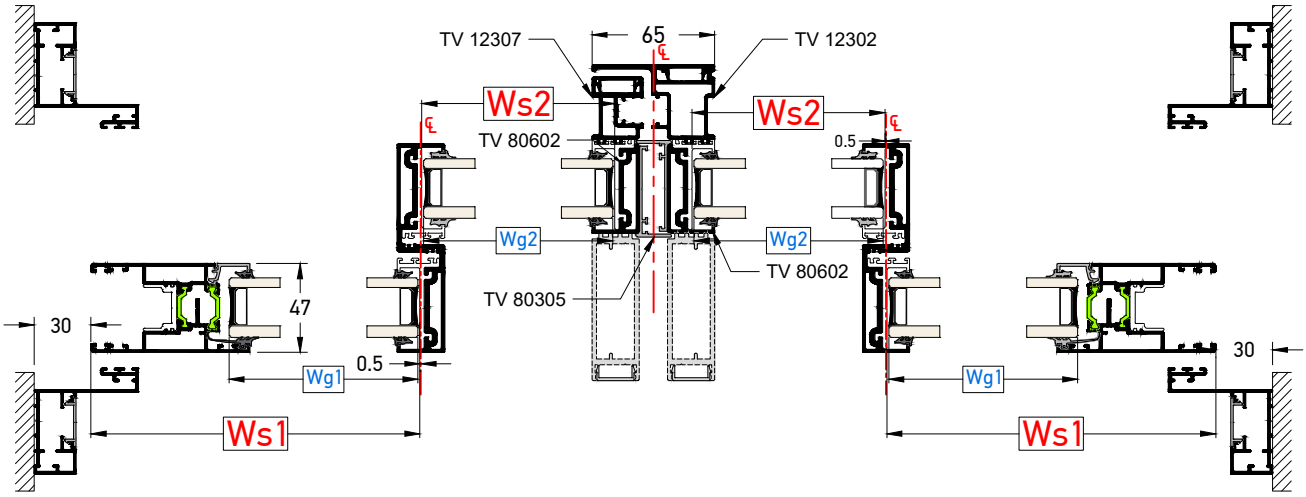

	Πλάτος φύλλου Sash width (Ws)	Προφίλ Profiles	Τύπος Κοπής Cutting Type
Φύλλο Τζαμιού Glass Sash	Ws1= $\frac{Wf+41mm}{4}$	TH 8040: 4 Τμχ / Pcs	
	Ws2= $\frac{Wf-247mm}{4}$	TH 8040: 4 Τμχ / Pcs	

Ύψος φύλλου Sash height (Hs)	Προφίλ Profiles	Τύπος Κοπής Cutting Type
Hs= Hf-66mm	TH 8040: 2 Τμχ / Pcs	

	Ύψος Height (Hs)	Προφίλ Profiles	Τύπος Κοπής Cutting Type
Γάντζος 25mm Interlock 25mm	Hf - 66mm	TV 80402: 4 Τμχ / Pcs	
Μπινί 65mm 65mm Adjoining Profiles	Hs - 51mm	TV 12307: 1 Τμχ / Pcs TV 12302: 1 Τμχ / Pcs TV 12603: 2 Τμχ / Pcs TV 12503: 4 Τμχ / Pcs	
	=Hs	TV 80602: 2 Τμχ / Pcs TV 80305: 2 Τμχ / Pcs	

	Πλάτος τζαμιού Glass width (Wg)	Ύψος τζαμιού Glass height (Hg)
Υαλοπίνακας Glazing	Wg1= Ws1-74mm Wg2= Ws2-2mm	Hg= Hs-146mm

Wg=Wg1=Wg2

ΣΗΜΕΙΩΣΗ:
Τα μέτρα κοπής είναι θεωρητικά.
Ο υπολογισμός τους βασίστηκε σε ιδανικές συνθήκες κοπής και συναρμογής.
NOTE:
The cutting standards are theoretic.
Calculations were based on ideal conditions and joining.

Επάλληλο με Σταθερό Πλαίσιο (Fix & Slide) | Απλό ή Ανασηκούμενο
Successive System with Fixed window (Fix & Slide) | Sliding or Lift & Slide

Τα μέτρα κοπής έχουν υπολογιστεί έτσι ώστε το χώρισμα TV 80403 να βρίσκετε στο μέσον του κουφώματος
The cutting standards are calculated in order to have the TV 80403 profile at the center of the system

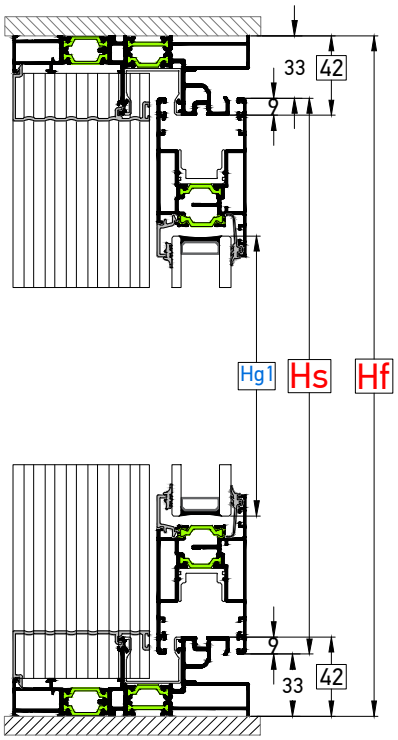

Το προφίλ TV 80403 βιδώνεται κάθετα στο μέσον του πλάτους του οδηγού.
TV 80403 profile is fixed perpendicular on the middle of the rail.

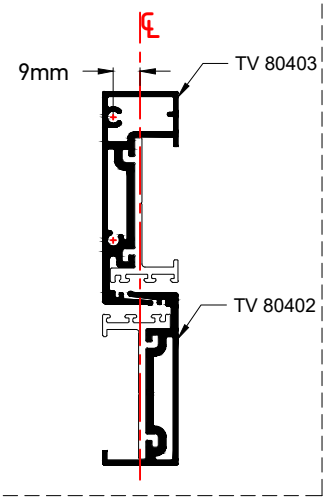

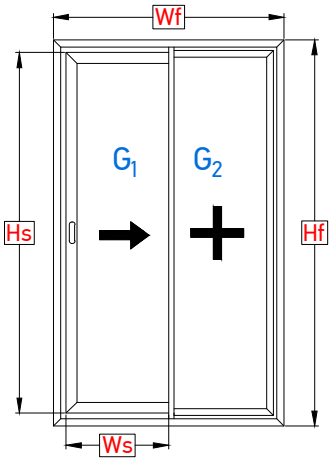

Hf = **Ύψος οδηγού** / Rail height
Wf = **Πλάτος οδηγού** / Rail width
Hs = **Ύψος φύλλου** / Sash height
Ws = **Πλάτος φύλλου** / Sash width
Hg = **Ύψος υαλοπίνακα** / Glass height
Wg = **Πλάτος υαλοπίνακα** / Glass width

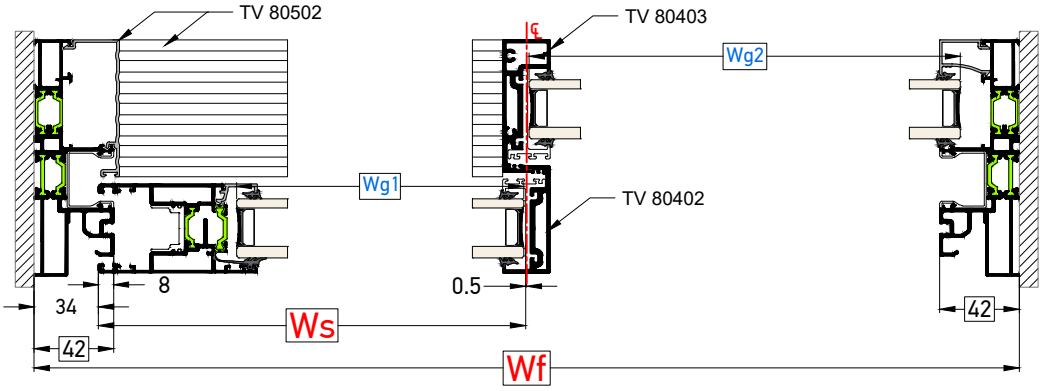

	Πλάτος φύλλου Sash width (Ws)	Προφίλ Profiles	Τύπος Κοπής Cutting Type	Ύψος φύλλου Sash height (Hs)	Προφίλ Profiles	Τύπος Κοπής Cutting Type
Φύλλο Τζαμιού Glass Sash	Ws= $\frac{Wf-70mm}{2}$	TH 8040: 2 Τμχ / Pcs		Hs= Hf-66mm	TH 8040: 1 Τμχ / Pcs	

	Πλάτος Width	Προφίλ Profiles	Τύπος Κοπής Cutting Type	Ύψος Height	Προφίλ Profiles	Τύπος Κοπής Cutting Type
Καπάκι Οδηγού Clip fo Rail	$\frac{Wf-115mm}{2}$	TV 80502: 2 Τμχ / Pcs		Hf - 40mm	TV 80502: 1 Τμχ / Pcs	

	Ύψος Height (Hs)	Προφίλ Profiles	Τύπος Κοπής Cutting Type
Χώρισμα Mullion	Hf - 31mm	TV 80403: 1 Τμχ / Pcs	
Γάντζος Interlock	Hf - 66mm	TV 80402: 1 Τμχ / Pcs	

	Πλάτος τζαμιού Glass width (Wg)	Ύψος τζαμιού Glass height (Hg)
Υαλοπίνακας Glazing	Wg1= Ws-74mm Wg2= $\frac{Wf}{2}$-33mm	Hg1= Hs-146mm Hg2= Hf-62

ΣΗΜΕΙΩΣΗ:
Τα μέτρα κοπής είναι θεωρητικά.
Ο υπολογισμός τους βασίστηκε σε ιδανικές συνθήκες κοπής και συναρμογής.
NOTE:
The cutting standards are theoretic.
Calculations were based on ideal conditions and joining.

Φιλτό Επάλληλο με Σταθερά Πλαίσια (Fix & Slide)
Double Successive System with Fixed windows (Fix & Slide)

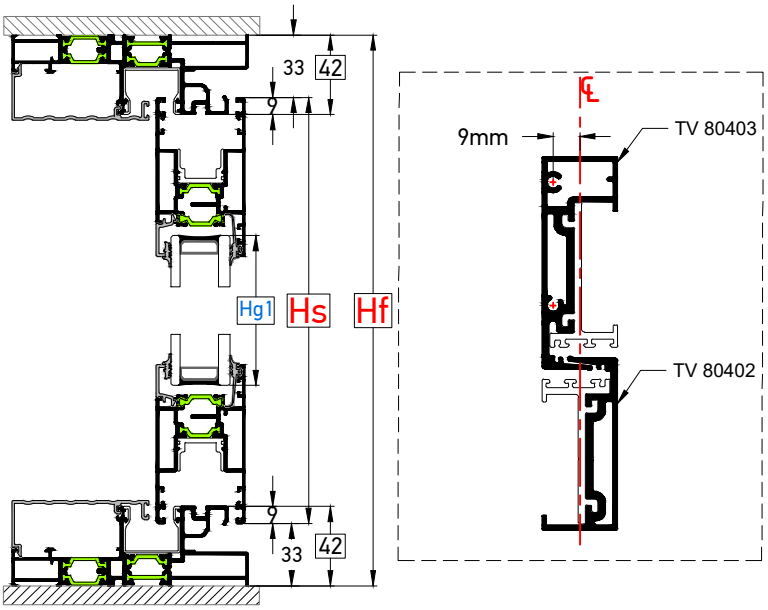

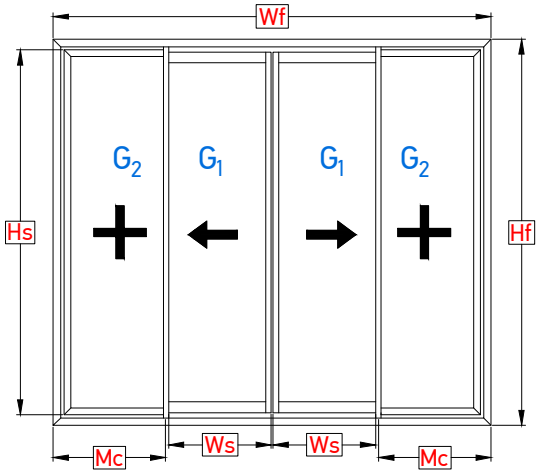

Hf = **Ύψος οδηγού** / Rail height
Wf = **Πλάτος οδηγού** / Rail width
Hs = **Ύψος φύλλου** / Sash height
Ws = **Πλάτος φύλλου** / Sash width
Hg = **Ύψος υαλοπίνακα** / Glass height
Wg = **Πλάτος υαλοπίνακα** / Glass width

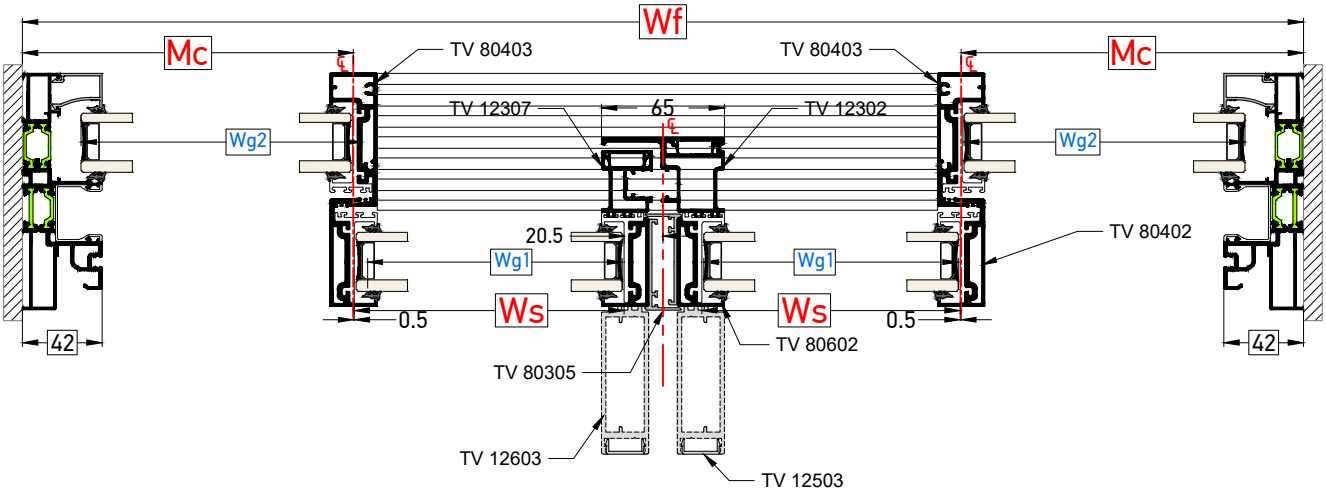

	Πλάτος φύλλου Sash width (Ws)	Προφίλ Profiles	Τύπος Κοπής Cutting Type
Φύλλο Τζαμιού Glass Sash	Ws= $\frac{Wf-103mm}{4}$	TH 8040: 4 Τμχ / Pcs	▬

Τα μέτρα κοπής έχουν υπολογιστεί έτσι ώστε να έχουμε ΙΔΙΟΥΣ υαλοπίνακες σε όλα τα φύλλα
The cutting standards are calculated in order to give as the SAME dimension of glazing for every sash

	Διάσταση Που Ορίζει Το Σημείο Βιδώματος του TH 80403 Dimension that Define the Point to Screw the TH 80403	
Για Σταθερό Πλαίσιο For Fixed Frame	Wc= $\frac{Wf+20mm}{4}$	**Mc**= Η διάσταση από το άκρο του οδηγού έως το μέσον του TV 80403 Mc= The dimension from the rail's edge to the center of the TV 80403

	Πλάτος τζαμιού Glass width (Wg)	Ύψος τζαμιού Glass height (Hg)
Υαλοπίνακας Glazing	Wg1&2= Ws-2mm	Hg1= Hs-146mm Hg2= Hf-62

	Ύψος Height (Hs)	Προφίλ Profiles	Τύπος Κοπής Cutting Type
Χώρισμα Mullion	Hf - 31mm	TV 80403: 2 Τμχ / Pcs	▬
Γάντζος 25mm Interlock 25mm	Hf - 66mm	TV 80402: 2 Τμχ / Pcs	▬
Μπινί 65mm 65mm Adjoining Profiles	Hs - 50mm	TV 12307: 1 Τμχ / Pcs TV 12302: 1 Τμχ / Pcs TV 12603: 2 Τμχ / Pcs TV 12503: 4 Τμχ / Pcs	▬
	=Hs	TV 80602: 2 Τμχ / Pcs TV 80305: 2 Τμχ / Pcs	

ΣΗΜΕΙΩΣΗ:
Τα μέτρα κοπής είναι θεωρητικά.
Ο υπολογισμός τους βασίστηκε σε ιδανικές συνθήκες κοπής και συναρμογής.
NOTE:
The cutting standards are theoretic.
Calculations were based on ideal conditions and joining.

Επάλληλο με Σταθερό Πλαίσιο και Στενός Γάντζος 50mm (Fix & Slide) | Απλό ή Ανασηκούμενο
Successive System with Fixed window and Interlock Profile 50mm (Fix & Slide) | Sliding or Lift & Slide

Τα μέτρα κοπής έχουν υπολογιστεί έτσι ώστε το χώρισμα TH 80411 να βρίσκετε στο μέσον του κουφώματος
The cutting standards are calculated in order to have the TH 80411 profile at the center of the system

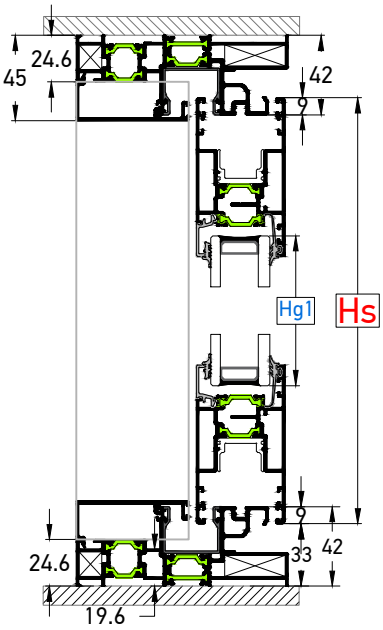

Το προφίλ TV 80411 βιδώνεται κάθετα στο μέσον του πλάτους του οδηγού.
TV 80411 profile is fixed perpendicular on the middle of the rail.

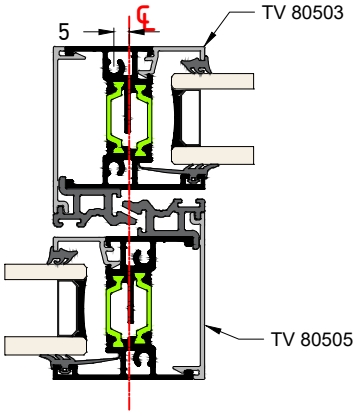

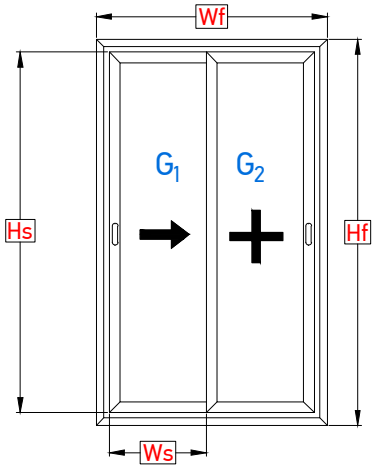

Hf = **Ύψος οδηγού** / Rail height
Wf = **Πλάτος οδηγού** / Rail width
Hs = **Ύψος φύλλου** / Sash height
Ws = **Πλάτος φύλλου** / Sash width
Hg = **Ύψος υαλοπίνακα** / Glass height
Wg = **Πλάτος υαλοπίνακα** / Glass width

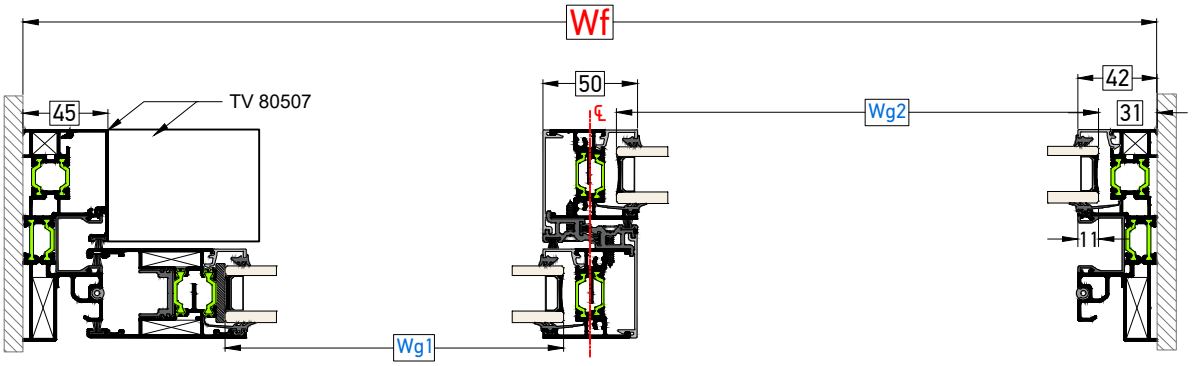

	Πλάτος φύλλου Sash width (Ws)	Προφίλ Profiles	Τύπος Κοπής Cutting Type
Φύλλο Τζαμιού Glass Sash	Ws= $\frac{\text{Wf-74mm}}{2}$	TH 8040: 2 Τμχ / Pcs	

Ύψος φύλλου Sash height (Hs)	Προφίλ Profiles	Τύπος Κοπής Cutting Type
Hs= Hf-66mm	TH 8040: 1 Τμχ / Pcs	

	Πλάτος Width	Προφίλ Profiles	Τύπος Κοπής Cutting Type
Καπάκι Οδηγού Clip fo Rail	$\frac{\text{Wf-140mm}}{2}$	TV 80507: 1 Τμχ / Pcs	

Ύψος Height	Προφίλ Profiles	Τύπος Κοπής Cutting Type
Hf - 49mm	TV 80507: 2 Τμχ / Pcs	

* **Όταν χρησιμοποιούμε το στενό γάντζο TH 80412, μετά τον υπολογισμό των μέτρων κοπής αφαιρούμε 4,5mm από το πλάτος φύλλου TH 8040.**

* When using the interlock 50mm TH-80412, after calculating the cutting measurements, it is required to cut 4,5mm off the TH-8040 sashes width.

	Ύψος Height (Hs)	Προφίλ Profiles	Τύπος Κοπής Cutting Type
Χώρισμα Mullion	Hf - 38mm	TH 80411 : 1 Τμχ / Pcs TV 80505: 1 Τμχ / Pcs	
Γάντζος Interlock	Hf - 66mm	TH 80411 : 1 Τμχ / Pcs TV 80505: 1 Τμχ / Pcs	

	Πλάτος τζαμιού Glass width (Wg)	Ύψος τζαμιού Glass height (Hg)
Υαλοπίνακας Glazing	Wg1=Ws-84mm Wg2= Wf/2-45mm	Hg1= Hs-146mm Hg2= Hf-62mm

ΣΗΜΕΙΩΣΗ:
Τα μέτρα κοπής είναι θεωρητικά.
Ο υπολογισμός τους βασίστηκε σε ιδανικές συνθήκες κοπής και συναρμογής.
NOTE:
The cutting standards are theoretic.
Calculations were based on ideal conditions and joining.

Φιλτό Επάλληλο με Σταθερά Πλαίσια (Fix & Slide) | Γάντζος 50mm
Double Successive System with Fixed windows (Fix & Slide) | Interlock 50mm

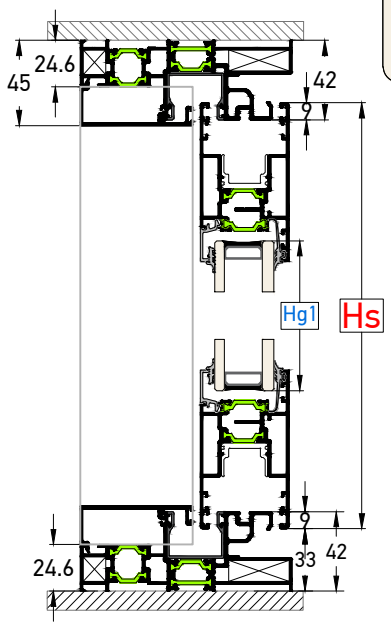

Τα μέτρα κοπής έχουν υπολογιστεί έτσι ώστε να έχουμε ΙΔΙΟΥΣ υαλοπίνακες σε όλα τα φύλλα
The cutting standards are calculated in order to give as the SAME dimension of glazing for every sash

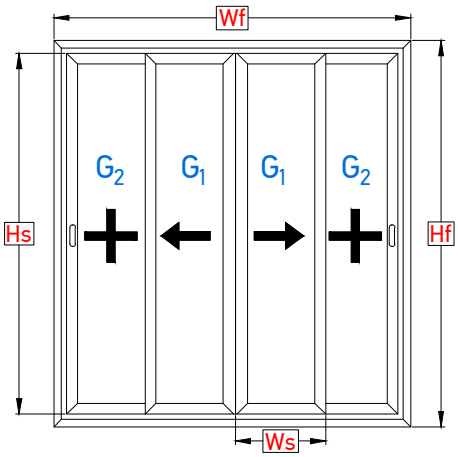

Hf = **Ύψος οδηγού** / Rail height
Wf = **Πλάτος οδηγού** / Rail width
Hs = **Ύψος φύλλου** / Sash height
Ws = **Πλάτος φύλλου** / Sash width
Hg = **Ύψος υαλοπίνακα** / Glass height
Wg = **Πλάτος υαλοπίνακα** / Glass width

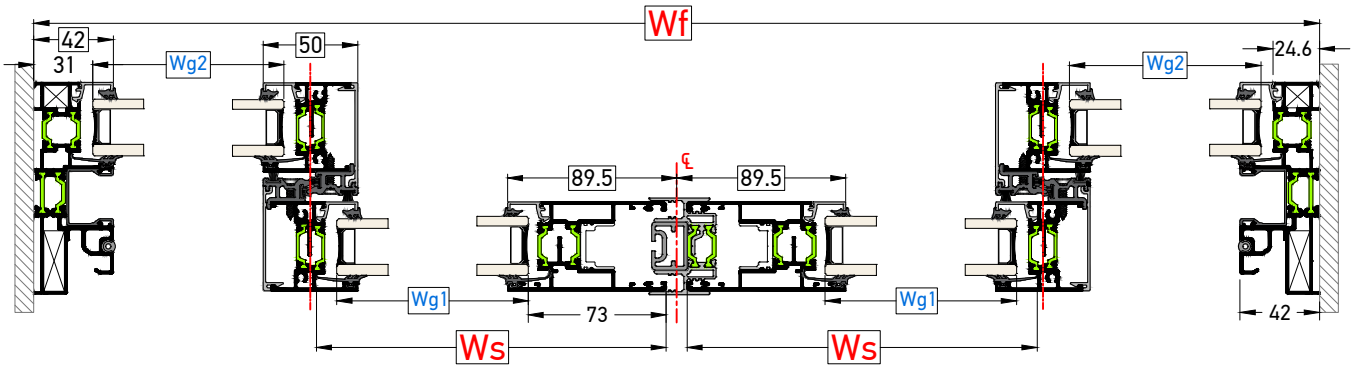

	Πλάτος φύλλου Sash width (Ws)	Προφίλ Profiles	Τύπος Κοπής Cutting Type
Φύλλο Τζαμιού Glass Sash	Ws= $\frac{Wf+62.5mm}{4}$	TH 8040: 4 Τμχ / Pcs	

	Ύψος φύλλου Sash height (Hs)	Προφίλ Profiles	Τύπος Κοπής Cutting Type
	Hs= Hf-66mm	TH 8040: 2 Τμχ / Pcs	

	Πλάτος Width	Προφίλ Profiles	Τύπος Κοπής Cutting Type
Καπάκι Οδηγού Clip fo Rail	Wf-502.5mm	TV 80507: 1 Τμχ / Pcs	

	Ύψος Height	Προφίλ Profiles	Τύπος Κοπής Cutting Type
	Hf - 49mm	TV 80507: 2 Τμχ / Pcs	

	Ύψος Height (Hs)	Προφίλ Profiles	Τύπος Κοπής Cutting Type
Χώρισμα Mullion	Hf - 38mm	TH 80411 : 1 Τμχ / Pcs TV 80505: 1 Τμχ / Pcs	
Γάντζος Interlock	Hf - 66mm	TH 80411 : 1 Τμχ / Pcs TV 80505: 1 Τμχ / Pcs	

	Πλάτος τζαμιού Glass width (Wg)	Ύψος τζαμιού Glass height (Hg)
Υαλοπίνακας Glazing	Wg1=Wg2=Ws-84mm	Hg1= Hs-146mm Hg2= Hf-62mm

ΣΗΜΕΙΩΣΗ:
Τα μέτρα κοπής είναι θεωρητικά.
Ο υπολογισμός τους βασίστηκε σε ιδανικές συνθήκες κοπής και συναρμογής.
NOTE:
The cutting standards are theoretic.
Calculations were based on ideal conditions and joining.

Δίφυλλο Επάλληλο Γωνιακό | Οδηγός 42mm | Γάντζος 25mm
Two Sash Successive System Angular Structure | Rail 42mm | Interlock 25mm

Τα μέτρα κοπής έχουν υπολογιστεί έτσι ώστε να έχουμε ΙΔΙΟΥΣ υαλοπίνακες σε όλα τα φύλλα
The cutting standards are calculated in order to give as the SAME dimension of glazing for every sash

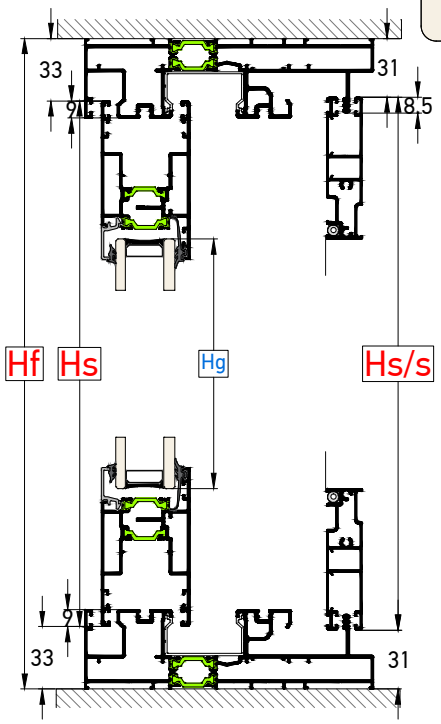

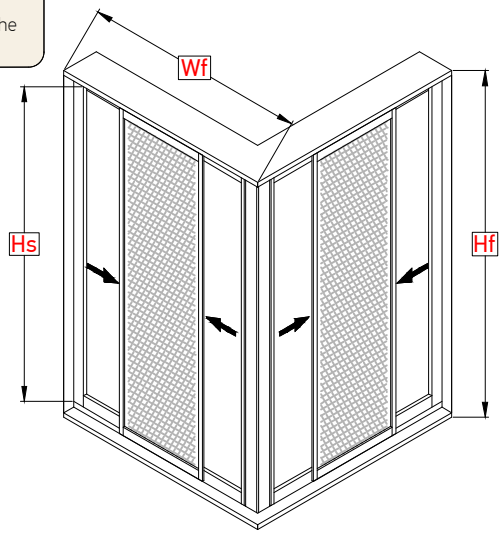

Hf =**Ύψος οδηγού** / Rail height
Wf = **Πλάτος οδηγού** / Rail width
Hs =**Ύψος φύλλου** / Sash height
Ws = **Πλάτος φύλλου** / Sash width
Hs/s =**Ύψος σήτας** / Insect screen height
Ws/s = **Πλάτος σήτας** / Insect screen width
Hg =**Ύψος υαλοπίνακα** / Glass height
Wg = **Πλάτος υαλοπίνακα** / Glass width

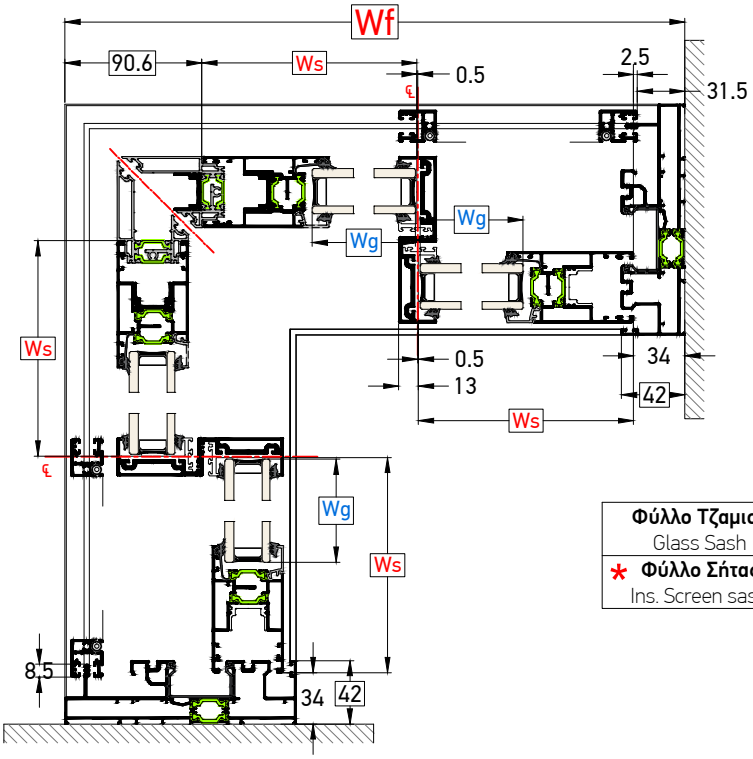

ΣΗΜΕΙΩΣΗ:
Τα μέτρα κοπής είναι θεωρητικά.
Ο υπολογισμός τους βασίστηκε σε ιδανικές συνθήκες κοπής και συναρμογής.
Τα Μέτρα κοπής αλλάζουν αν η γωνία είναι εξωτερική.
NOTE:
The cutting standards are theoretic.
Calculations were based on ideal conditions and joining.
The cutting standards are different if the corner is external

* **Σημείωση** : Η Σήτα λειτουργεί μόνο στα ακριανά Φύλλα Τζαμιού.
* Note: The Screen Sash operate only at the end Glass Sash.

	Πλάτος φύλλου Sash width (Ws)	Προφίλ Profiles	Τύπος Κοπής Cutting Type
Φύλλο Τζαμιού Glass Sash	Ws= $\frac{\text{Wf-126mm}}{2}$	TH 8040: 8 Τμχ / Pcs	
* **Φύλλο Σήτας** Ins. Screen sash	Ws/s=Ws-34	TV 12206: 4 Τμχ / Pcs	

	Ύψος φύλλου Sash height (Hs)	Προφίλ Profiles	Τύπος Κοπής Cutting Type
	Hs= Hf-66mm	TH 8040: 4 Τμχ / Pcs	
*	Hs/s= Hf-62mm	TV 12208: 4 Τμχ / Pcs	

	Ύψος Height (Hs)	Προφίλ Profiles	Τύπος Κοπής Cutting Type
Γάντζος Interlock	Hf - 66mm	TV 80402:4 Τμχ / Pcs	
Μπινί Φύλλου Τζαμιού Adjoing Profile for Glass	Hs - 52mm	TH 80308:2 Τμχ / Pcs	

	Πλάτος τζαμιού Glass width (Wg)	Ύψος τζαμιού Glass height (Hg)
Υαλοπίνακας Glazing	Wg= Ws-74mm	Hg= Hs-146mm

Δίφυλλο Επάλληλο Γωνιακό | Οδηγός 42mm | Γάντζος 90mm
Two Sash Successive System Angular Structure | Rail 42mm | Interlock 90mm

Τα μέτρα κοπής έχουν υπολογιστεί έτσι ώστε να έχουμε ΙΔΙΟΥΣ υαλοπίνακες σε όλα τα φύλλα
The cutting standards are calculated in order to give as the SAME dimension of glazing for every sash

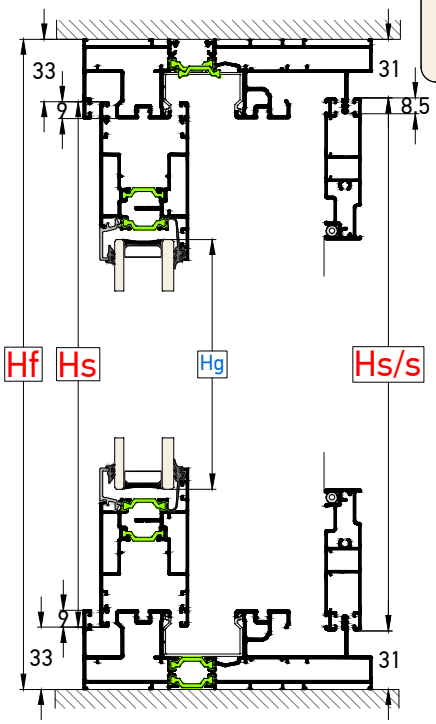

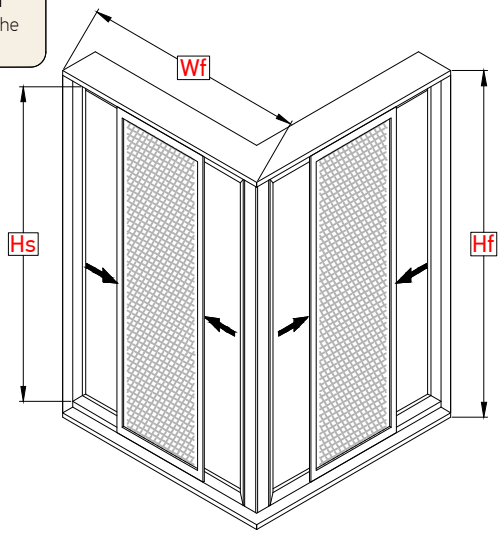

Hf =**Ύψος οδηγού** / Rail height
Wf = **Πλάτος οδηγού** / Rail width
Hs =**Ύψος φύλλου** / Sash height
Ws = **Πλάτος φύλλου** / Sash width
Hs/s =**Ύψος σήτας** / Insect screen height
Ws/s = **Πλάτος σήτας** / Insect screen width
Hg =**Ύψος υαλοπίνακα** / Glass height
Wg = **Πλάτος υαλοπίνακα** / Glass width

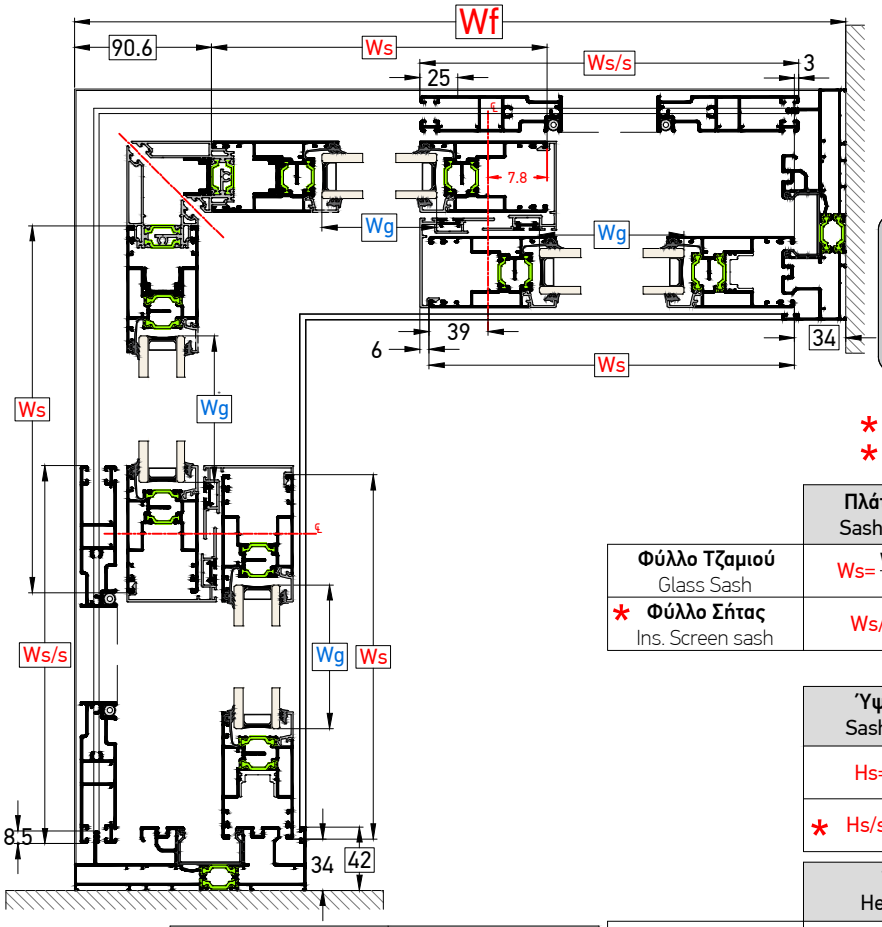

ΣΗΜΕΙΩΣΗ:
Τα μέτρα κοπής είναι θεωρητικά.
Ο υπολογισμός τους βασίστηκε σε ιδανικές συνθήκες κοπής και συναρμογής.
Τα Μέτρα κοπής αλλάζουν αν η γωνία είναι εξωτερική.
NOTE:
The cutting standards are theoretic.
Calculations were based on ideal conditions and joining.
The cutting standards are different if the corner is external

* **Σημείωση** : **Η Σήτα λειτουργεί μόνο στα ακριανά Φύλλα Τζαμιού.**
* Note: The Screen Sash operate only at the end Glass Sash.

	Πλάτος φύλλου Sash width (Ws)	**Προφίλ** Profiles	**Τύπος Κοπής** Cutting Type
Φύλλο Τζαμιού Glass Sash	Ws= $\frac{Wf-47mm}{2}$	TH 8040: 8 Τμχ / Pcs	
* **Φύλλο Σήτας** Ins. Screen sash	Ws/s=Ws+9	TV 12206: 4 Τμχ / Pcs	

Ύψος φύλλου Sash height (Hs)	**Προφίλ** Profiles	**Τύπος Κοπής** Cutting Type
Hs= Hf-66mm	TH 8040: 8 Τμχ / Pcs	
* Hs/s= Hf-62mm	TV 12206: 4 Τμχ / Pcs	

	Πλάτος τζαμιού Glass width (Wg)	**Ύψος τζαμιού** Glass height (Hg)
Υαλοπίνακας Glazing	Wg= Ws-146mm	Hg= Hs-146mm

	Ύψος Height (Hs)	**Προφίλ** Profiles	**Τύπος Κοπής** Cutting Type
Γάντζος Interlock	Hf - 66mm	TV 8006:4 Τμχ / Pcs	
Μπινί Φύλλου Τζαμιού Adjoing Profile for Glass	Hs - 52mm	TH 80308:2 Τμχ / Pcs	

Μονόφυλλο Χωνευτό | Τζάμι-Πατζούρι | Οδηγός Ύψους 42mm | Απλό ή Ανασηκούμενο
Single Sash In-Wall System | Glass-Shutter sash | Rail 42mm Height | Sliding or Lift & Slide

Τα μέτρα κοπής έχουν υπολογιστεί έτσι ώστε να έχουμε ΙΔΙΟΥΣ υαλοπίνακες σε όλα τα φύλλα
The cutting standards are calculated in order to give as the SAME dimension of glazing for every sash

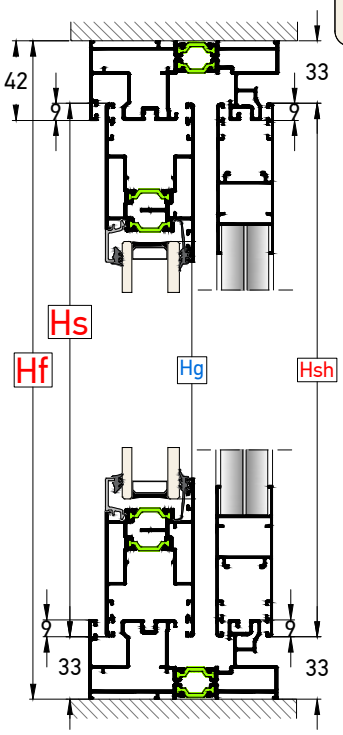

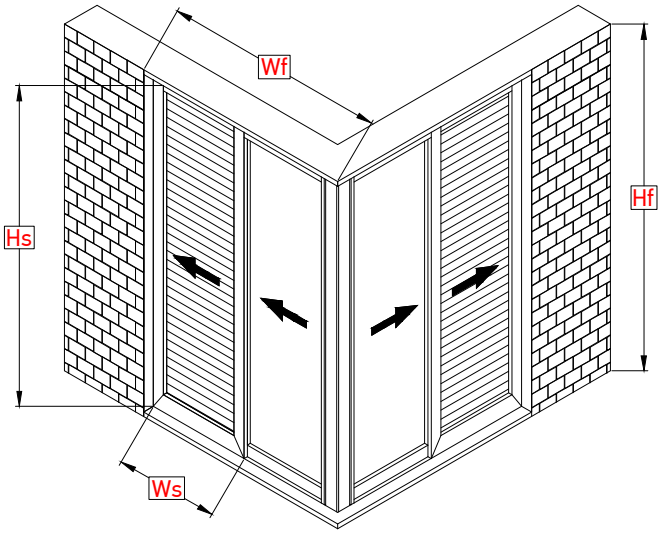

Hf = **Ύψος οδηγού** / Rail height
Wf = **Πλάτος οδηγού** / Rail width
Hs = **Ύψος φύλλου** / Sash height
Ws = **Πλάτος φύλλου** / Sash width
Hs/s = **Ύψος σήτας** / Insect screen height
Ws/s = **Πλάτος σήτας** / Insect screen width
Hsh = **Ύψος πατζουριού** / Shutter sash height
Wsh = **Πλάτος πατζουριού** / Shutter sash width
Hg = **Ύψος υαλοπίνακα** / Glass height
Wg = **Πλάτος υαλοπίνακα** / Glass width

ΣΗΜΕΙΩΣΗ:
Τα μέτρα κοπής είναι θεωρητικά.
Ο υπολογισμός τους βασίστηκε σε ιδανικές συνθήκες κοπής και συναρμογής.
Τα Μέτρα κοπής αλλάζουν αν η γωνία είναι εξωτερική.
NOTE:
The cutting standards are theoretic.
Calculations were based on ideal conditions and joining.
The cutting standards are different if the corner is external

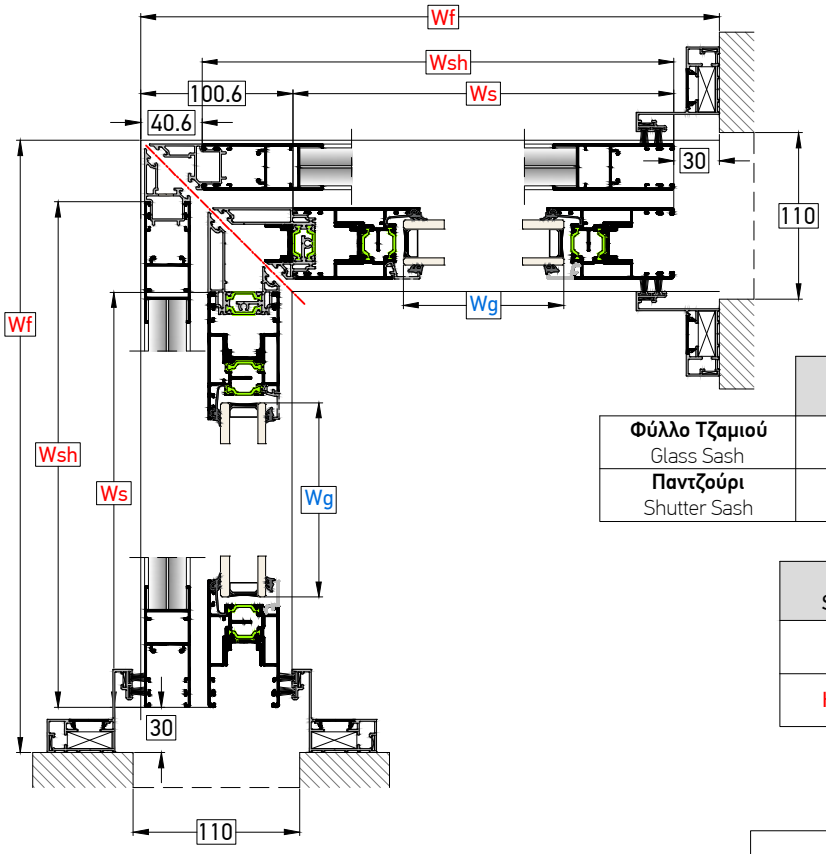

	Πλάτος φύλλου Sash width (Ws)	**Προφίλ** Profiles	**Τύπος Κοπής** Cutting Type
Φύλλο Τζαμιού Glass Sash	Ws= Wf-130mm	TH 8040: 4 Τμχ / Pcs	
Παντζούρι Shutter Sash	Wsh= Wf-70mm	TV 12221: 4 Τμχ / Pcs	

Ύψος φύλλου Sash height (Hs)	**Προφίλ** Profiles	**Τύπος Κοπής** Cutting Type
Hs= Hf-66mm	TH 8040: 4 Τμχ / Pcs	
Hsh= Hf-66mm	TV 12221: 4 Τμχ / Pcs	

	Πλάτος τζαμιού Glass width (Wg)	**Ύψος τζαμιού** Glass height (Hg)
Υαλοπίνακας Glazing	Wg= Ws-146mm	Hg= Hs-146mm

Δίφυλλο Επάλληλο Γωνιακό | Οδηγός 34mm | Γάντζος 25mm
Two Sash Successive System Angular Structure | Rail 34mm | Interlock 25mm

Τα μέτρα κοπής έχουν υπολογιστεί έτσι ώστε να έχουμε ΙΔΙΟΥΣ υαλοπίνακες σε όλα τα φύλλα
The cutting standards are calculated in order to give as the SAME dimension of glazing for every sash

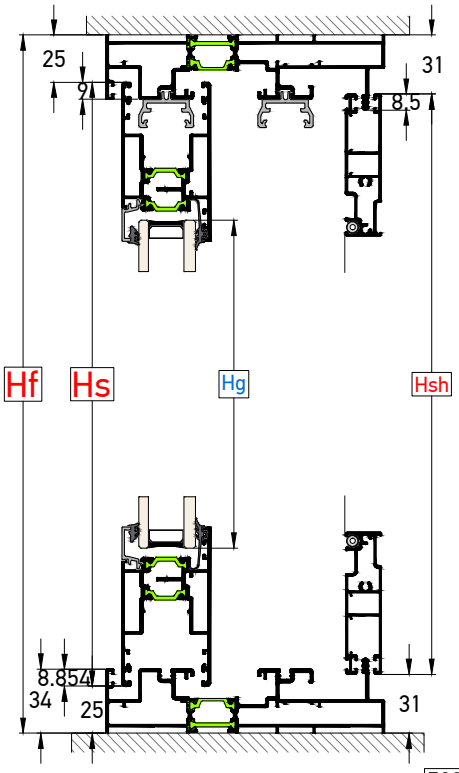

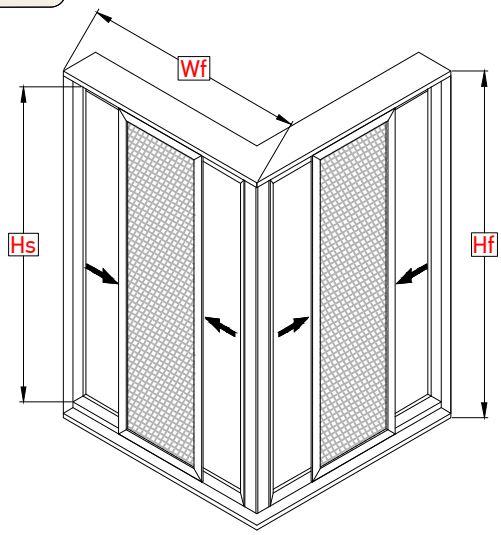

Hf = **Ύψος οδηγού** / Rail height
Wf = **Πλάτος οδηγού** / Rail width
Hs = **Ύψος φύλλου** / Sash height
Ws = **Πλάτος φύλλου** / Sash width
Hs/s = **Ύψος σήτας** / Insect screen height
Ws/s = **Πλάτος σήτας** / Insect screen width
Hg = **Ύψος υαλοπίνακα** / Glass height
Wg = **Πλάτος υαλοπίνακα** / Glass width

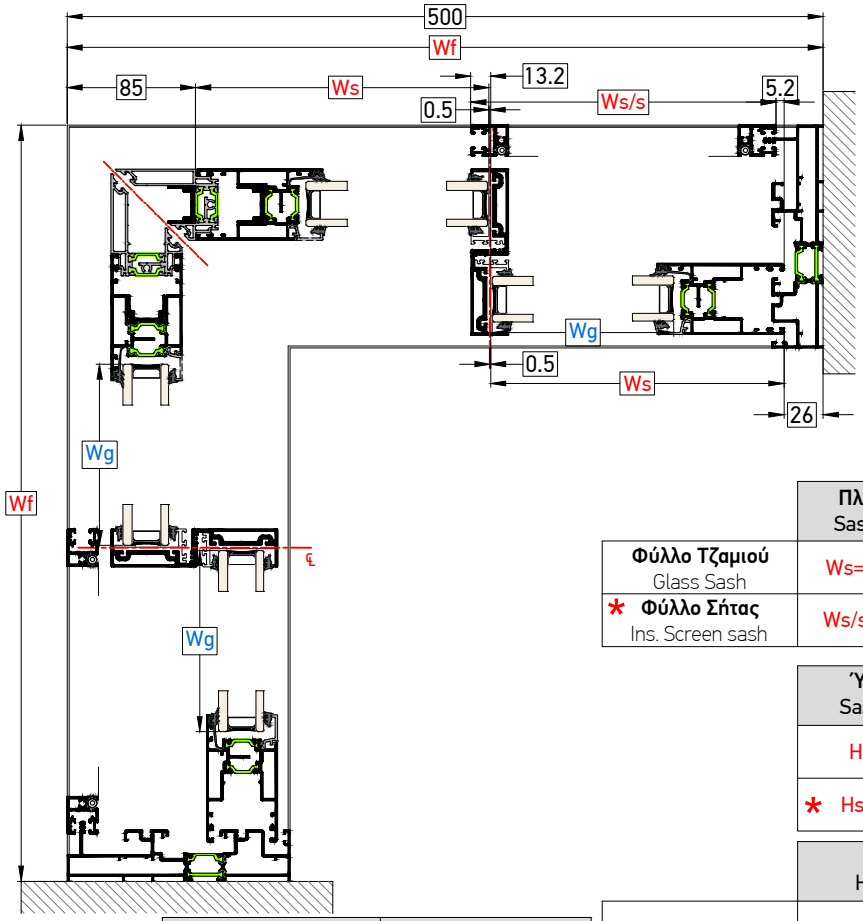

ΣΗΜΕΙΩΣΗ:
Τα μέτρα κοπής είναι θεωρητικά.
Ο υπολογισμός τους βασίστηκε σε ιδανικές συνθήκες κοπής και συναρμογής.
Τα Μέτρα κοπής αλλάζουν αν η γωνία είναι εξωτερική.
NOTE:
The cutting standards are theoretic.
Calculations were based on ideal conditions and joining.
The cutting standards are different if the corner is external

* **Σημείωση** : **Η Σήτα λειτουργεί μόνο στα ακριανά Φύλλα Τζαμιού.**
* Note: The Screen Sash operate only at the end Glass Sash.

	Πλάτος φύλλου Sash width (Ws)	Προφίλ Profiles	Τύπος Κοπής Cutting Type
Φύλλο Τζαμιού Glass Sash	Ws= $\frac{Wf-112mm}{2}$	TH 8040: 8 Τμχ / Pcs	
* **Φύλλο Σήτας** Ins. Screen sash	Ws/s=Ws-42mm	TV 12206: 4 Τμχ / Pcs	

Ύψος φύλλου Sash height (Hs)	Προφίλ Profiles	Τύπος Κοπής Cutting Type
Hs= Hf-50mm	TH 8040: 4 Τμχ / Pcs	
* Hs/s= Hf-62mm	TV 12208: 4 Τμχ / Pcs	

	Πλάτος τζαμιού Glass width (Wg)	Ύψος τζαμιού Glass height (Hg)
Υαλοπίνακας Glazing	Wg= Ws-74mm	Hg= Hs-146mm

	Ύψος Height (Hs)	Προφίλ Profiles	Τύπος Κοπής Cutting Type
Γάντζος Interlock	Hf - 50mm	TV 80402:4 Τμχ / Pcs	
Μπινί Φύλλου Τζαμιού Adjoing Profile for Glass	Hs - 52mm	TH 80308:2 Τμχ / Pcs	

1.5 Εξαρτήματα
Accessories

Γωνίες Συνδέσεως Οδηγών, Αρμοκάλυπτρων και Νεροσταλλάκτη
Corner Joints for Rails, Wall Additional Profiles and Rain Cover

TH 8020

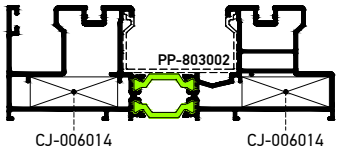

TH 8021

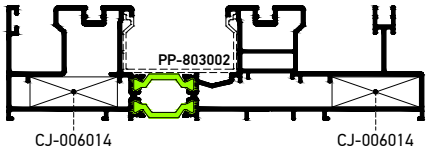

TH 8022

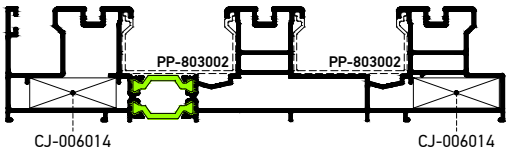

TH 8023

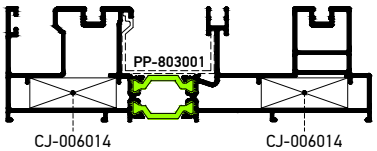

TH 8024

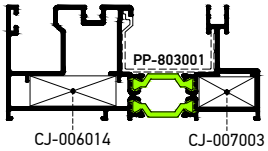

TH 8025

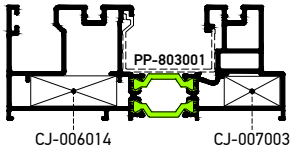

TH 80101

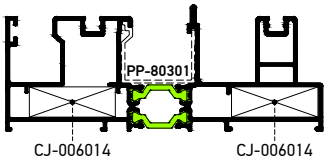

TH 80102

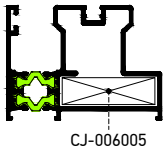

TH 80109

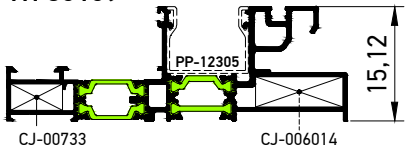

TH 80110

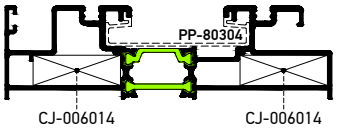

TH 80111

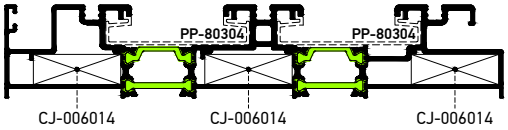

TH 80112

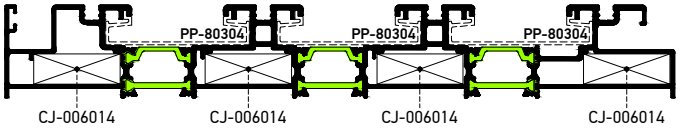

TH 80113

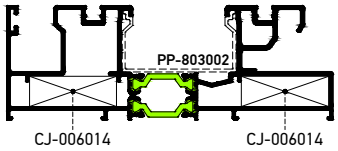

TH 80107

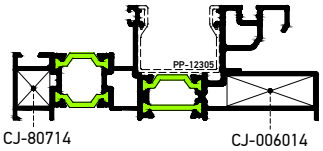

TH 80114

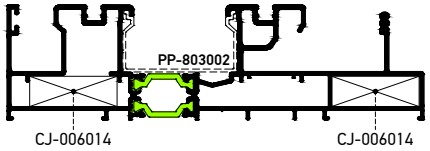

TH 80115

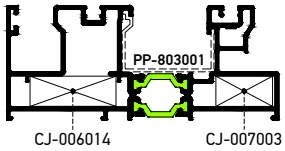

TH 80120

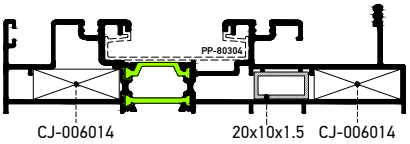

TV5 202

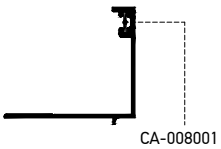

TV 899

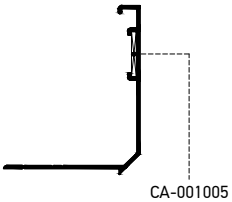

TV 80605

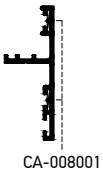

TV 2204

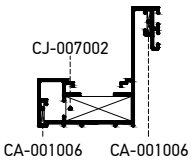

TV 2536

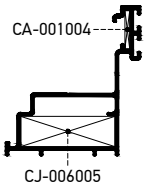

Γωνίες Συνδέσεως και Ευθυγραμμίσεως Φύλλων
Corner Joints and Alignment Corner for Sashes

TH 8040

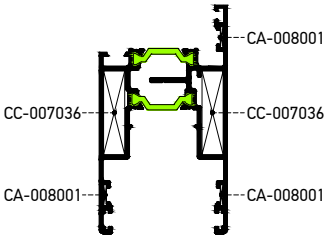

TV 8005

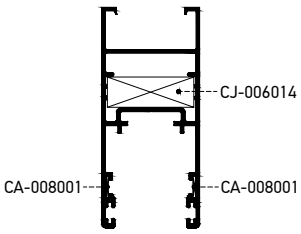

TV 810

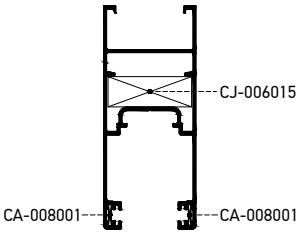

TV 12221

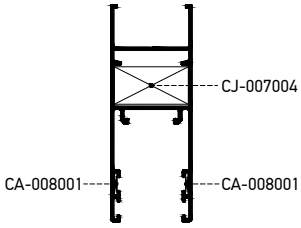

TV 12208

TV 12206

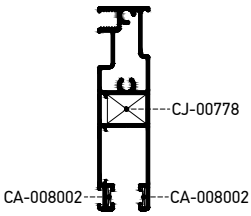

TV 8004

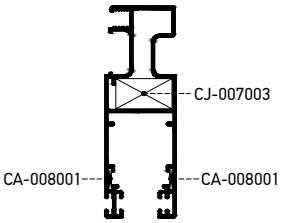

TV 80206

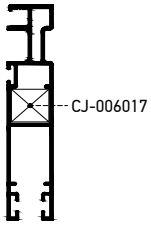

CJ-007002 (122.S)

Διαστάσεις - Dimensions
29.8 x 10 mm

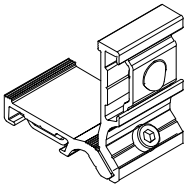

Γωνία Συνδέσεως για TV 2204
Corner Joint for TV 2204

CJ-007003 (2026.S)

Διαστάσεις - Dimensions
20.4 x 10 mm

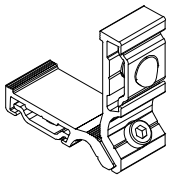

Γωνία Συνδέσεως Σήτας και Οδηγών
Corner Joint for Insect Screen Sash and Rails

CJ-00733

Διαστάσεις - Dimensions
18.6 x 8.6 mm

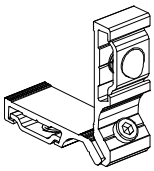

Γωνία Συνδέσεως Οδηγών
Corner Joint for Rails

CJ-006014 (PS-11)

Διαστάσεις - Dimensions
31.7 x 10 mm

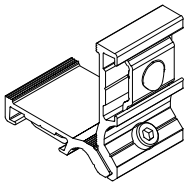

Γωνία Συνδέσεως
Φύλλου Πατζουριού & Οδηγών
Corner Joint for Shutter Sash & Rails

CJ-006015 (PS-19)

Διαστάσεις - Dimensions
30.8 x 10 mm

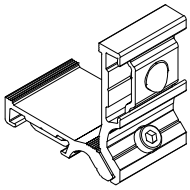

Γωνία Συνδέσεως Φύλλου TV 810
Corner Joint for Sash TV 810

CJ-006005 (ENS-2525)

Διαστάσεις - Dimensions
34 x 10 mm

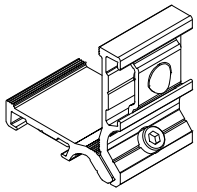

Γωνία Συνδέσεως για TH 80102 & TV 2536
Corner Joint for TH 80102 & TV 2536

CJ-007004 (BL-10)

Διαστάσεις - Dimensions
27.2 x 13.9 mm

Για Γωνιακή Κατασκευή/
For Corner Structure

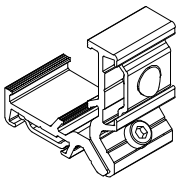

Γωνία Συνδέσεως Πατζουριού TV 12221
Corner Joint for Shutter Sash TV 12221

CJ-006017 (PS-45)

Διαστάσεις - Dimensions
14 x 12.8 mm

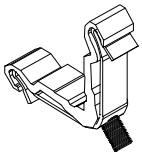

Γωνία Συνδέσεως για TV 80206
Corner Joint for TV 80206

CJ-00778

Διαστάσεις - Dimensions
14.1 x 8.5 mm

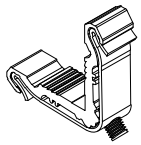

Γωνία Συνδέσεως για TV 12206
Corner Joint for TV 12206

CC-007036 (PS-10)

Διαστάσεις - Dimensions
30.9 x 7.6 mm

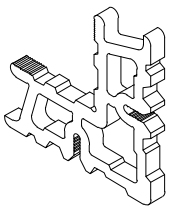

4.8 x 16mm

Γωνία Συνδέσεως / Γωνιάστρας του TH 8040
Corner Joint for TH 8040

CC-80733

Διαστάσεις - Dimensions
79.9 x 11 mm

Για Γωνιακή Κατασκευή/
For Corner Structure

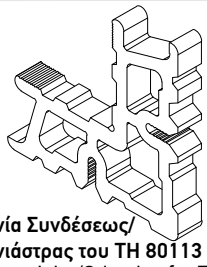

Γωνία Συνδέσεως/
Γωνιάστρας του TH 80113
Corner Joint/Crimping for TH 80113

CC-80731

Διαστάσεις - Dimensions
101.5 x 11 mm

Για Γωνιακή Κατασκευή/
For Corner Structure

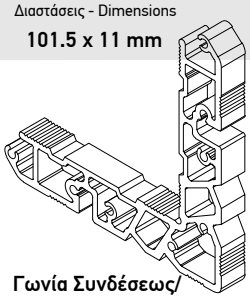

4.2 x 12mm

Γωνία Συνδέσεως/
Γωνιάστρας του TH 80115
Corner Joint/Crimping for TH 80115

CJ-80714

Διαστάσεις - Dimensions
11.8 x 13.5 mm

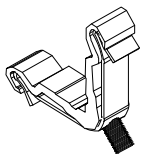

Γωνία Συνδέσεως Οδηγού TH 80107
Corner Joint for Rail TH 80107

CC-80734

Διαστάσεις - Dimensions
92.5 x 9.6 mm

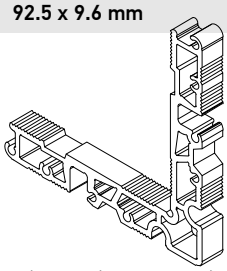

Για Γωνιακή Κατασκευή/
For Corner Structure

Γωνία Συνδέσεως/Γωνιάστρας του TH 80109
Corner Joint/Crimping for TH 80109

CJ-00791

Διαστάσεις - Dimensions
17.4 x 3.2 mm

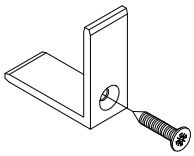

Γωνία Συνδέσεως για TV 12208
Corner Joint for TV 12208

AC-80735

Διαστάσεις - Dimensions
9.6 x 3.2 mm

Για Γωνιακή Κατασκευή/
For Corner Structure

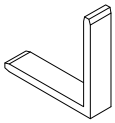

Γωνίας Συνδέσεως για TH 80109
Corner Joint for TH 80109

CA-001005 (KL-15)

Διαστάσεις - Dimensions
16.5 x 1.9 mm

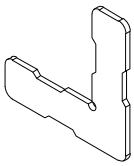

Γωνία Ευθυγράμμισης για TV 899
Alignment Corner for TV 899

CA-001004 (E-47)

Διαστάσεις - Dimensions
14.1 x 1.9 mm

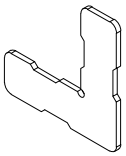

Γωνία Ευθυγράμμισης για TV 2536
Alignment Corner for TV 2536

CA-001006 (KL-23)

Διαστάσεις - Dimensions
9.8 x 1.9 mm

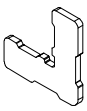

Γωνία Ευθυγράμμισης για TV 2204
Alignment Corner for TV 2204

CA-008001 (1951)

Διαστάσεις - Dimensions
7.6 χ 1.2 mm

Γωνία Ευθυγράμμισης Φύλλων Τζαμιού, Πατζουριού
Alignment Corner for glass Sash and Shutter Sash

CA-008002 (1951.1)

Διαστάσεις - Dimensions
5 x 1 mm

Γωνία Ευθυγράμμισης Φύλλων Σήτας TV 12208, TV 12206
Alignment Corner for TV 12208, TV 12206 Insect Screen Sashes

PP-803001 (PS-1)

Συσκευασία - Package
6 μέτρα-meter

TH 8024
TH 8025
TH 8023
TH 80115

Πλαστικό Κάλυμμα Οδηγών
Plastic Cover for Rails

PP-803002 (PS-2)

Συσκευασία - Package
6 μέτρα-meter

TH 80113
TH 80114
TH 8020
TH 8021
TH 8022

Πλαστικό Κάλυμμα Οδηγών
Plastic Cover for Rails

PP-12305

Συσκευασία - Package
6 μέτρα-meter

TH 80109

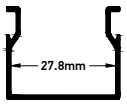

Πλαστικό Κάλυμμα Οδηγών
Plastic Cover for Rails

PP-80304

Συσκευασία - Package
6 μέτρα-meter

TH 80110
TH 80111

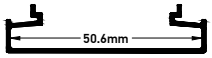

Πλαστικό Κάλυμμα Οδηγών
Plastic Cover for Rails

PP-80301

Συσκευασία - Package
6 μέτρα-meter

TH 80101

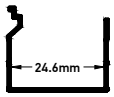

Πλαστικό Κάλυμμα Οδηγών
Plastic Cover for Rails

PP-803004 (PS-4)

Συσκευασία - Package
6 μέτρα-meter

TH 8040

Πλαστική Προσθήκη Φύλλου Τζαμιού
Plastic Adapter for Glass Sash

PP-803003 (PS-3)

Συσκευασία - Package
6 μέτρα-meter

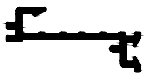

Πλαστικό Αποστατικό Γάτζου Επάλληλου
Plastic Interlock Spacer for Successive

PP-80303

Συσκευασία - Package
6 μέτρα-meter

TV 80602
TV 80402
TV 80403

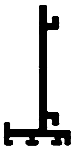

Πλαστικό Αποστατικό
Plastic Spacer

PP-003007 (ML-9)

Συσκευασία - Package
5 μέτρα-meter

Πλαστική Προσθήκη για το Μπινί Φύλλου Τζαμιού
Plastic Addition for TH 8045 Profile

PP-80306

Συσκευασία - Package
6 μέτρα-meter

Πλαστικό Προφίλ Στενού Γάντζου 50mm
Plastic Interlocking Profile 50mm

PG-12312

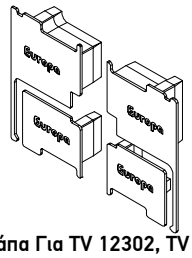

Πλαστική Τάπα Για TV 12302, TV 12307
Plastic Cap For Profiles TV 12302, TV 12307

PG-12317

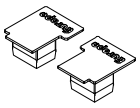

Πλαστική Τάπα Ενίσχυσης TV 00627
Plastic Cap for Reinforcement Profile TV 00627

PG-12617

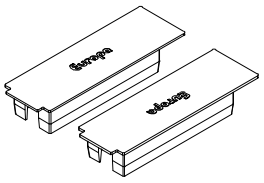

Πλαστική Τάπα Ενίσχυσης TV 12603
Plastic Cap for Reinforcement Profile TV 12603

PS-80201

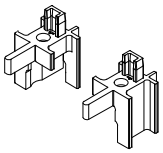

Πλαστική Τάπα Μπινί Σήτας TV 80302
Plastic Cap for Insect Screen Profile TV 80302

PS-80202

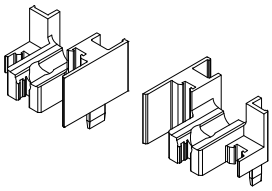

Πλαστική Τάπα Μπινί Πατζουριού TV 80301
Plastic Cap for Shutter's Adjoining TV 80301

PS-80203

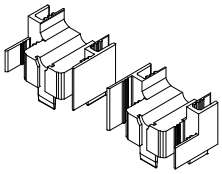

Πλαστική Τάπα Μπινί Τζαμιού TH 8045
Plastic Cap for Glass Adjoining TH 8045

PG-80210

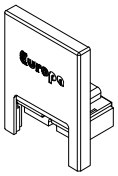

Πλαστική Τάπα Γάντζων & Μπινί 65mm
Plastic cap for Interlock Profiles & Adjoining Profile of 65mm

PG-12220

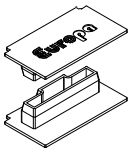

Πλαστική Τάπα (Ζεύγος) Ενισχυτικού Προφίλ TV-12621
Plastic Cap (Couple) for Reinforcement ProfileTV-12621

PG-80905

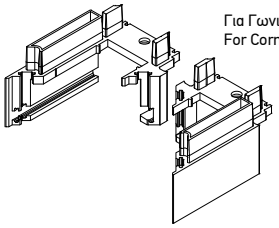

Για Γωνιακή Κατασκευή/
For Corner Structure

Πλαστική Τάπα Μπινί Τζαμιού για TH 80308
Plastic Cap For Glass Adjoining TH 80308

PS-80910

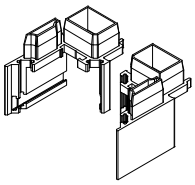

Για Γωνιακή Κατασκευή/
For Corner Structure

Πλαστική Τάπα Μπινί Πατζουριού TV 80309
Plastic Cap For Shutter TV 80309

PG-009034 (KL-12)

01 02 **250 τεμ. - pcs**

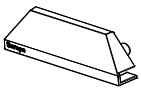

Πλαστική Τάπα Νεροχύτη Europa
Plastic Plug for Water Drainage Europa

00=Άβαφο-Unpainted, **01=Λευκό**-White, **02=Μαύρο**-Black, **03=Ασημί**-Silver, **04=Καφέ**-Brown, **05=Μπρονζέ**-Bronze, **06=Γκρι**-Grey,
07=Ανοδίωση-Anodized, **08=Νίκελ**-Nickel, **10=Μαύρη ανοδίωση**-Black Anodized, **11=Χρώμιο**-Chrome, **12=Νίκελ ματ**-Nickel mat, **13=Χρώμιο ματ**-Chrome mat

DS-002024 (PL-955)

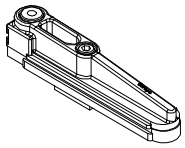

Αμορτισέρ Φύλλου Πατζουριού TV 810
Damping Stopper for TV 810

DS-002023 (PS-8)

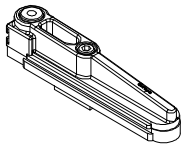

Αμορτισέρ Φύλλου Πατζουριού TV 8005
Damping Stopper for TV 8005

DS-002020 (PS-18)

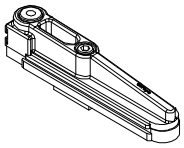

Αμορτισέρ Φύλλου Τζαμιού
Damping Stopper for Glass Sash

DS-002022 (PS-43)

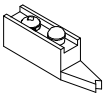

Αμορτισέρ Σήτας για TV 12206 & TV 80206
Damping Stopper for TV 12206 & TV 80206

DS-002001 (181.3)

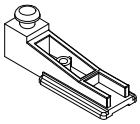

Αμορτισέρ Σήτας για TV 8004
Damping Stopper for TV 8004

ST-00701

Για Γωνιακή Κατασκευή/
For Corner Structure

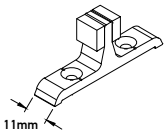

Στόπερ
Stopper

ST-12721

Διαστάσεις - Dimensions
10 mm

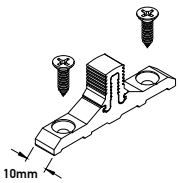

Στόπερ για Δίφυλλο
Stopper for Two Sash

ST-12724

Διαστάσεις - Dimensions
20 mm

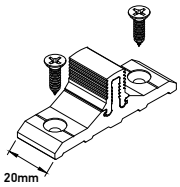

Στόπερ για Δίφυλλο
Stopper for Two Sash

ST-002002 (2002-086)

Στόπερ Φύλλων Επαλλήλου
Stopper for Successive Sashes

ST-002017 (ML-20)

Στόπερ Φιλτού Τζάμι / Πατζούρι
Stopper for Double Sash of Glass & Shutter

ST-002019 (PS-17)

Στόπερ Φιλτού Δίφυλλης Σήτας
Stopper for Double Sash Insect Screen

SA-80712

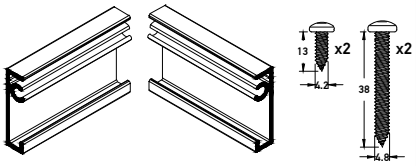

Σετ Σύνδεσμος Φύλλου Τζαμιού με Στενό Γάντζο 25mm & 50mm
Set Glass Sash Connector with Interlock 25mm & 50mm

00=Άβαφο-Unpainted, **01=Λευκό**-White, **02=Μαύρο**-Black, **03=Ασημί**-Silver, **04=Καφέ**-Brown, **05=Μπρονζέ**-Bronze, **06=Γκρι**-Grey,
07=Ανοδίωση-Anodized, **08=Νίκελ**-Nickel, **10=Μαύρη ανοδίωση**-Black Anodized, **11=Χρώμιο**-Chrome, **12=Νίκελ ματ**-Nickel mat, **13=Χρώμιο ματ**-Chrome mat

RO-009036 (PS-13)

TH 8040
TV 8005

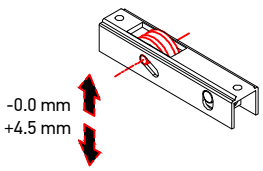

Μονό Ράουλο Φύλλου Τζαμιού-Πατζουριού
Single Roller for Glass and Shutter Sash

RO-009042 (N.252)

TV 8004

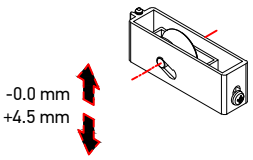

Ράουλο Φύλλου Σήτας
Roller for Insect Screen Sash

RO-009035 (PS-12)

TH 8040
TV 8005
TV 810

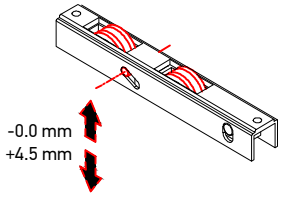

Διπλό Ράουλο Φύλλου Τζαμιού-Πατζουριού
Double Roller for Glass and Shutter Sash

RO-80701

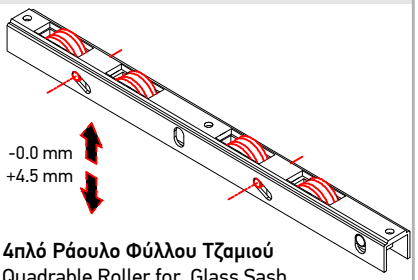

4πλό Ράουλο Φύλλου Τζαμιού
Quadrable Roller for Glass Sash

RO-009037 (PS-26)

TV 12206
TV 80206

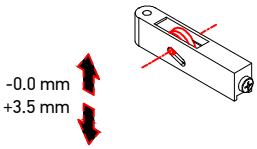

Μονό Ράουλο Σήτας
Single Roller Insect Screen

PO-12618

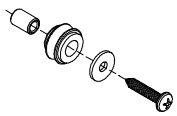

Ράουλο Κρυφής Σήτας
Roller for Hidden Insect Screen

UN-001007 (R.10085)

Έλασμα Οδηγού Inox
Inox Lamina for Rail

UN-007047 (FL-34)

Λαμάκι Αλουμινίου Κύλισης Ράουλων
Aluminum Profile for Roller Sliding

SA-129004

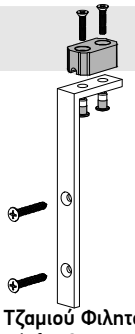

Στόπερ Φύλλου Τζαμιού Φιλτού
Stopper Glass Sash for Center of Succesive

PP-003004 (FL-31)

Διαστάσεις - Dimensions
14mm x 8mm x 2 m

PP-003005 (FL-32)

Διαστάσεις - Dimensions
30mm x 8mm x 2 m

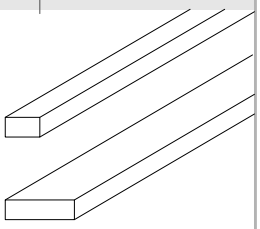

Πλαστικό Αποστατικό Τακάκι Οδηγών
Plastic Spacer For Rails

UN-007046 (PS-9)

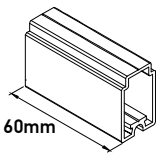

Εξάρτημα Αλουμινίου για Σταθερά Φύλλα
Aluminium Component for Fixed Sash

UN-11301

Βαλβίδα Αντεπιστροφής
Non-Return Vavle

UN-007017 (KL-44)

Συσκευασία - Package
4.7 μέτρα-meter

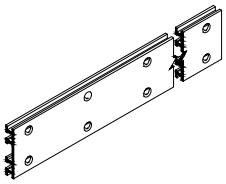

Σκαλιέρα για Οβαλίνα Ασφαλείας TV 5066
Component for Security Fixed Louver TV 5066

00=Άβαφο-Unpainted, **01=Λευκό**-White, **02=Μαύρο**-Black, **03=Ασημί**-Silver, **04=Καφέ**-Brown, **05=Μπρονζέ**-Bronze, **06=Γκρι**-Grey,
07=Ανοδίωση-Anodized, **08=Νίκελ**-Nickel, **10=Μαύρη ανοδίωση**-Black Anodized, **11=Χρώμιο**-Chrome, **12=Νίκελ ματ**-Nickel mat, **13=Χρώμιο ματ**-Chrome mat

Τάκοι Στεγάνωσης Οδηγών Ύψους 34mm | Sealing Plugs for Rails with 34mm Height

SR-12713

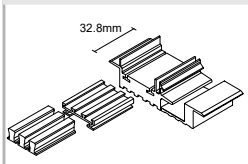

SR-12712

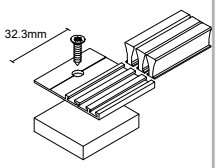

SR-12714

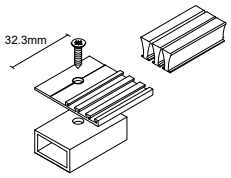

	Με Φαρδύ Γάντζο With Wide Interlock	
	Απλό Συρόμενο Simple Sliding	Ανασηκούμενο Lift & Slide
Πάνω | Upper	SR-12714 [x2]	SR-12712 [x2]
Κάτω | Lower	SR-12723 [x1]	SR-12722 [x1] ή SR-12723 [x1]
	IC-80418 δεξιά & αριστερά | left & right	

SR-12720

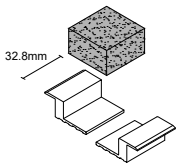

SR-12722

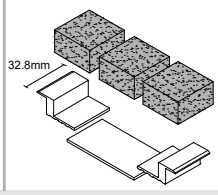

SR-12723

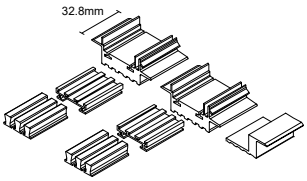

	Με Στενό Γάντζο 25mm With 25mm Interlock	
	Απλό Συρόμενο Simple Sliding	Ανασηκούμενο Lift & Slide
Πάνω | Upper	SR-12714 [x1]	SR-12712 [x1]
Κάτω | Lower	SR-12713 [x1]	SR-12720 [x1] ή SR-12713 [x1]
	IC-80418 δεξιά & αριστερά | left & right	

IC-80418

Αφρώδης αυτοκόλλητη Ταινία Στεγάνωσης Τάκων
Double Side Foam Tape For Plug Sealant

	Με Στενό Γάντζο 50mm With 50mm Interlock	
	Απλό Συρόμενο Simple Sliding	Ανασηκούμενο Lift & Slide
Πάνω | Upper	SR-12714 [x2]	SR-12712 [x2]
Κάτω | Lower	SR-12713 [x1]	SR-12720 [x1] ή SR-12713 [x1]
	IC-80418 δεξιά & αριστερά | left & right	

Τάκοι Στεγάνωσης Οδηγών Ύψους 42mm | Sealing Plugs for Rails with 42mm Height

SR-009039 (PS-6)

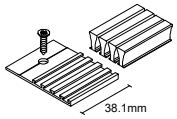

SR-009040 (PS-7)

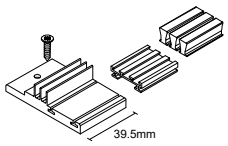

SR-12717

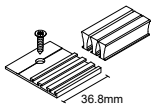

	Με Φαρδύ Γάντζο With Wide Interlock	
	Απλό Συρόμενο Simple Sliding	Ανασηκούμενο Lift & Slide
Πάνω | Upper	SR-009040 [x2]	SR-009039 [x2]
Κάτω | Lower	SR-009040 [x2]	IC-80408 [x1]

IC-80408

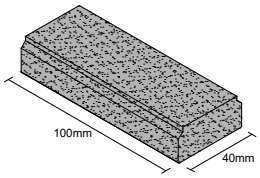

IC-80407

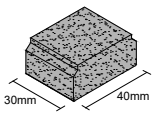

	Με Στενό Γάντζο 25mm With 25mm Interlock		Με Στενό Γάντζο 50mm With 50mm Interlock	
	Απλό Συρόμενο Simple Sliding	Ανασηκούμενο Lift & Slide	Απλό Συρόμενο Simple Sliding	Ανασηκούμενο Lift & Slide
Πάνω | Upper	SR-009040 [x1]	SR-12717 [x1]	SR-009040 [x1]	SR-009039 [x1]
Κάτω | Lower	SR-009040 [x1]	IC-80407 [x1]	SR-009040 [x1]	IC-80408 [x1]

Τάκοι Στεγάνωσης Οδηγού Fix & Slide | Sealing Plugs for Fix & Slide Rails

SR-12716

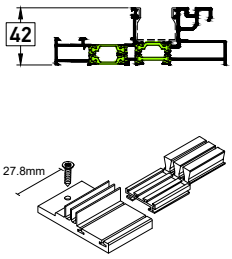

SR-12715

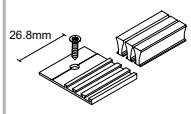

IC-12425

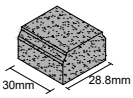

IC-80908

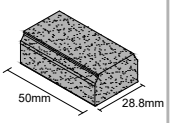

	Με Στενό Γάντζο 25mm With 25mm Interlock	
	Απλό Συρόμενο Simple Sliding	Ανασηκούμενο Lift & Slide
Πάνω | Upper	SR-12716 [x1]	SR-12715 [x1]
Κάτω | Lower	SR-12716 [x1]	IC-12425 [x1]

	Με Στενό Γάντζο 50mm With 50mm Interlock	
	Απλό Συρόμενο Simple Sliding	Ανασηκούμενο Lift & Slide
Πάνω | Upper	SR-12716 [x1]	SR-12715 [x1]
Κάτω | Lower	SR-12716 [x1]	IC-80908 [x1]

UN-80204

Αποστάτης Οδήγησης Φύλλων Τζαμιού (Χρήση στην επάνω οριζόντια πλευρά του φύλλου)
Glass sash Spacer (Use on the top horizontal side of the sash)

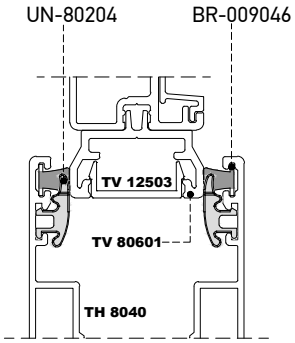

Τοποθέτηση σε Φύλλο Απλό με Βουρτσάκια
For Glass Sash with Brush Weatherstripes

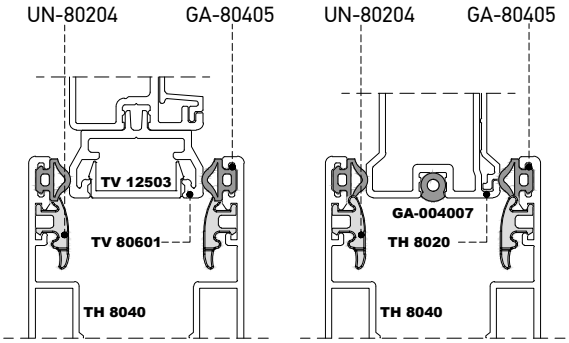

Τοποθέτηση σε Ανασηκούμενο Φύλλο με οδηγούς 34 & 42mm
For Lift & Slide Glass Sash on 34 & 42mm rails

ΣΗΜΕΙΩΣΗ:
Όταν το χρώμα των προφίλ είναι σε υπερανθεκτική βαφή, ίσως χρειαστεί μια μικρή αφαίρεση υλικού από την επιφάνεια του UN-80204.

NOTE:
When the profile have super-durable paint, it may be necessary to remove some of the material from the front surface of the UN-80204.

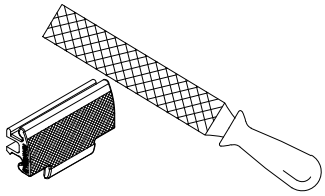

HA-12730
EUROPA L. PENTHESILEA 27.5cm

Χρώμα - Color
01 | 02 | 07 | 10

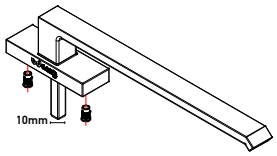

Λαβή Ανασηκούμενων Φύλλων
Lever Handle for Lift & Slide Sashes

HA-00958
EUROPA L. PENTHESILEA 27.5cm

Χρώμα - Color
01 | 02 | 07 | 10

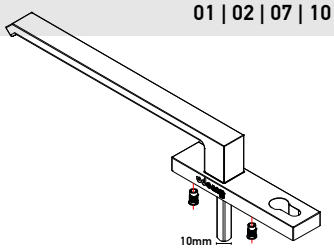

Λαβή Ανασηκούμενων Φύλλων με Κύλινδρο
Lever Handle for Lift & Slide Sashes with Cylinder

HA-00796
EUROPA SPARTA

Χρώμα - Color
01 | 02 | 03 | 07

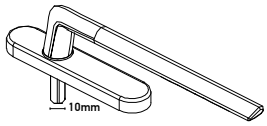

Λαβή Ανασηκούμενων Φύλλων
Lever Handle for Lift & Slide Sashes

HA-00959
EUROPA L. PENTHESILEA 17cm

Χρώμα - Color
01 | 02 | 07 | 10

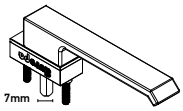

Λαβή Απλών Συρόμενων Φύλλων
Lever Handle for Sliding Sashes

HA-00960
EUROPA L. PENTHESILEA 21cm

Χρώμα - Color
01 | 02 | 07 | 10

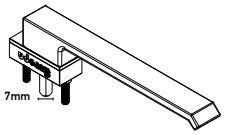

Λαβή Απλών Συρόμενων Φύλλων
Lever Handle for Sliding Sashes

HA-00795
NEPTUNE

Χρώμα - Color
01 | 02 | 11 | 12 | 13

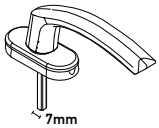

Πόμολο Neptune
Neptune lever Handle

CR-009028 (671)

Χρώμα - Color
01 | 02 | 11 | 12 | 13

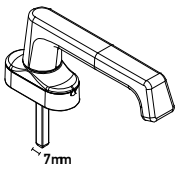

Μικρό Πόμολο (140mm)
Short Lever Handle (140mm)

CR-009029 (671L)

Χρώμα - Color
01 | 02 | 11 | 12 | 13

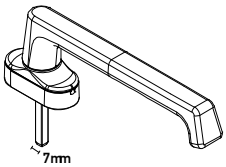

Μεγάλο Πόμολο (210mm)
Long Lever Handle (210mm)

HA-006021 (PL-310)
POWER LOCK

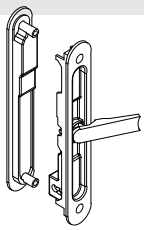

Χωνευτό Πόμολο Pop Up
Pop Up Handle Lock

SL-006001 (20-05-113)
ROTO

Καρέ - Spindle
7 mm

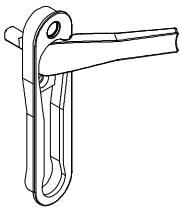

Χωνευτό Πόμολο Pop Up
Pop Up Handle Lock

FG-00920

Χρώμα - Color
01 | 02 | 07 | 10

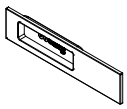

Εξωτερική Χούφτα
External Finger Grip

FG-006020
POWER LOCK

Χρώμα - Color
01 | 02 | 03 | 09

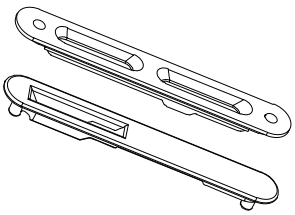

Χούφτα Power Lock (PL 220EU)
Finger Grip Power Lock (PL 220EU)

00=Άβαφο-Unpainted, **01=Λευκό**-White, **02=Μαύρο**-Black, **03=Ασημί**-Silver, **04=Καφέ**-Brown, **05=Μπρονζέ**-Bronze, **06=Γκρι**-Grey,
07=Ανοδίωση-Anodized, **08=Νίκελ**-Nickel, **10=Μαύρη ανοδίωση**-Black Anodized, **11=Χρώμιο**-Chrome, **12=Νίκελ ματ**-Nickel mat, **13=Χρώμιο ματ**-Chrome mat

HA-12734 MASTER

Χρώμα - Color
01 | 02 | 06

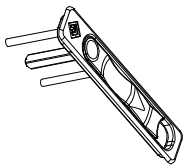

Χειρολαβή Master Pop Up
Master Pulling Handle Pop Up

HA-12735 MASTER

Χρώμα - Color
01 | 02 | 06

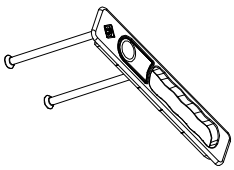

Χούφτα Master
Master Finger Grip

FG-006031

Χρώμα - Color
01 | 02 | 03

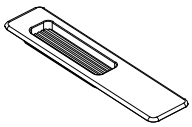

Εξωτερική Χούφτα HAUTAU
External Finger Grip HAUTAU

HA-80730

Χρώμα - Color
01 | 02 | 03 | 04

Για Γωνιακή Κατασκευή/
For Corner Structure

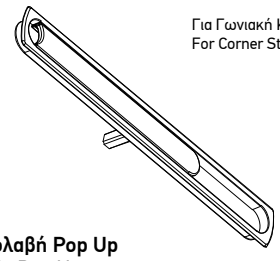

Χειρολαβή Pop Up
Handle Pop Up

FG-12736 MASTER

Χρώμα - Color
01 | 02 | 06

Για Γωνιακή Κατασκευή/
For Corner Structure

Εξωτερική Κουμπωτή Χούφτα
External Finger Grip

SL-809003 (PL-144) POWER LOCK

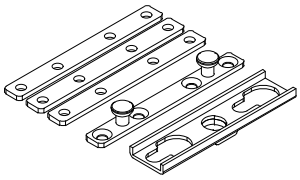

Κιτ Απλού Κλειδώματος Πατζουριού
Kit of Plain Lock for Shutter Sash

SP-001009

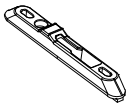

Ανοξείδωτο Αντίκρισμα Κλειδώματος IN LINE ROTO
Inox Nest for Locking Mechanism IN LINE ROTO

OL-80715

Για Γωνιακή Κατασκευή/
For Corner Structure

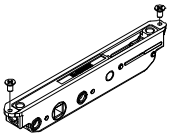

Κλειδαριά Γωνιακής Κατασκευής
Lock Mechanism For Angular Configure

ML-009108 (6-32030-00-0-1)

Για Γωνιακή Κατασκευή/
For Corner Structure

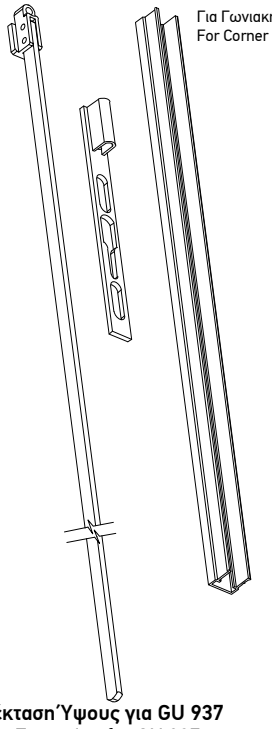

Προέκταση Ύψους για GU 937
Espag Extension for GU 937

SA-80720

Για Γωνιακή Κατασκευή/
For Corner Structure

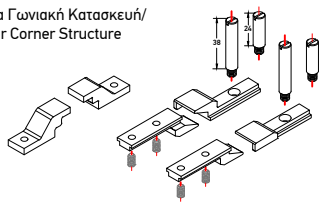

Εξαρτήματα Κλειδαριάς Γωνιακής Κατασκευής
Accessories Lock Mechanism For Angular Configure

SA-80911

Για Γωνιακή Κατασκευή/
For Angular Configure

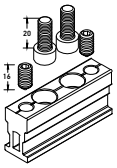

Σύνδεσμος Μηχανισμού GU 937 για Κατασκευές 90°
Connection for Mechanism of GU 937 for Angular Configure

00=Άβαφο-Unpainted, **01=Λευκό**-White, **02=Μαύρο**-Black, **03=Ασημί**-Silver, **04=Καφέ**-Brown, **05=Μπρονζέ**-Bronze, **06=Γκρι**-Grey,
07=Ανοδίωση-Anodized, **08=Νίκελ**-Nickel, **10=Μαύρη ανοδίωση**-Black Anodized, **11=Χρώμιο**-Chrome, **12=Νίκελ ματ**-Nickel mat, **13=Χρώμιο ματ**-Chrome mat

SL-809005 (PL-183-02)

Παραθύρου
For Window

POWER LOCK

550mm

Ντίζα Κλειδώματος INOX για Φύλλο Παραθύρου
INOX Locking Rod for Window Sash

SL-009102 (PL-230A-02) | SL-009066 (PL-11-230A-02)

Παραθύρου
For Window

POWER LOCK

Με καρέ 7mm
Square Pin 7mm

550mm

Ντίζα Κλειδώματος INOX για Φύλλο Παραθύρου (2 Σημεία)
INOX Locking Rod for Window Sash (2 Points)

SL-809002 (PL-11-182A-02)

Παραθύρου
For Window

POWER LOCK

Με καρέ 7mm
Square Pin 7mm

550mm

Ντίζα Κλειδώματος INOX με Καρέ για Φύλλο Παραθύρου
INOX Locking Rod for Window Sash (Square Pin)

SL-809004 (PL-183-01)

Μπαλκονόπορτας
For Door

POWER LOCK

1400mm

Ντίζα Κλειδώματος INOX για Φύλλο Μπαλκονόπορτας
INOX Locking Rod for Door Sash

SL-009101 (PL-230-01) | SL-009065 (PL-11-230-01)

Μπαλκονόπορτας
For Door

POWER LOCK

Με καρέ 7mm
Square Pin 7mm

1400mm

Ντίζα Κλειδώματος INOX για Φύλλο Μπαλκονόπορτας (3 Σημεία)
INOX Locking Rod for Door Sash (3 Points)

SL-809001 (PL-11-182-01)

Μπαλκονόπορτας
For Door

POWER LOCK

Με καρέ 7mm
Square Pin 7mm

1400mm

Ντίζα Κλειδώματος INOX με Καρέ για Φύλλο Μπαλκονόπορτας
INOX Locking Rod for Door Sash (Square Pin)

00=Άβαφο-Unpainted, **01=Λευκό**-White, **02=Μαύρο**-Black, **03=Ασημί**-Silver, **04=Καφέ**-Brown, **05=Μπρονζέ**-Bronze, **06=Γκρι**-Grey,
07=Ανοδίωση-Anodized, **08=Νίκελ**-Nickel, **10=Μαύρη ανοδίωση**-Black Anodized, **11=Χρώμιο**-Chrome, **12=Νίκελ ματ**-Nickel mat, **13=Χρώμιο ματ**-Chrome mat

SL-009092 (215532) HAUTAU

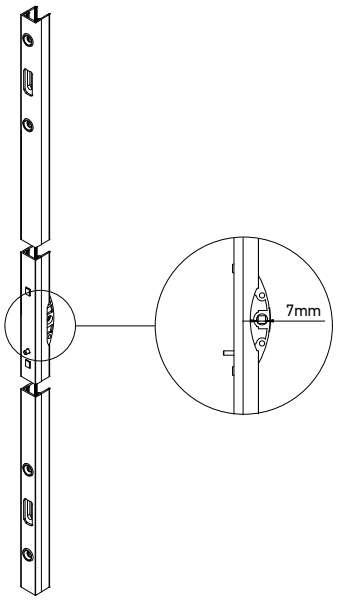

Κλειδαριά για Συμβατικό Φύλλο Τζαμιού και Φύλλο Πατζουριού (200mm)
Locking for Conventional Glass Sash and Shutter Sash (200mm)

SL-009019 (215529) HAUTAU

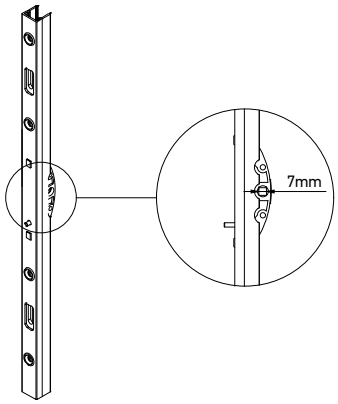

Κλειδαριά (50cm)
Locking Mechanism (50cm)

Μηχανισμός IN LINE ROTO
IN LINE ROTO Locking Mechanism

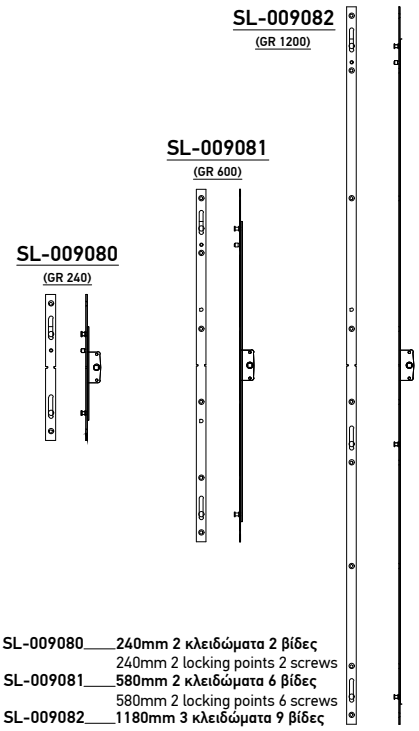

SL-009080____**240mm 2 κλειδώματα 2 βίδες**
240mm 2 locking points 2 screws
SL-009081____**580mm 2 κλειδώματα 6 βίδες**
580mm 2 locking points 6 screws
SL-009082____**1180mm 3 κλειδώματα 9 βίδες**
1180mm 3 locking points 9 screws

Μηχανισμός GU In Line 90° & 180°
Mechanism of GU In Line 90° & 180°

SL-00983 (G-25716-13-0-1) — **L300, 2 Κλειδώματα**
L300, 2 locking points

SL-00984 (G-25716-06-0-1) — **L600, 2 Κλειδώματα**
L600, 2 locking points

SL-00985 (G-25716-20-0-1) — **L1000, 3 Κλειδώματα**
L1000, 3 locking points

SL-00986 (G-25716-26-0-1) — **L1600, 4 Κλειδώματα**
L1600, 4 locking points

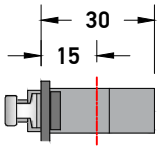

ΑΦΑΙΡΩΝΤΑΣ ΤΟ ΠΙΣΩ ΧΥΤΟ ΤΜΗΜΑ Η ΚΛΕΙΔΑΡΙΑ ΓΙΝΕΤΑΙ ΑΠΟ 90°, 180°.
REMOVING THE REAR DIE CAST PART, THE LOCK IS BECOMES FROM 90° TO 180°.

Σημείωση:
Οι κλειδαριές GU IN LINE στην αρχική τους μορφή λειτουργούν με περιστροφή 90°. Αφαιρώντας στο πίσω μέρος το χυτό τμήμα η κλειδαριά λειτουργεί με περιστροφή 180° και το μήκος από L=30mm γίνεται L≈28mm.

Note:
GU IN LINE locks, in their original form, work with a 90° rotation.When the die cast part from the rear side is removed, the lock works with a 180° rotation and the length becomes from L=30mm to L≈28mm.

SP-00987 (E 13880)

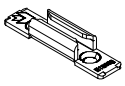

Αντικρίσμα Κλειδώματος GU
GU Locking Bolt

UN-80716

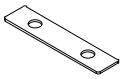

Αποστατικό Λαμάκι 1mm
Spacer 1mm

ML-009014 | ML-009013

Μονό / Single | **Διπλό** / Double

Για Αέρισμό/
For Ventilation

HAUTAU Αντικρίσμα Κλειδώματος
HAUTAU Locking Bolt

Μηχανισμός IN LINE ROTO 180°
IN LINE ROTO 180°Locking Mechanism

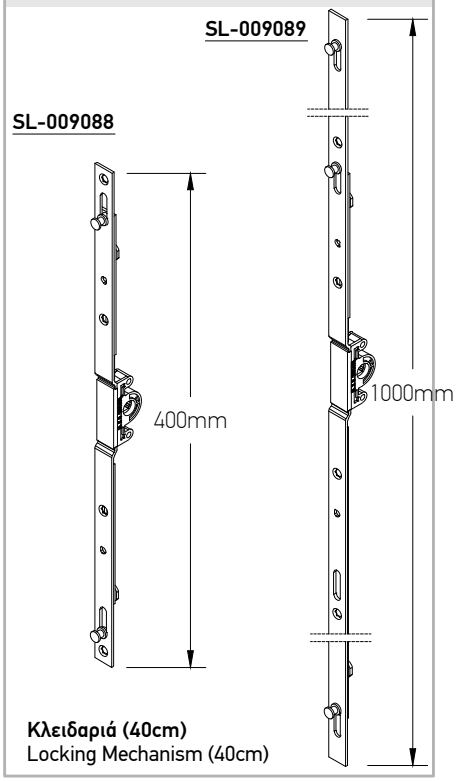

Κλειδαριά (40cm)
Locking Mechanism (40cm)

Μηχανισμός Ανασηκούμενου HAUTAU ALU-HS 200 /250/400 Slim
Lift & Slide Mechanism HAUTAU ALU-HS 200/250/400 Slim

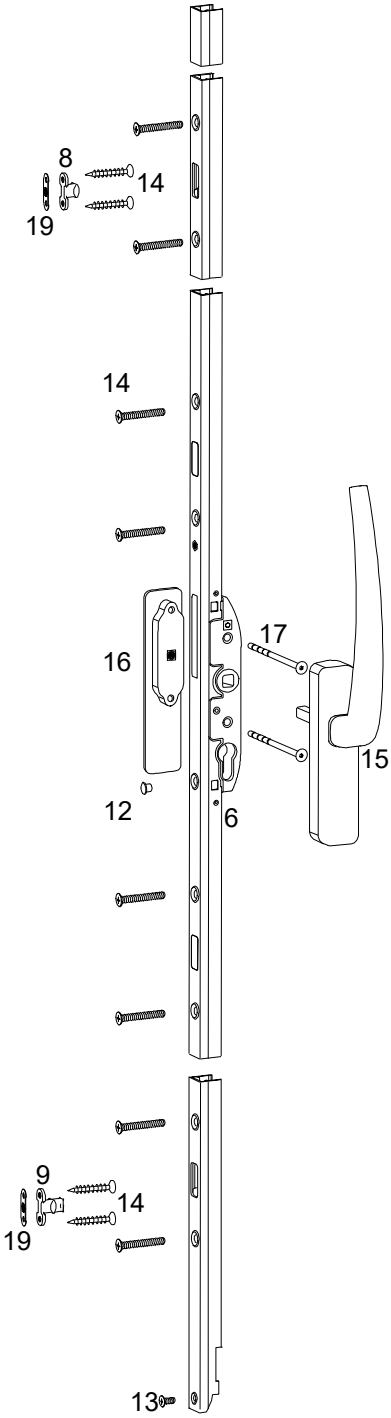

HAUTAU Alu-HS 200 / 250 / 400 Slim

ΜΗΧΑΝΙΣΜΟΣ ΑΝΑΣΥΚΟΥΜΕΝΟΥ / Lift & Slide MECHANISM

ΝΟΥΜΕΡΟ NUMBER	ΚΩΔΙΚΟΣ CODE	ΣΧΕΔΙΟ SKETCH	ΠΕΡΙΓΡΑΦΗ DESCRIPTION
1, 2 3,4	**ML-009077** (193720) **ML-00903** (301025)	1 2 3 4	**1.Ράουλο εμπρός Alu HS200** Front roller Alu HS200 **2.Ράουλο πίσω Alu HS200** Back roller Alu HS 200 **3.Ράουλο εμπρός Alu HS250** Front roller Alu HS250 **4.Ράουλο πίσω Alu HS250** Back roller Alu HS 250
5	**ML-00904** (301602)		**5.Σετ δύο πρόσθετων Ράουλων** 5.Two Extra Rollers
7	a.**ML-009009** (184578) b.**ML-009010** (184581) c.**ML-009011** (184584)	a. 150 for 650-1360 b. 200 for 1361-1860 c. 250 for 1861-2360	**Ντίζα σύνδεσης ράουλων** Connecting rod
10, 11 12, 13	**ML-009015** (58-189490)	10 11 12 13	**Σετ εξαρτημάτων μηχανισμού** Kit of parts for gear mechanism
6	a.**ML-009073** (195419) b.**ML-009074** (195425) c.**ML-009075** (195431) d. **ML-009076** (195437)	a. 180 for 1200-1800 (Παραθύρου / Window) b. 210 for 1801-2100 (Πόρτας / Door) c. 240 for 2101-2400 (Πόρτας / Door) d. 270 for 2401-2700 (Πόρτας / Door)	**Γρύλος Μηχανισμού** Gear of mechanism
14		x15	**Βίδες συναρμογής γρύλου** Screws for Gear fitting
8	**ML-009014** (184797)		**Επάνω κλείδωμα μηχανισμου** Top locking point
9	**ML-009013** (184737)		**Κάτω κλείδωμα μηχανισμου** Lower locking point "night vent"
15			**Πόμολο HAUTAU** Handle HAUTAU
17		x2 M5 x 100mm	**Βίδες σπανιολέτας HAUTAU** Screws for handle HAUTAU
16			**Εξωτερική χούφτα** External finger grip
20	**SC-009085** (58-218142)	M5 x 100mm	**Πριτσίνι με σπείρωμα για σπανιολέτα χωρίς χούφτα** Threaded rivet for handle without external fingergrip
18	**ST-002014** (58-187477)		**Στόπερ δίφυλλου** Double successive sash dumber
19	(206074)		**Αποστατικό λαμάκι 0.5mm** Spacer 0.5mm

Το Κιτ Ράουλων HAUTAU Alu-HS 200 & Alu-HS 250 χρησιμοποιείται για ελάχιστο πλάτος φύλλου 650 mm
The HAUTAU Alu-HS 200 & Alu-HS 250 Roller Kit is used for a minimum sheet width of 650mm
Μέγιστο Βάρος για Ανασηκούμενο με 1 Σετ Alu-HS-200= 200Kg
Maximum Weight with 1 Set Alu-HS-200 = 200Kg
Μέγιστο Βάρος για Ανασηκούμενο με 1 Σετ Alu-HS-250= 250Kg
Maximum Weight with 1 Set Alu-HS-250 = 250Kg
Το Κιτ Ράουλων HAUTAU Alu-HS 400 χρησιμοποιείται για ελάχιστο πλάτος φύλλου 1120 mm.
The HAUTAU Alu-HS 400 is used for a minimum sheet width of 1120mm
Μέγιστο Βάρος για Ανασηκούμενο με 1 Σετ Alu-HS-400 (Alu-HS-250 & 2 Extra ράουλα) = 400Kg
Maximum Weight with 1 Set **Alu-HS-400** (Alu-HS-250 + 2 Extra rollers)= 400Kg

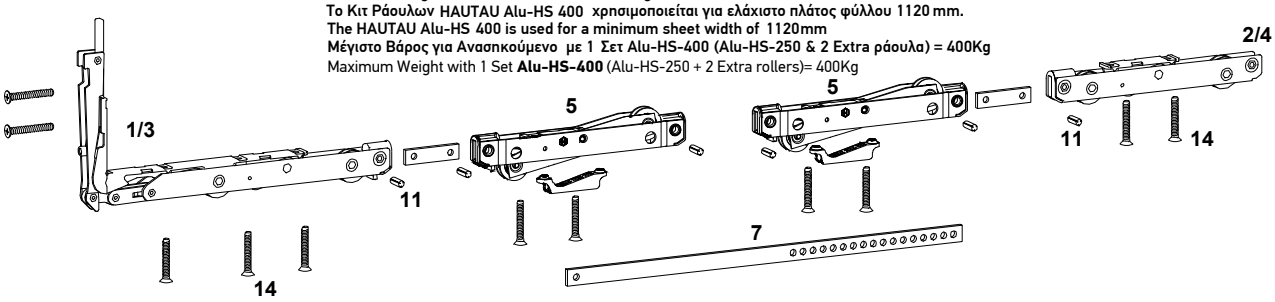

Μηχανισμός Ανασηκούμενου GU 937
Lift & Slide Mechanism GU 937

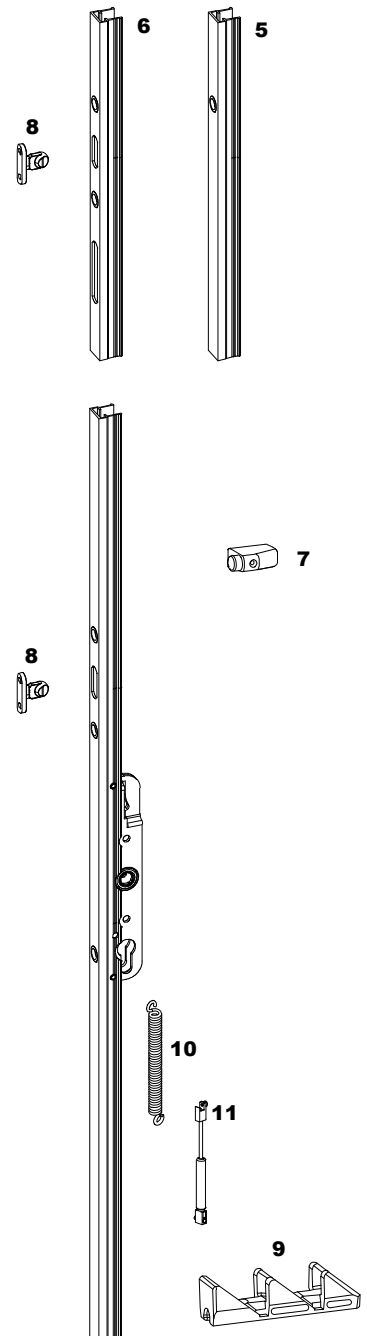

	ΚΩΔΙΚΟΣ CODE	ΠΕΡΙΓΡΑΦΗ DESCRIPTION	
		GU 937 ΜΗΧΑΝΙΣΜΟΣ ΑΝΑΣΗΚΟΥΜΕΝΟΥ / Lift & Slide MECHANISM	
		ΡΑΟΥΛΑ GU 937 / GU 937 ROLLERS	
1	**ML-009103** (K-16721-00-0-1)	**ΚΙΤ ΡΑΟΥΛΩΝ GU 937** SET OF GU 937 ROLLERS	
2	**ML-009336** (K-17759-01-0-1)	**ΣΕΤ 2 ΠΡΟΣΘΕΤΩΝ ΡΑΟΥΛΩΝ** 2 EXTPA ROLLERS	
		ΝΤΙΖΑ ΣΥΝΔΕΣΗΣ ΡΑΟΥΛΩΝ Ø8mm Ø8mm ROLLER CONECTING ROD	
3	**ML-007050** (9-25476-11-0-1)	**ΝΤΙΖΑ ΡΑΟΥΛΩΝ ΓΙΑ ΠΛΑΤΟΣ ΦΥΛΛΟΥ ΑΠΟ 700 ΕΩΣ 1600** GU 937 ROLLER ROD SUITABLE FOR SASH WIDTH FROM 700 TO 1600	
	ML-007051 (9-25476-14-0-1)	**ΝΤΙΖΑ ΡΑΟΥΛΩΝ ΓΙΑ ΠΛΑΤΟΣ ΦΥΛΛΟΥ ΑΠΟ 1601 ΕΩΣ 1850** GU 937 ROLLER ROD SUITABLE FOR SASH WIDTH FROM 1601 TO 1850	
	ML-007052 (9-25476-18-0-1)	**ΝΤΙΖΑ ΡΑΟΥΛΩΝ ΓΙΑ ΠΛΑΤΟΣ ΦΥΛΛΟΥ ΑΠΟ 1851 ΕΩΣ 2350** GU 937 ROLLER ROD SUITABLE FOR SASH WIDTH FROM 1851 TO 2350	
	ML-007053 (9-25476-33-0-1)	**ΝΤΙΖΑ ΡΑΟΥΛΩΝ ΓΙΑ ΠΛΑΤΟΣ ΦΥΛΛΟΥ ΑΠΟ 2351 ΕΩΣ 3300** GU 937 ROLLER ROD SUITABLE FOR SASH WIDTH FROM 2351 TO 3300	
		ΓΡΥΛΟΣ GU 937 / GU 937 ESPAG	
4	**ML-009104** (6-30019-11-0-1)	**ΓΡΥΛΟΣ GU 937 ΓΙΑ ΥΨΟΣ ΦΥΛΛΟΥ ΑΠΟ 830 ΕΩΣ 1250** GU 937 ESPAG SUITABLE FOR SASH HEIGHT FROM 830 TO 1250	
	ML-009337 (6-30019-19-0-1)	**ΓΡΥΛΟΣ GU 937 ΓΙΑ ΥΨΟΣ ΦΥΛΛΟΥ ΑΠΟ 1251 ΕΩΣ 1830** GU 937 ESPAG SUITABLE FOR SASH HEIGHT FROM 1251 TO 1830	
	ML-009105 (6-30019-24-0-1)	**ΓΡΥΛΟΣ GU 937 ΓΙΑ ΥΨΟΣ ΦΥΛΛΟΥ ΑΠΟ 1831 ΕΩΣ 2330** GU 937 ESPAG SUITABLE FOR SASH HEIGHT FROM 1831 TO 2330	
	ML-009106 (6-30019-28-0-1)	**ΓΡΥΛΟΣ GU 937 ΓΙΑ ΥΨΟΣ ΦΥΛΛΟΥ ΑΠΟ 2331 ΕΩΣ 2730** GU 937 ESPAG SUITABLE FOR SASH HEIGHT FROM 2331 TO 2730	
		ΠΡΟΕΚΤΑΣΗ ΥΨΟΥΣ ΓΙΑ GU 934 / 937 ΧΩΡΙΣ ΚΛΕΙΔΩΜΑ GU 934/937 HEIGHT EXTENSION WITHOUT LOCK	
5	**ML-009107** (9-28483-05-0-1)	**ΠΡΟΕΚΤΑΣΗ ΥΨΟΥΣ ΓΡΥΛΟΥ ΧΩΡΙΣ ΚΛΕΙΔΩΜΑ ΑΣΗΜΙ** ESPAG EXTENSION WITHOUT LOCK	
		ΠΡΟΕΚΤΑΣΗ ΥΨΟΥΣ ΓΙΑ GU 934 / 937 ΜΕ ΚΛΕΙΔΩΜΑ 934/937 HEIGHT EXTENSION WITH LOCK	
6	**ML-009108** (6-32030-00-0-1)	**ΠΡΟΕΚΤΑΣΗ ΥΨΟΥΣ ΓΡΥΛΟΥ ΜΕ ΚΛΕΙΔΩΜΑ ΑΣΗΜΙ** ESPAG EXTENSION WITH LOCK	
		ΣΤΟΠΕΡ ΦΥΛΛΟΥ SASH STOPPER	
7	**ML-009109-01** (K-12024-00-0-7)	**ΣΤΟΠΕΡ ΦΥΛΛΟΥ GU 934 / 937 ΛΕΥΚΟ** SASH STOPPER OF GU 934 / 937 WHITE	
	ML-009109-02 (K-12024-00-0-6)	**ΣΤΟΠΕΡ ΦΥΛΛΟΥ GU 934 / 937 ΜΑΥΡΟ** SASH STOPPER OF GU 934 / 937 BLACK	
		ΠΛΑΚΑΚΙΑ ΚΛΕΙΔΩΜΑΤΟΣ LOCKING PLATES	
8	**ML-809006** (6-22648-03 A)	**ΠΛΑΚΑΚΙ ΚΛΕΙΔΩΜΑΤΟΣ ΓΡΥΛΟΥ GU 937** LOCK PLATE FOR GU 937	**2τμχ** / 2 pc
9	**ML-008004** (K-12057-0-1)	**ΠΛΑΚΑΚΙ ΑΕΡΑΓΩΓΟΥ GU 934 / 937** AIR CIRCULATION PLATE FOR GU 934 / 937 BLACK	**1τμχ** / 1 pc
10	**ML-00905** (9-40235-05-0)	**ΕΛΑΤΗΡΙΟ ΤΑΝΥΣΗΣ ΓΙΑ ΦΥΛΛΑ > 200kg** TENSION SPRING FOR SASH WEIGHTS > 200kg	**1τμχ** / 1 pc
11	**ML-00906** (K-19053-00-0)	**ΑΠΟΣΒΕΣΤΗΡΑΣ ΛΑΒΗΣ** HANDLE DAMPER	**1τμχ** / 1 pc
12a	**ML-00908** (K-20186-01-0)	**ΑΝΥΨΩΤΙΚΟ ΓΙΑ ΒΑΡΟΣ ΦΥΛΛΟΥ ΕΩΣ 200kg** LIFT UNIT FOR SASH WEIGHTS UP TO 200kg	**1τμχ** / 1 pc
12b	**ML-00909** (K-19053-00-0)	**ΑΝΥΨΩΤΙΚΟ ΓΙΑ ΒΑΡΟΣ ΦΥΛΛΟΥ ΕΩΣ 400kg** LIFT UNIT FOR SASH WEIGHTS UP TO 400kg	**1τμχ** / 1 pc

Το Κιτ Ράουλων GU 937 (1) χρησιμοποιείται για ελάχιστο πλάτος φύλλου 700 mm
The GU 937 Kit is used for a minimum sheet width of 700mm
Το Κιτ Ράουλων GU 937 (1) σε συνεργασία με τα 2 Ράουλα (2) χρησιμοποιείται για ελάχιστο πλάτος φύλλου 1210 mm
The GU 937 Kit (1) and 2 Extra Rollers (2) is used for a minimum sheet width of 1210mm
Μέγιστο Βάρος για Ανασηκούμενο με 1 Σετ = 200Kg
Maximum Weight for Lift and Slide System with1 Set = 200Kg
Μέγιστο Βάρος για Ανασηκούμενο με 1 Σετ & 2 Ράουλα = 400Kg
Maximum Weight for Lift and Slide System with1 Set and 2 extra Rollers = 400Kg

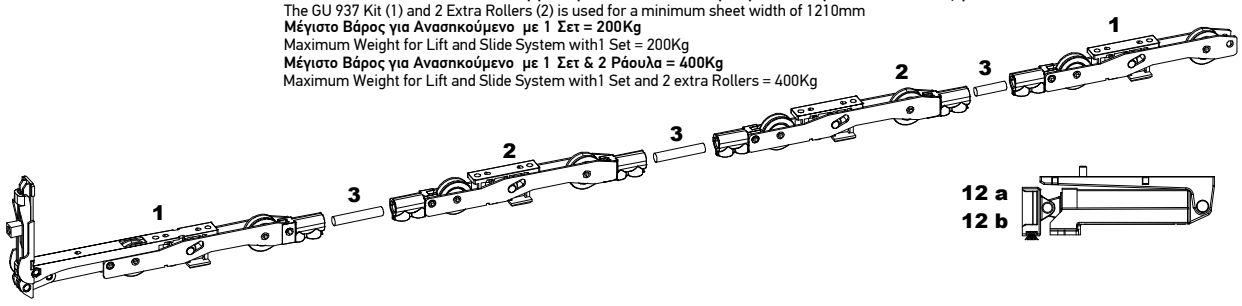

GA-004007 (FL-01)

Ε.Ρ.D.M. Λάστιχο Κάλυψης Οδηγών
E.P.D.M. Cover Gasket for Rails

GA-004006 (ENS-7)

Ε.Ρ.D.M. Λάστιχο για Μπινί TH 8045
E.P.D.M. Gasket for Profile TH 8045

GA-12405

Ε.Ρ.D.M. Λάστιχο Κάλυψης του TV 12307
E.P.D.M. Gasket for TV 12307

GA-80404

Ε.Ρ.D.M. Λάστιχο Για Προφίλ TV 80305
E.P.D.M. Gasket For TV 80305

GA-004010 (OL-1)

Ε.Ρ.D.M. Λάστιχο για Μπινί TV 80301
E.P.D.M. Gasket for Profile TV 80301

GA-12423

Ε.Ρ.D.M. Λάστιχο για TV 80305
EP.D.M. Gasket for TV 80305

GA-12904

Λάστιχο Γάντζων Επαλλήλου (TPV& COEX)
Gasket for Interlock Profiles (TPV & COEX)

GA-80410

Για Γωνιακή Κατασκευή/
For Corner Structure

Ε.Ρ.D.M. Λάστιχο Γωνιακής Κατασκευής
E.P.D.M. Gasket For Angular Construction

GA-004016 (PS-35)

Μπαίνει σε όλες τις πλευρές εκτός την επάνω
For every side of the sash except the top side

Ε.Ρ.D.M. Λάστιχο Ανασηκούμενου Φύλλου Τζαμιού
E.P.D.M. Gasket for Lift & Slide Glass Sash

GA-80405

Για φύλλα σε οδηγούς ύψους 34 & 42mm
For glass sashes on 34 & 42mm rails

Ε.Ρ.D.M. Λάστιχο για επάνω πλευρά ανασηκούμενων φύλλων τζαμιού
E.P.D.M. Gasket for Top Horizontal Side of Lift & Slide

GA-004026 (ST-66)

Ε.Ρ.D.M. Λάστιχο Αποστατικού PP-803003
E.P.D.M. Rubber Weather Stripe for PP-803003

GA-004005 (BL-05)

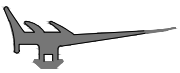

Ε.Ρ.D.M.Λάστιχο Τζαμιού Κουμπωτό
E.P.D.M. Glazing Gasket

GA-12407 ΕΩΣ GA-12412

GA-12407	2mm
GA-12408	3mm
GA-12409	4mm
GA-12410	5mm
GA-12411	6mm
GA-12412	7mm

Λάστιχο Τζαμιού Σφήνα (E.P.D.M): 2-7mm
Glass Weatherstripes (E.P.D.M.): 2-7mm

GA-004024 (SF-8) & GA-004028(SF-10)

GA-004024	8mm
GA-004028	10mm

Λάστιχο Τζαμιού Σφήνα (E.P.D.M): 8 & 10mm
Glass Weatherstripes (E.P.D.M.): 8 & 10mm

BR-009007 ΕΩΣ BR-009046

BR-009043	5mm
BR-009044	6mm
BR-009045	7mm
BR-009046	8mm
BR-009007	12mm

Βουρτσάκι
Brush

Σημείωση:
Στον πίνακα παρουσιάζονται τα θεωρητικά πάχη των υαλοπινάκων που θα μπορούσαν να χρησιμοποιηθούν. Στους διπλούς υαλοπίνακες μπορούν να γίνουν πολλοί συνδυασμοί όσον αφορά το συνολικό πάχος τους. Ανάλογα με τις απαιτήσεις του πελάτη, υπάρχουν στην αγορά υαλοπίνακες οι οποίοι προσφέρουν πολύ καλή θερμομόνωση και ηχομόνωση.

Προσοχή:
Για τη στεγανοποίηση των υαλοπινάκων, τόσο στην εξωτερική όσο και στην εσωτερική πλευρά του κουφώματος, δεν προτείνεται η χρήση σιλικόνης.

Note:
The table shows the theoretically width for the glasses that can use.There can be many combinations for the total thickness of the glass. Also you can use 2 clips together in order to have the maximum thickness of glass. By the customers requirements, there are glasses at the market that offers very good thermal insulation and sound reduction.

Attention:
For the sealant of the glasses either inside or outside from the frame, use of silicone is not recommented.

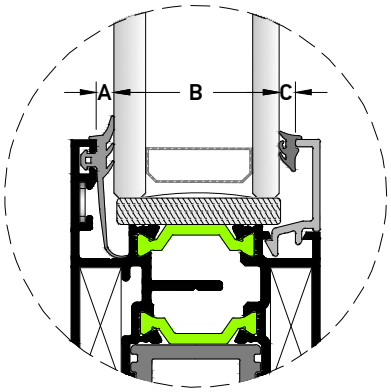

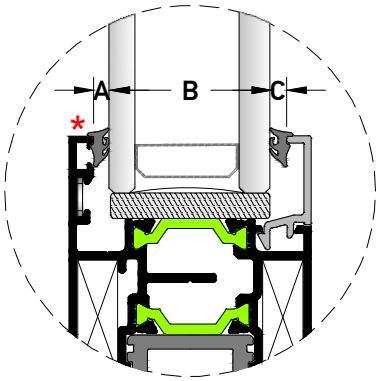

TOTAL SPACE	OUTSIDE		GLASS	INSIDE	
(mm)	CODE	A (mm)	B (mm)	C (mm)	CODE
37	GA-12408	3	30*	4	GA-12409
37	GA-004005	3	29	5	GA-12410
37	GA-004005	3	28	6	GA-12411
37	GA-004005	3	27	7	GA-12412
37	GA-004005	3	26	8	GA-004024
37	GA-004005	3	24	10	GA-004028

(mm)	ΚΩΔ./ CODE	A (mm)	B (mm)	C (mm)	ΚΩΔ./ CODE
33	GA-004005	3	28	2	GA-12407
33	GA-004005	3	27	3	GA-12408
33	GA-004005	3	26	4	GA-12409
33	GA-004005	3	25	5	GA-12410
33	GA-004005	3	24	6	GA-12411
33	GA-004005	3	23	7	GA-12412
33	GA-004005	3	22	8	GA-004024
33	GA-004005	3	20	10	GA-004028

* **Για τζάμι πάχους 30mm προτείνεται η τοποθέτηση σφήνας GA-12408 (3mm) & GA-12409 (4mm).**
Τα νούμερα δεν είναι απόλυτα.

* Glass Weatherstripes GA-12408 (3mm) & GA-12409 (4mm) are recommended for Glass 30mm.
Numbers are not absolute

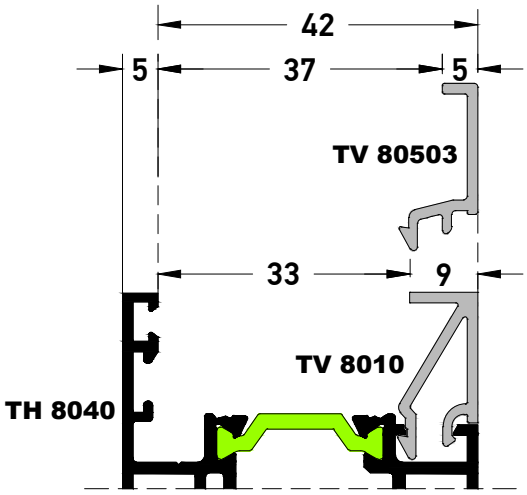

Θέση τοποθέτησης αποστατικών στον υαλοπίνακα
Wedges positioning on the glass Sash

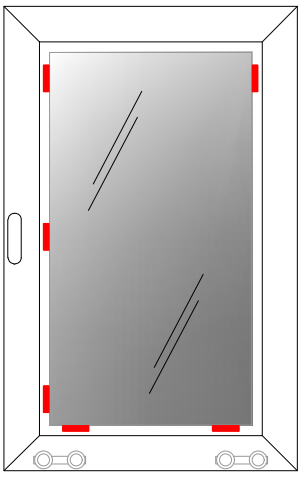

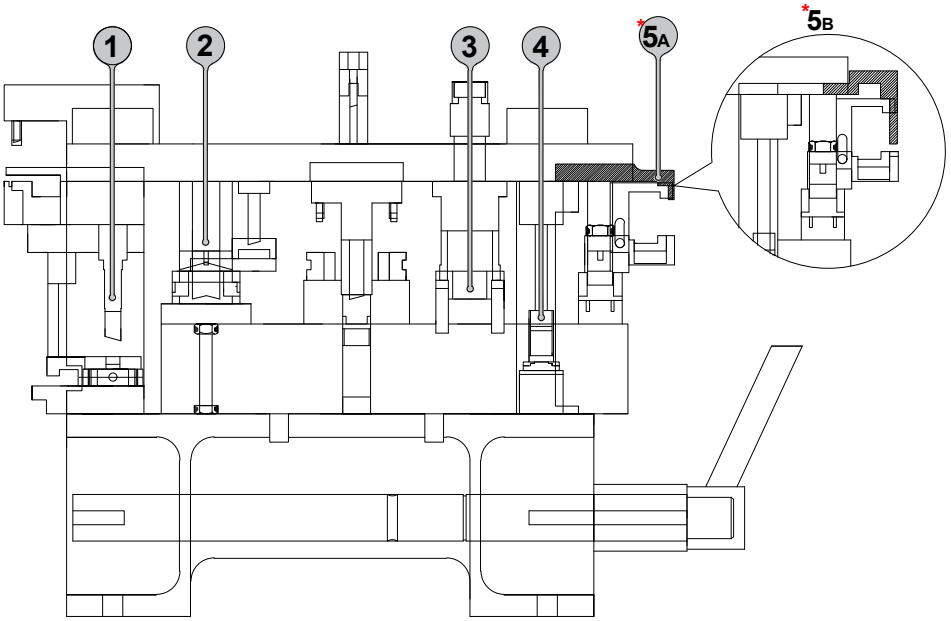

Κοπτικό "A": Άνοιγμα νεροχύτη οδηγών:
TH 8022, TH 8023, TH 8024, TH 8025, TH 80101
Tool "A": Opens weep hole for the following rails:
TH 8022, TH 8023, TH 8024, TH 8025

Κοπτικό "B": Άνοιγμα νεροχύτη οδηγών:
TH 80109, TH 80110, TH 80111, TH 80113, TH 80114
Tool "B": Opens weep hole for the following rails:
TH 80109, TH 80110, TH 80111, TH 80113, TH 80114

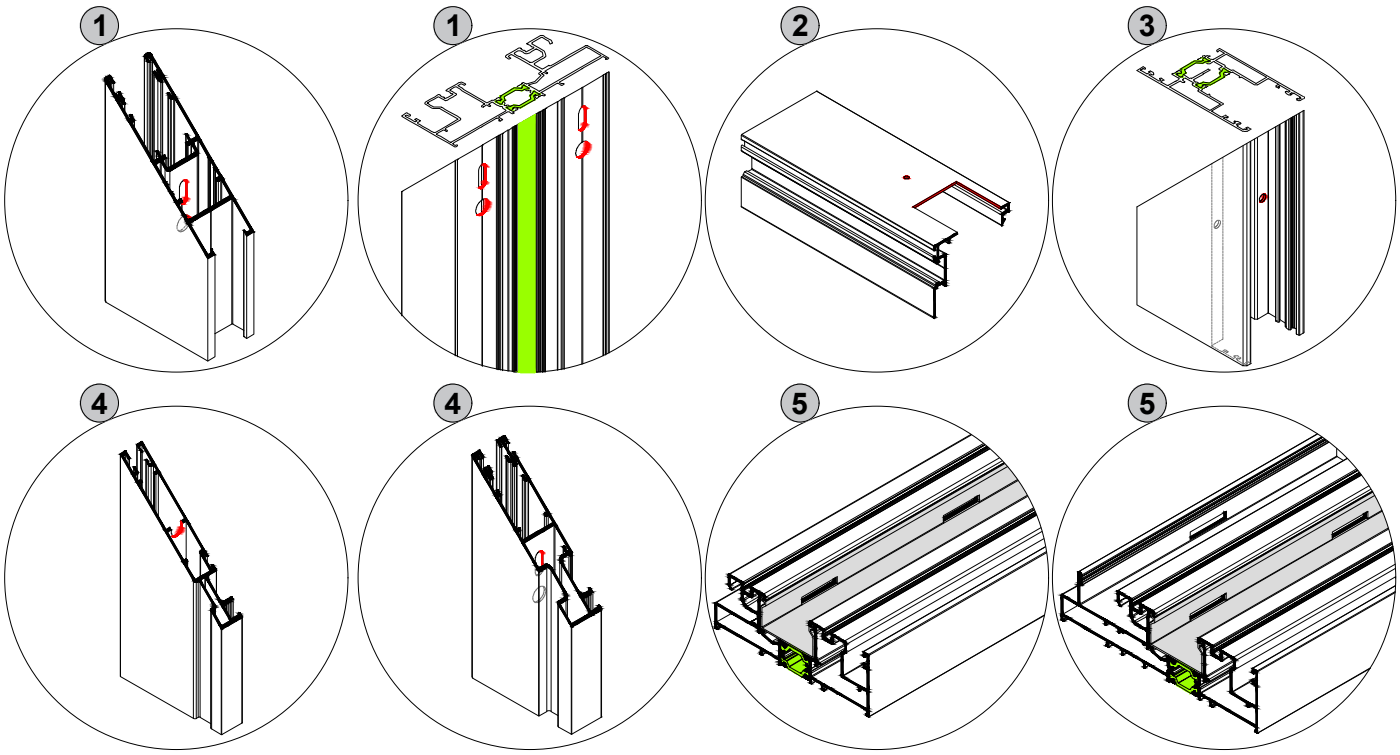

1. **Χάντρωμα φύλλου και κάσας για τοποθέτηση γωνιών συνδέσεως CJ-006005, CJ-006014 & CJ-007003**
   Punching tool for rail and sash corner joints CJ-006005, CJ-006014 & CJ-007003
2. **Χάντρωμα γάντζου επαλλήλου TV 8006, TV 80505**
   Punching tool for Interlock TV 8006, TV 80505
3. **Χάντρωμα φύλλου TH 8040**
   Punching tool for TH 8040
4. **Χάντρωμα φύλλων σήτας για γωνίες CJ-006017 & CJ-00788**
   Punching tool for insect screen sash corner joints CJ-006017 & CJ-00788

*5. **Χάντρωμα για νεροχύτη οδηγών**
   Punching tool for rail's weep hole

Για την σωστή κατεργασία των προφίλ φροντίζουμε να λιπαίνουμε συχνά τα κοπτικά εργαλεία.
For the correct and safe use of punching machine we care to lubricate the cutting tools often.

MC-80207

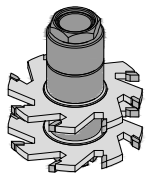

Ξελούρισμα Φύλλου Τζαμιού για Γάντζο 25mm
Glass Sash Milling for 25mm Interlock

MC-80405

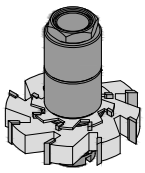

Ξελούρισμα Γάντζου 25mm & 50mm
Milling for 25mm Interlock & 50mm

MC-80406

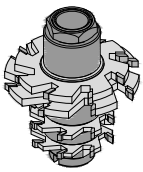

Ξελούρισμα TV 80403 για Επάλληλο με Σταθερό
Milling of TV 80403 for Fix & Slide System

PS-14

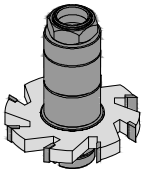

Ξελούρισμα Μπινί Σήτας TV 8008
Milling for TV 8008 profile

PS-15

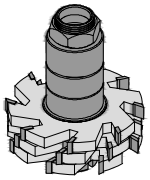

Ξελούρισμα Μπινί Τζαμιού TH 8045
Milling for TH 8045 profile

PS-16

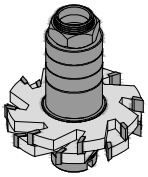

Ξελούρισμα Μπινί Παντζουριού TV 8007
Milling for TV 8007 profile

2291

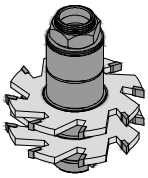

Ξελούρισμα Προφίλ TV 2266
Milling for TV 2266 profile

MC-80906

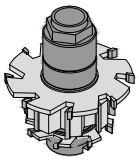

Ξελούρισμα Φύλλου Τζαμιού TH 8040
Mill Disc for Glass Sash TH 8040

Για την παραγγελία των ανωτέρω δίσκων κοπής απευθυνθείτε στο τμήμα εξαρτημάτων.
For the above milling disk tools contact the accessories department.

DP-00133

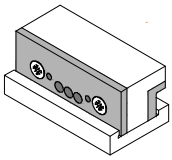

Καλίμπρα Νεροχυτών σε Οδηγούς
Drilling Guide for Water Drainage

UN-80907

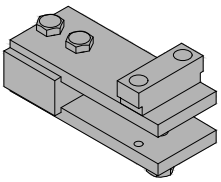

Καλίμπρα Στενού Γάντζου 25mm & 50mm
Drilling Guide for Interlock 25mm & 50mm

PM-00902

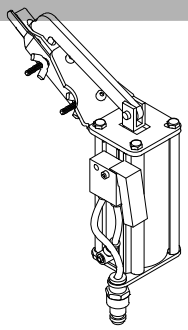

Πρεσάκι Χειρός για Γωνίες Συνδέσεως (Cal)
Punching Machine for Corner Joint (Cal)

UN-80620

Βαφή - Paint
01 | 02
RAL 9005 / RAL 9010

6 μέτρα-meter

Με διαμόρφωση για απορροή υδάτων
With drainage gaps along the entire length

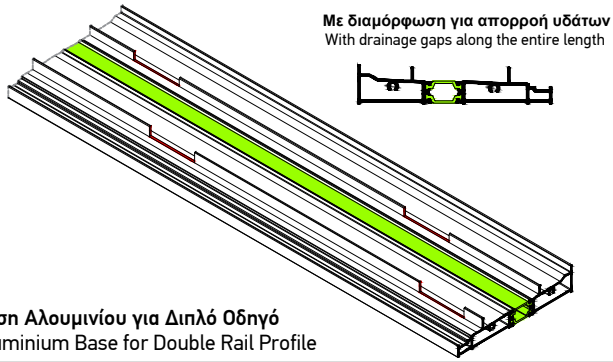

Βάση Αλουμινίου για Διπλό Οδηγό
Aluminium Base for Double Rail Profile

UN-80621

Βαφή - Paint
01 | 02
RAL 9005 / RAL 9010

6 μέτρα-meter

Με διαμόρφωση για απορροή υδάτων
With drainage gaps along the entire length

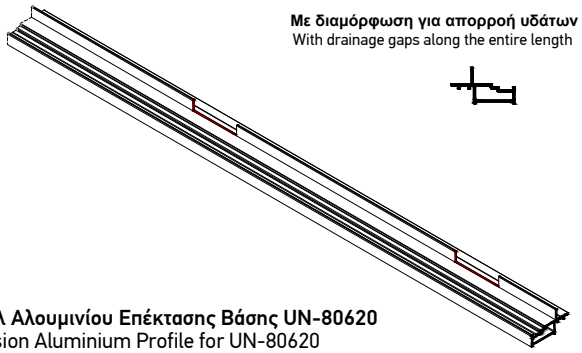

Πρόφιλ Αλουμινίου Επέκτασης Βάσης UN-80620
Expansion Aluminium Profile for UN-80620

UN-80625

Βαφή - Paint
01 | 02
RAL 9005 / RAL 9010

6 μέτρα-meter

Με διαμόρφωση για απορροή υδάτων
With drainage gaps along the entire length

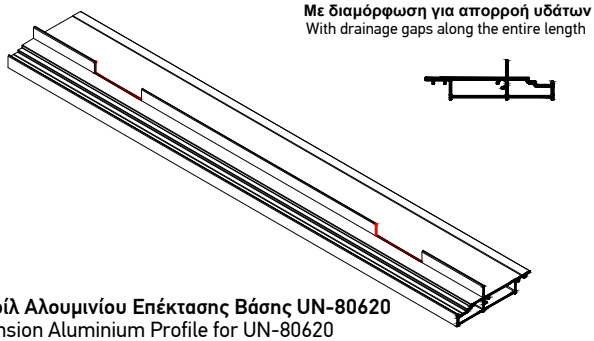

Προφίλ Αλουμινίου Επέκτασης Βάσης UN-80620
Expansion Aluminium Profile for UN-80620

PA-80706

Χρώμα - Color
RAL 9005 MAT

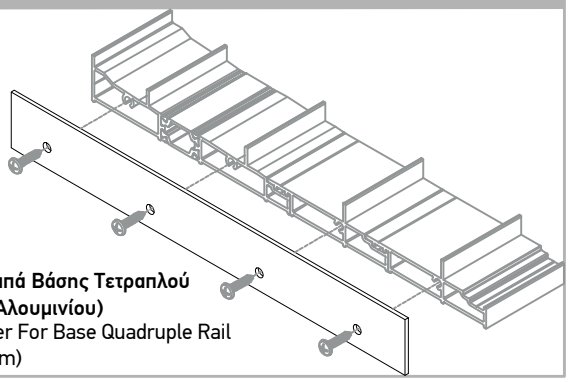

Πλαϊνή Ταπά Βάσης Τετραπλού Οδηγού (Αλουμινίου)
Side Cover For Base Quadruple Rail (Aluminium)

PA-80705

Χρώμα - Color
RAL 9005 MAT

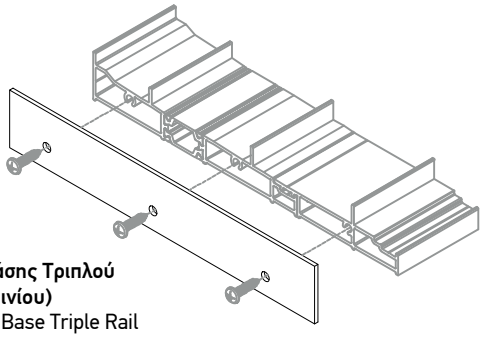

Πλαϊνή Ταπά Βάσης Τριπλού Οδηγού (Αλουμινίου)
Side Cover For Base Triple Rail (Aluminium)

PA-80700

Χρώμα - Color **02**
RAL 9005 MAT

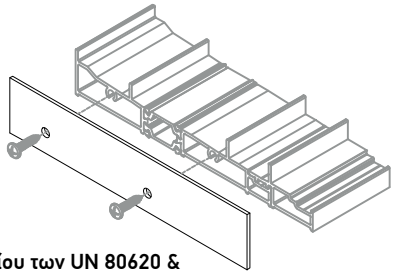

Πλαϊνή Ταπά Αλουμινίου των UN 80620 & UN 80621 για Οδηγό TH 80120
Side Aluminium Cover of UN 80620 & UN 80621 for TH 80120 Rail

PA-80702

Χρώμα - Color **02**
RAL 9005 MAT

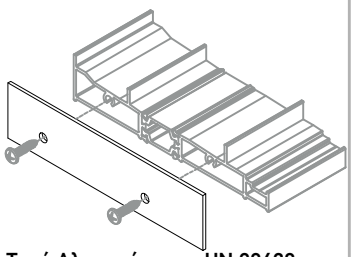

Πλαϊνή Ταπά Αλουμινίου των UN 80620 για Οδηγό TH 80110
Side Aluminium Cover of UN 80620 for TH 80110 Rail

PA-80701

Χρώμα - Color **02**
RAL 9005 MAT

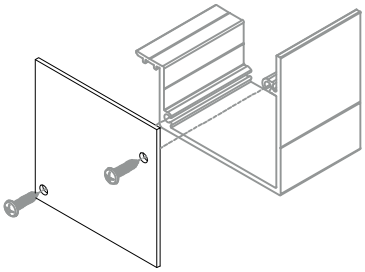

Πλαϊνή Τάπα Αλουμινίου του TV 80612
Side Aluminium Cover for TV 80612

PA-80710

Χρώμα - Color
RAL 9005 MAT

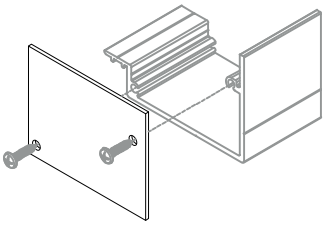

Πλαϊνή Τάπα Αλουμινίου του TV 80614
Side Aluminium Cover for TV 80614

00=Άβαφο-Unpainted, **01=Λευκό**-White, **02=Μαύρο**-Black, **03=Ασημί**-Silver, **04=Καφέ**-Brown, **05=Μπρονζέ**-Bronze, **06=Γκρι**-Grey,
07=Ανοδίωση-Anodized, **08=Νίκελ**-Nickel, **10=Μαύρη ανοδίωση**-Black Anodized, **11=Χρώμιο**-Chrome, **12=Νίκελ ματ**-Nickel mat, **13=Χρώμιο ματ**-Chrome mat

AS-80721

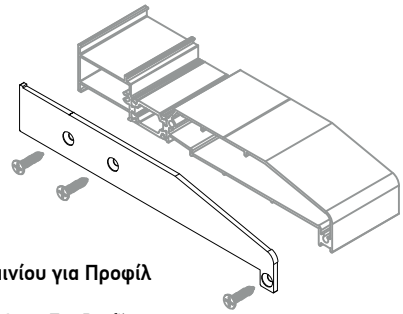

Ζεύγος Ταπών Αλουμινίου για Προφίλ TH 80105
Aluminium Pair Cover Caps For Profile TH 80105

AS-80722

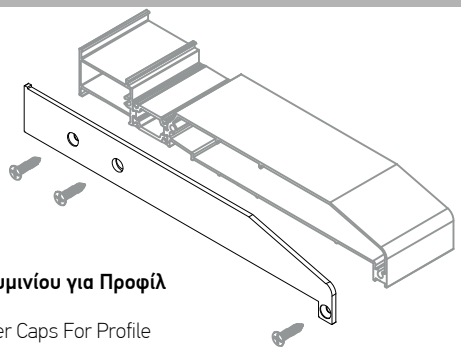

Ζεύγος Ταπών Αλουμινίου για Προφίλ TH 80106
Aluminium Pair Cover Caps For Profile TH 80106

PA-00702

Βαφή στο χρώμα του κουφώματος
Painted in the same colour as window profiles

Ζεύγος
Pair

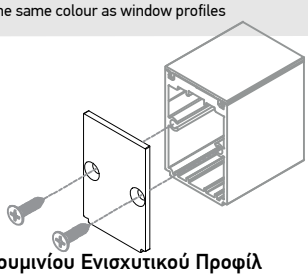

Τάπα Αλουμινίου Ενισχυτικού Προφίλ TV 00628
Aluminium Cover for Reinforcement Profile

UN-80717

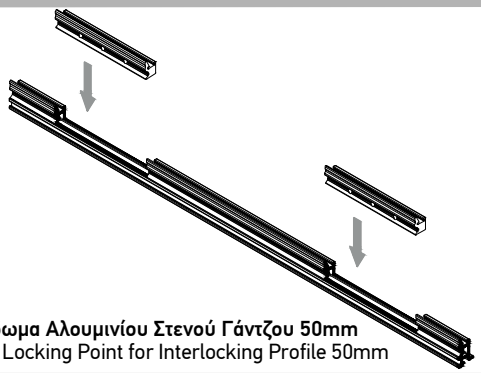

Ενυσχιτικό Κλείδωμα Αλουμινίου Στενού Γάντζου 50mm
Aluminium Extra Locking Point for Interlocking Profile 50mm

PG-15212

Σύνδεση με σωλήνα Ø50mm
Connection with Ø50mm water pipe

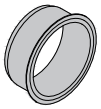

Πλαστικός Αντάπτορας Σύνδεσης Σωλήνα
Plastic Water Pipe Fitting Accessory

PG-80215

Σύνδεση με σωλήνα Ø32mm
Connection with Ø32mm water pipe

Πλαστικός Αντάπτορας Σύνδεσης Σωλήνα
Plastic Water Pipe Fitting Accessory

LF-15622

Βαφή στο χρώμα του κουφώματος
Painted in the same colour as the window profiles

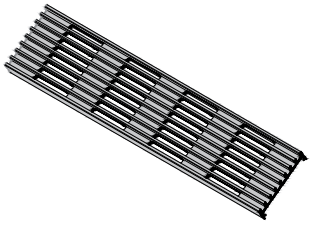

Σχάρα Απορροής Υδάτων (Αλουμινίου)
Grate for Water Drainage (Aluminium)

Οδηγίες Κατασκευής Κουφωμάτων
Instructions for the Casement's Constructions

-Ο αλουμινοκατασκευαστής θα πρέπει να γνωρίζει την γκάμα των προφίλ, τις δυνατότητες αυτών και να ενημερώνεται για τις εξελίξεις και τα νέα προϊόντα από το site της εταιρείας.

-Να δίνει λύσεις και να προτείνει την κατάλληλη κατασκευή για κάθε περίπτωση.

-Να επιλέγει τις κατάλληλες διατομές προφίλ που καλύπτουν τις απαιτήσεις του έργου, βάσει των διαγραμμάτων αντοχής των τεχνικών καταλόγων.

-Να κατασκευάζει και να τοποθετεί την κατάλληλη ψευτόκασα, ανάλογα με τον τύπο του κουφώματος.

-Να κόβει και να χαντρώνει σωστά τα προφίλ και να προστατεύει αυτά στα σημεία τομής με αντιδιαβρωτικά υλικά για την αποφυγή διάβρωσης.

-Να τοποθετεί στεγανοποιητικά υλικά στα φάλτσα των προφίλ κατά την συναρμογή, ώστε να δημιουργεί στεγανά και να οδηγεί το νερό στο εξωτερικό μέρος του κουφώματος διαμέσου των νεροχυτών.

-Να υπολογίζει πάντοτε ένα κενό 5mm (ελάχιστο) από κάθε πλευρά μεταξύ ψευτόκασας και κουφώματος, για την εύκολη τοποθέτηση και ευθυγράμμιση του κουφώματος και παράλληλα για καλύτερη μόνωση με την εισχώρηση του στεγανοποιητικού υλικού στο εσωτερικό του διάκενου.

-Να τοποθετεί ουδέτερη σιλικόνη στο κάτω μέρος του κουφώματος, μεταξύ προφίλ και μαρμάρου, ώστε να απαγορεύει την είσοδο νερού στο εσωτερικό μέρος του κτιρίου.

-Να δημιουργεί πάντοτε τους απαραίτητους νεροχύτες, με βάση την γεωγραφική περιοχή και θέση του κουφώματος για καλύτερη στεγανοποίηση και να ανοίγει οπές για την απορροή των επικαθίσεων στο κάτω μέρος κάθε φύλλου παντζουριού για την αποφυγή διάβρωσης.

-Να χρησιμοποιεί πάντοτε τα εξαρτήματα-μηχανισμούς που αναφέρονται στους τεχνικούς καταλόγους και να χρησιμοποιεί την κατάλληλη κόλα συγκόλλησης ανάλογα το υλικό (λάστιχο epdm, πλαστικό pvc, κ.λ.π.) για την μεταξύ τους συναρμογή, ή συγκόλληση με το προφίλ για διασφάλιση στεγάνωσης της κατασκευής.

-Να τακάρει σωστά τους υαλοπίνακες του κουφώματος για την σωστή λειτουργία του και να στερεώνει την κατασκευή στην τοιχοποιία με βίδες ανοξείδωτες ή γαλβανιζέ για αποφυγή διάβρωσης όπως αναφέρουν οι τεχνικοί κατάλογοι.

-Στα θερμομονωτικά συστήματα, σε περιπτώσεις υψηλής ηλιοφάνειας με έντονη ηλιακή ακτινοβολία, επί βαμμένων σκουρόχρωμων αποχρώσεων ενδέχεται να εμφανιστεί γραμμική διαστολή στην εξωτερική πλευρά του φύλλου για το ισόχρονο της διάρκειας του φυσικού φαινομένου.

-The aluminum-constructor should always know the profile gamut and their abilities.

-He has to provide solutions and give the right construction details/requirments in every project.

-To select the appropriate profile sections that meet the requirements of the project, based on the strength diagrams found in the technical catalogs.

-He also has to construct and put the right subframe based on the type of casement.

-He has to cut and mill the profile the right way and of course treat all these points of joint with anticorrosive materials, providing protection from corrosion.

-Place sealants on the profile flanges during assembly to create a seal and direct water to the exterior of the frame through the weep holes.

-Always calculate a gap of 5mm (minimum) on each side between the subframe and the frame, for easy installation and alignment of the frame and at the same time for better insulation with the addition of the sealing material inside the gap.

-During placement, put silicone at the bottom side between the subframe and the marble, in order to avoid water leaks.

-Construct all the necessary water weep holes, according to the position of casement. Create openings in order to flow out the sediments from the bottom side of every shutter sash, providing protection from corrosion.

-Use only the correct accessories, as published in the catalogues and use the appropriate welding adhesive depending on the material (epdm rubber, pvc plastic, etc.) for their joint, or welding with the profile to ensure waterproofing of the structure.

-To properly support the glass panes of the configuration for its proper operation and to fasten the construction to the masonry with stainless steel or galvanized screws to prevent corrosion as stated in the technical catalogs.

-In thermal break systems, in cases of heat with intense sunlight, on painted dark shades, linear expansion may appear on the outer side of the sash for the duration of the natural phenomenon.

Οδηγίες Κατασκευής Κουφωμάτων
Instructions for the Casement's Constructions

Για την αντιμετώπιση του παραπάνω φυσικού φαινομένου, προτείνεται η τοποθέτηση ενισχυτικών προφίλ (στην εσωτερική πλευρά), στα ύψη των φύλλων που εμφανίζεται το τόξο. Επιπρόσθετα για περεταίρω βελτίωση του φαινομένου προτείνεται η χρήση στα ανοιγόμενα συστήματα, ενισχυμένου πάνελ (π.χ. πάνελ με κόντρα πλακέ θαλάσσης) ή ενισχυμένου υαλοπίνακα laminated από την μέσα πλευρά της κατασκευής ή/και κλειδαριάς πολλαπλών σημείων(γραναζωτή) με κωνικές γλώσσες. Επίσης στα συρόμενα συστήματα η χρήση ενισχυμένου υαλοπίνακα laminated από την μέσα πλευρά της κατασκευής. Το φαινόμενο περιορίζεται όταν υπάρχει επαρκής σκίαση ή όταν τα κουφώματα είναι βαμμένα σε ανοιχτόχρωμες αποχρώσεις και μεταβάλλεται ανάλογα τον προσανατολισμό της κατασκευής.

-Τέλος, να ζητά τη βοήθεια των τεχνικών της εταιρείας στην περίπτωση μιας δύσκολης κατασκευής για την αποφυγή προβλήματος.

To deal with the above natural phenomenon, it is recommended to place reinforcing profiles (on the inside), at the heights of the sashes where the arc appears. Moreover, for further improvement of the phenomenon, the use of reinforced panel (for example sea plywood) or reinforced laminate glass pane on the internal part of the structure or/and security multipoint lock with conical hook bolts is suggested for opening systems. The use of reinforced laminate glass pane on the internal part of the structure is also suggested for sliding systems. The intensity of the phenomenon is restricted when there is enough shading or when the casement windows are painted in light-colored hues and it is changing according to the location of the structure.

-Never hesitate to ask for assistance from our technical advisors any time.

Οδηγίες Συντήρησης Κουφωμάτων
Instructions Concerning the Casement's maintenance

-Ο τακτικός καθαρισμός των βαμμένων προφίλ θα διατηρήσει τη βαφή σε ικανοποιητική κατάσταση.

-Ο καθαρισμός είναι αναγκαίος όταν οι επικαθίσεις σκόνης ή άλλων ρύπων είναι εμφανείς στην επιφάνεια τους και θα πρέπει να γίνεται με νερό και ελαφρύ απορρυπαντικό, το pH των οποίων θα πρέπει να είναι 5,5 - 8. Το περιοδικό καθάρισμα θα πρέπει να γίνεται με σφουγγάρι και νερό που περιέχει ουδέτερο διαβρεκτικό παράγοντα, ακολουθούμενο από ξέβγαλμα με καθαρό νερό.

-Τα προϊόντα καθαρισμού πρέπει να μην προσβάλουν την επιφάνεια ούτε να αλλάζουν την εμφάνισή της. Σκληρό σφουγγάρι, σύρμα ή διαλυτικά καθαριστικά βλάπτουν την εμφάνιση, ενώ σημαντικό παράγοντα αποτελεί και η περιοχή στην οποία βρίσκεται η οικοδομή.

-Ειδικά στις βιομηχανικές και παραθαλάσσιες περιοχές η συχνότητα καθαρισμού πρέπει να είναι αντίστοιχη της συχνότητας επικάθισης των διαφόρων ρύπων ή αλάτων αντίστοιχα, λόγω της έντονης διαβρωτικής επίδρασής τους. Επισημαίνεται ότι οικοδομικά αλκαλικά υλικά, όπως τσιμέντο, ασβέστης και γύψος, δεν θα πρέπει να μένουν προσκολλημένα στη βαφή. Επίσης, πρέπει να αποφεύγεται η επικόλληση διαφόρων μη εγκεκριμένων σελοτέιπ απευθείας στη βαφή.

-Το φιλμ προστασίας που τοποθετείται στο εργοστάσιο με το πέρας της παραγωγής, είναι κατάλληλο για χρήση. Προσοχή: αμέσως μετά την τοποθέτηση του συστήματος πρέπει να αφαιρείται, γιατί η έκθεση του στον ήλιο θα δημιουργήσει αισθητική αλλοίωση.

-Εκτός από τον καθαρισμό της εξωτερικής επιφάνειας, ο καθαρισμός των εσωτερικών στοιχείων του κουφώματος, όπως ελαστικά, βουρτσάκια, μηχανισμοί κλπ. διαδραματίζει πολύ σημαντικό ρόλο για την διασφάλιση σωστής λειτουργίας της κατασκευής.

-Ιδιαίτερα τα κινητά μέρη των μηχανισμών της κατασκευής θα πρέπει να λιπαίνονται σε τακτά χρονικά διαστήματα για τη σωστή λειτουργία.

-Η τήρηση όλων των παραπάνω καθώς και η χρήση της ειδικής κόλλας στα σημεία που η βαφή, λόγω της κατεργασίας των προφίλ, έχει καταστραφεί, θα βοηθήσουν στο να διατηρηθεί η αρχική στιλπνότητα της βαφής και να αποφευχθούν πιθανά προβλήματα διάβρωσης.

-The regular cleaning of painted profile surfaces will keep them in satisfactory condition.

-Cleaning is considered necessary when dust and pollution are evident on the surface of the profile and should be done by using a soft sponge and a mixture of water and cleaning-product with a pH of 5.5-8, followed by washing with clean water.

-The cleaning products should not affect the surface or change its appearance, therefore hard sponge, sponge of wire, or diluters must be avoided. The frequency of cleaning depends on the location of the construction and the desired appearance.

-Especially in industrial and coastal areas, the frequency of cleaning should be proportional to the deposits of dirt or salts on the profile's surface, which are corrosive. We would like to point out that alkaline material, such as cement, lime, and gypsum should not stay adhered to the surface. Also not approved tapes should not be stuck directly on the painted surface.

-The protective film, which is put on when the profile leaves the production line, should be removed after casement installation, because its exposure to the sunlight could cause defects to the surface.

-Apart from cleaning the outer surface, in order to ensure the proper operation of the structure its required to clean the profile's internal elements, such as tires, brushes, mechanisms, etc.

-Especially the moving parts of the construction mechanisms should be lubricated at regular intervals for proper operation.

-Strict adherence to the instruction mentioned above, in combination with the use of a special glue directly to the points where the paint is scratched during the works, will keep the shiny appearance and strength of the profile, by avoiding as well, any possible problems of corrosion.

Γεωμετρικά Χαρακτηριστικά
Geometrical Characteristics

Διαστάσεις
Για μια κρίσιμη ονομαστική διάσταση 50mm δίνεται ανοχή (+/-)0.40mm που σημαίνει ότι η διάσταση αυτή μπορεί να κυμανθεί από 49.60 έως 50.40mm.

Ευθύτητα
Για μια βέργα μήκους 6m δίνεται επιτρεπόμενο βέλος 3mm. Ο έλεγχος μπορεί να γίνει στηρίζοντας τη βέργα στις δύο άκρες της επάνω σε ένα επίπεδο πάγκο, έτσι ώστε η απόκλιση να περιοριστεί λόγω του βάρους της. Τότε, το βέλος στη μέση της βέργας δεν πρέπει να ξεπερνά τα 3mm.

Στρέβλωση (Πέτσικο)
Για ένα προφίλ μεσαίων διαστάσεων δίνεται ανοχή στρέβλωσης 2mm στην άκρη βέργας μήκους 5-6m. Για να ελεγχθεί η στρέβλωση, πρέπει η βέργα να τοποθετηθεί σε επίπεδο πάγκο, να κρατηθεί εφαπτόμενη η πλευρά του προφίλ στη μια άκρη και να μετρηθεί η απόκλιση του πάγκου στην άλλη άκρη της βέργας.

Βάρος των προφίλ
Το βάρος των προφίλ είναι θεωρητικό και βασίζεται στις διαστάσεις των προφίλ με τις ανοχές σύμφωνα με EN12020-2. Επίσης στο αναγραφόμενο βάρος των προφίλ δεν περιλαμβάνεται το βάρος της βαφής.

Dimensions
For a critical dimension of 50mm there is no tolerance of (+/-) 0.40mm, which means that the dimension varies from, 49.60 to 50.40mm.

Straightness
For a piece of metal 6m length the maximum swept allowed is 3mm. The check can be done by supporting the piece of metal on its two edges on a stable plane table, in a way that its variation will be restricted by its weight. Then, the maximum swept in the middle of the piece should not exceed 3mm.

Bending
For the medium dimensions profile the bending tolerance is 2mm at the edge of a 5-6 m long piece of metal. To check the bending, the piece of metal has to be put on a stable level table, one edge of the profile must be kept attached to the table's edge and the variation must be measured, from the table's level at the other end of the profile.

Weight of Profiles
The weight of profile is theoretical and it is based on profiles dimensions with tolerance according to EN12020-2. Also the stated weight of profiles does not include the weight of paint.

Ηλεκτροστατική Βαφή
Electrostatic Paint

Όψη-Εμφάνιση
Η επικάλυψη των σημαντικών επιφανειών πρέπει να εξετάζεται από την σωστή οπτική γωνία, από απόσταση 2 m (οι προδιαγραφές της QUALICOAT αναφέρουν απόσταση 3m). Διάφορα ελαττώματα στην επιφάνεια, δεν πρέπει να είναι ορατά από αυτήν την απόσταση.

Look-Appearance
The covering of important surfaces must be examined under the correct visual angle from 2m distance (The QUALICOAT'S specifications rebates 3m distance). Various defects in the surface should not be visible from that distance.

1.6 Υπολογισμοί Αντοχής
Static Diagrams

Παράδειγμα Ανάγνωσης Διαγράμματος
Example for Understanding the Diagram

Τα διαγράμματα μας δείχνουν τις μέγιστες διαστάσεις (πλάτος & ύψος φύλλου) σε 4 διαφορετικές ανεμοπιέσεις
The diagrams show the maximum dimensions (width & sash height) in 4 different wind loads

1. 0.04N/cm² 92Km/h
2. 0.06N/cm² 113Km/h
3. 0.08N/cm² 130Km/h
4. 0.12N/cm² 159Km/h

Πλάτος φύλλου / Sash width **(L)= 130 cm.**
Ύψος φύλλου / Sash height **(H)= 260 cm.**
Δηλαδή, κατασκευή διάστασεων / Construction dimensions 260 x 260cm.

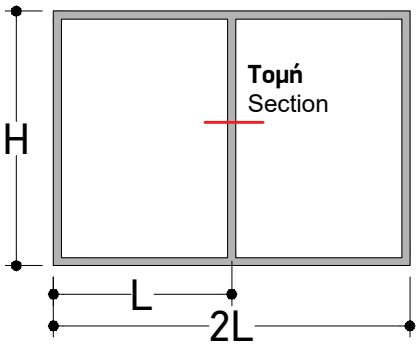

Μέγιστο Βάρος για Απλό συρόμενο με:
2 μονά ράουλα = 50Kg
2 διπλά ράουλα = 100Kg
2 τετραπλά ράουλα = 180Kg

Μέγιστο Βάρος για Ανασηκούμενο με:
1 Σέτ = 200Kg
1 Σέτ & 2 πρόσθετα ράουλα = 400 Kg*

Maximum Weight for Simple System:
2 Single Rollers = 50Kg
2 Double Rollers = 100Kg
2 Quadruple Rollers = 180Kg

Maximum Weight for Lift and Slide System:
1 Set = 200Kg
1 Set and 2 extra Rollers = 400Kg*

Μέγιστο Βάρος Τζαμιού / Maximum Glass Weight:
4 + 4 : 20 Kg/m²
4 + 5 : 22.5 Kg/m²
5 + 5 : 25 Kg/m²
6 + 5 : 27.5 Kg/m²
6 + 6 : 30 Kg/m²

Μέγιστες διαστάσεις φύλλου / Sash maximum dimensions		
Max Πλάτος φύλλου Max Sash width [m]	Max Ύψος φύλλου H Max Sash height H [m]	Επιφάνεια (m²) Surface
2.5	**3.0****	**7.5**

**
Για κατασκευές άνω των 3.0m θα πρέπει να γίνεται αναλυτικός υπολογισμός της κατασκευής, λαμβάνοντας υπόψιν κάθε τεχνική παράμετρο.
For sashes exceeding 3.0m, the wind load of the construction has to be recalculated considering all the technical needs of the project.

* **Το σύστημα ESS 47 επιτρέπει κατασκευές με ανώτατο βάρος ανα φύλλο τα 400Kg.**
Αυτό το όριο δεν πρέπει να ξεπεραστεί ακόμα και αν τα ράουλα έχουν την δυνατότητα για περισσότερα κιλά.

The ESS 47 system allows constructions with a maximum weight per sash 400Kg. This limit should not be exceeded even if the rollers are able for more weight.

Υπολογισμός πλάτους (L) & ύψους (H) φύλλου σε ανεμοπίεση 0.06 N/cm² 113Km/h στο παρακάτω διάγραμμα.
Sash width (L) & height (H) calculation at wind load of 0.06 N/cm² 113 Km/h in the diagram below.

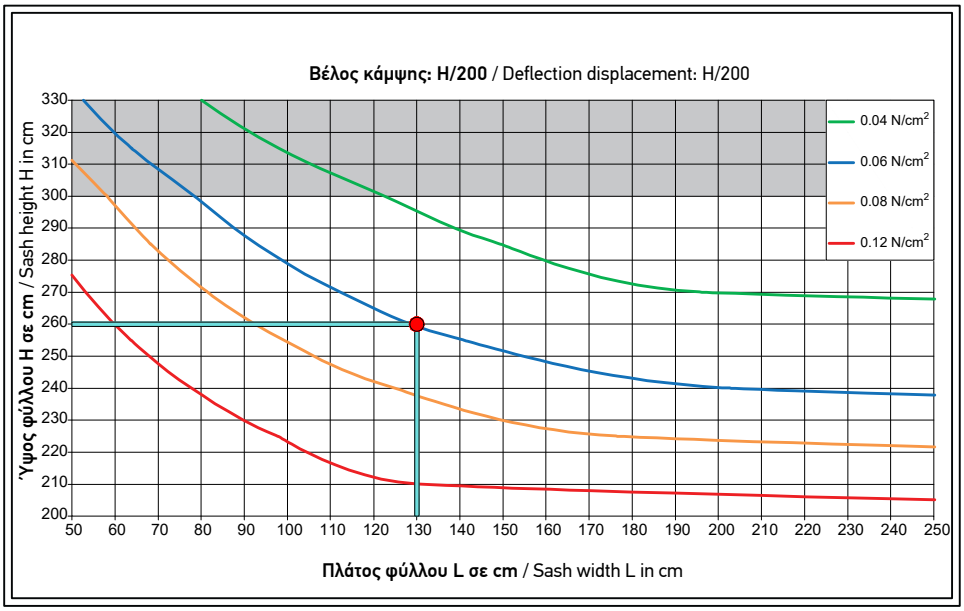

Απλός γάντζος χωρίς ενίσχυση
Plain interlock profiles without reinforcement

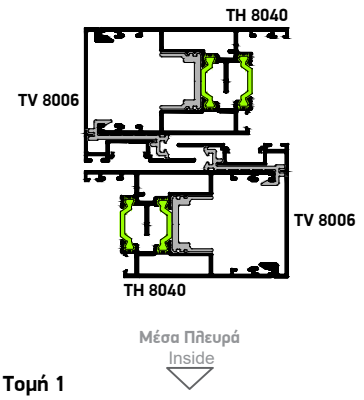

Τομή 1
Section 1

Σημείωση:
Στα διαγράμματα δεν έχει ληφθεί υπόψη ο υαλοπίνακας, ο οποίος ανάλογα με τον τύπο και το πάχος του αυξάνει τις μέγιστες διαστάσεις του φύλλου.

Για κατασκευές που το ύψος τους βρίσκεται στην γκρί περιοχή, θα πρέπει να γίνεται αναλυτικός υπολογισμός της κατασκευής, λαμβάνοντας υπόψιν κάθε τεχνική παράμετρο.
For constructions that their height is in the gray area, has to be calculated considering all the technical needs of the project.

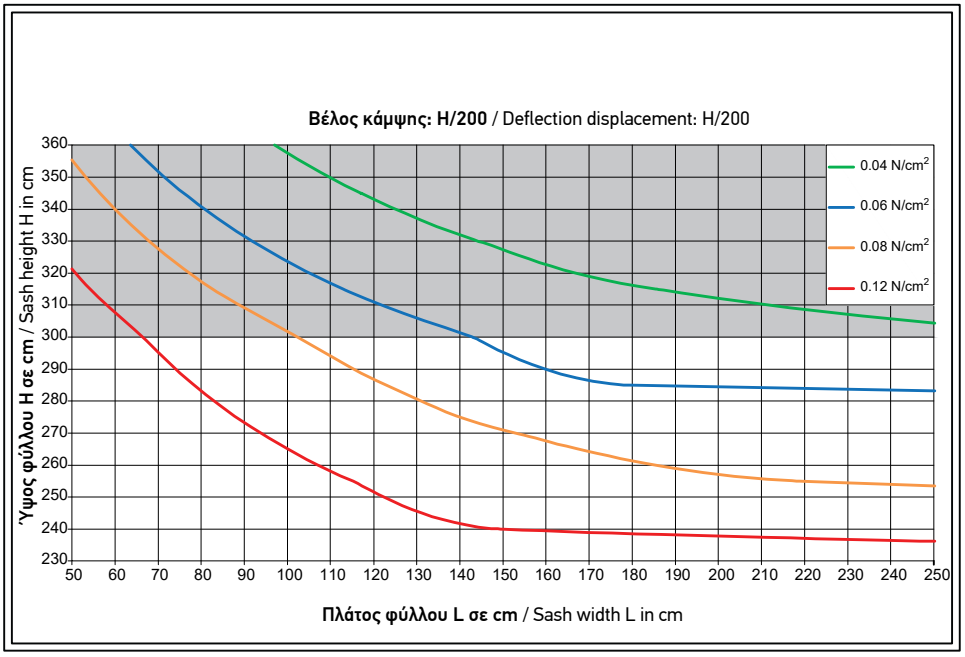

Απλός γάντζος με ενίσχυση
Plain interlock profiles with reinforcement

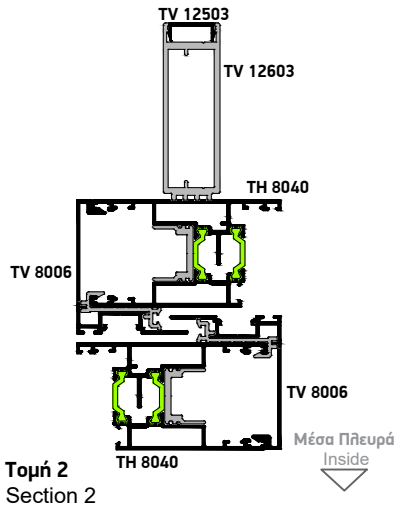

Τομή 2
Section 2

Ανεμοπιέσεις / Wind loads

0.04N/cm² 92Km/h
0.06N/cm² 113Km/h
0.08N/cm² 130Km/h
0.12N/cm² 159Km/h

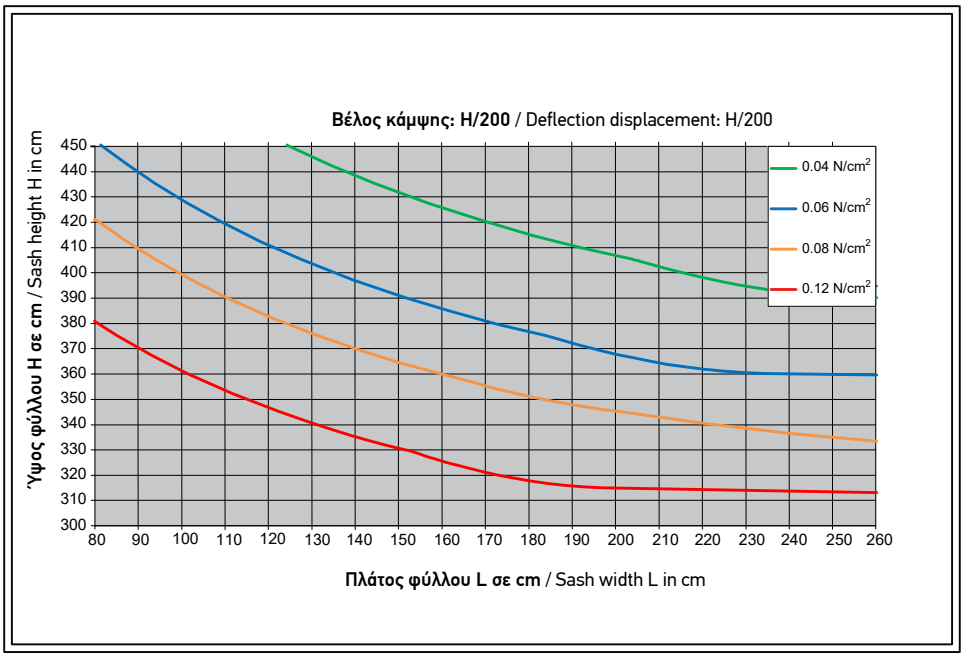

Απλός γάντζος με δύο ενίσχυσεις και δύο χαλύβδινες λάμες
Plain interlock profiles with two inforcement profiles and two extra steel inserts

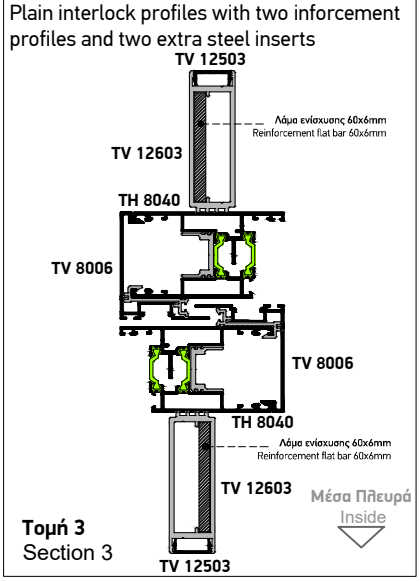

Τομή 3
Section 3

Για κατασκευές που το ύψος τους βρίσκεται στην γκρί περιοχή, θα πρέπει να γίνεται αναλυτικός υπολογισμός της κατασκευής, λαμβάνοντας υπόψιν κάθε τεχνική παράμετρο.
For constructions that their height is in the gray area, has to be calculated considering all the technical needs of the project.

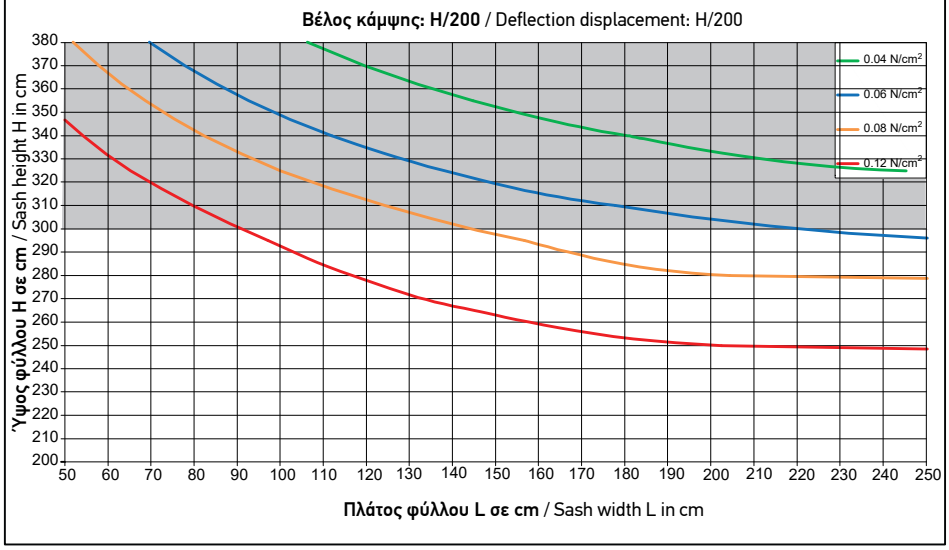

Απλός γάντζος με ενίσχυση
Plain interlock profiles with reinforcement

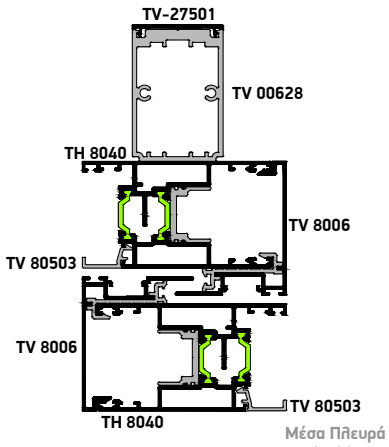

Τομή 4
Section 4

Ανεμοπιέσεις / Wind loads

0.04N/cm² 92Km/h
0.06N/cm² 113Km/h
0.08N/cm² 130Km/h
0.12N/cm² 159Km/h

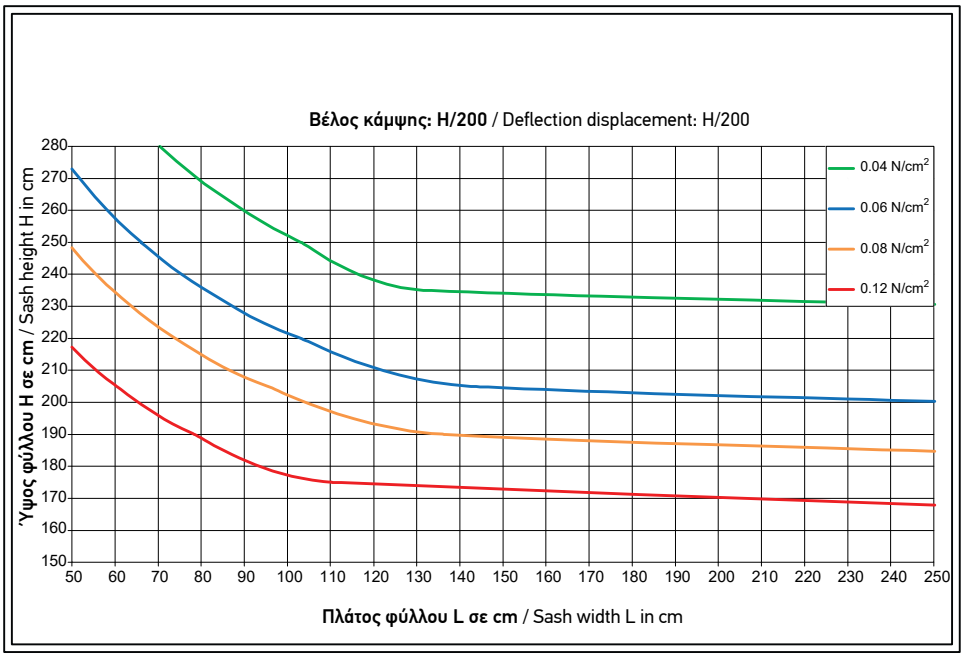

Γάντζος 25mm
Interlock 25mm

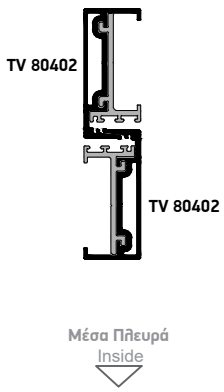

Τομή 5
Section 5

Για κατασκευές που το ύψος τους βρίσκεται στην γκρί περιοχή, θα πρέπει να γίνεται αναλυτικός υπολογισμός της κατασκευής, λαμβάνοντας υπόψιν κάθε τεχνική παράμετρο.
For constructions that their height is in the gray area, has to be calculated considering all the technical needs of the project.

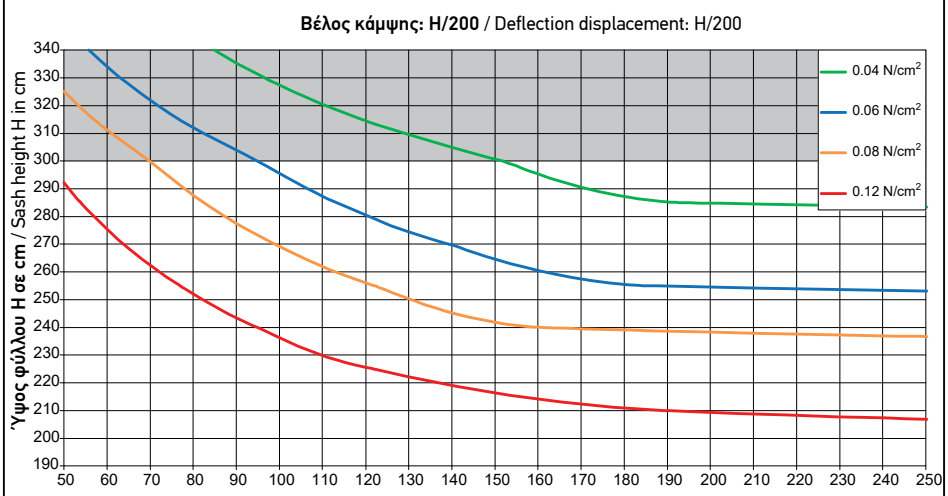

Γάντζος 25mm με ενίσχυση στη μια πλευρά
Interlock 25mm with reinforcement profile on one side

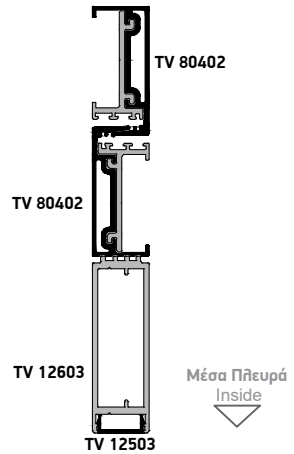

Τομή 6
Section 6

Ανεμοπιέσεις / Wind loads

0.04N/cm² 92Km/h
0.06N/cm² 113Km/h
0.08N/cm² 130Km/h
0.12N/cm² 159Km/h

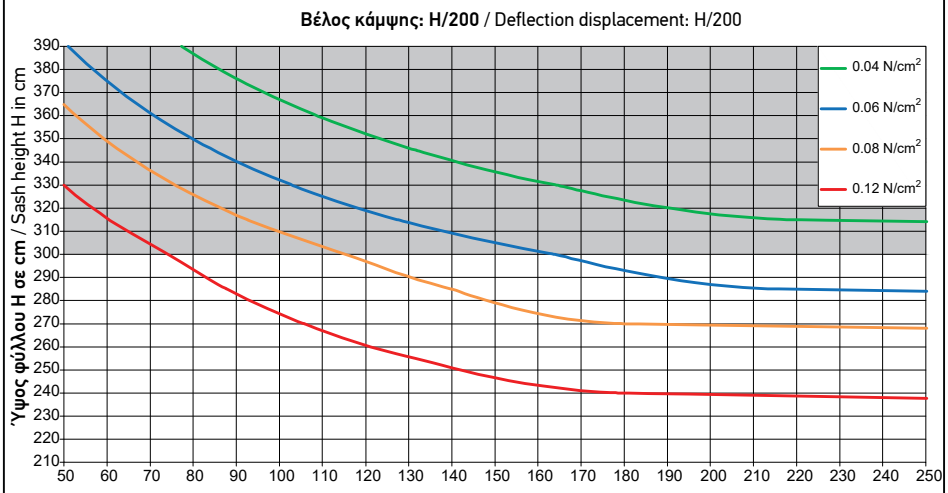

Γάντζος 25mm με ενίσχυση στη μια πλευρά και χαλύβδινη λάμα
Interlock 25mm with reinforcement profile on one side and extra steel insert

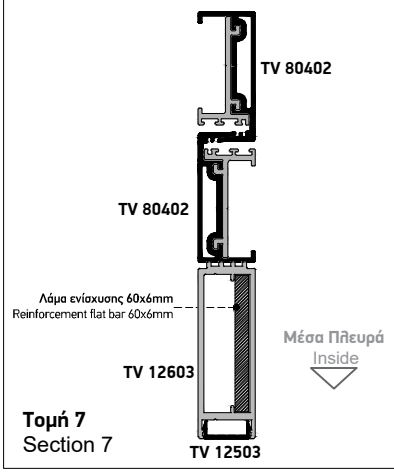

Τομή 7
Section 7

Για κατασκευές που το ύψος τους βρίσκεται στην γκρί περιοχή, θα πρέπει να γίνεται αναλυτικός υπολογισμός της κατασκευής, λαμβάνοντας υπόψιν κάθε τεχνική παράμετρο.
For constructions that their height is in the gray area, has to be calculated considering all the technical needs of the project.

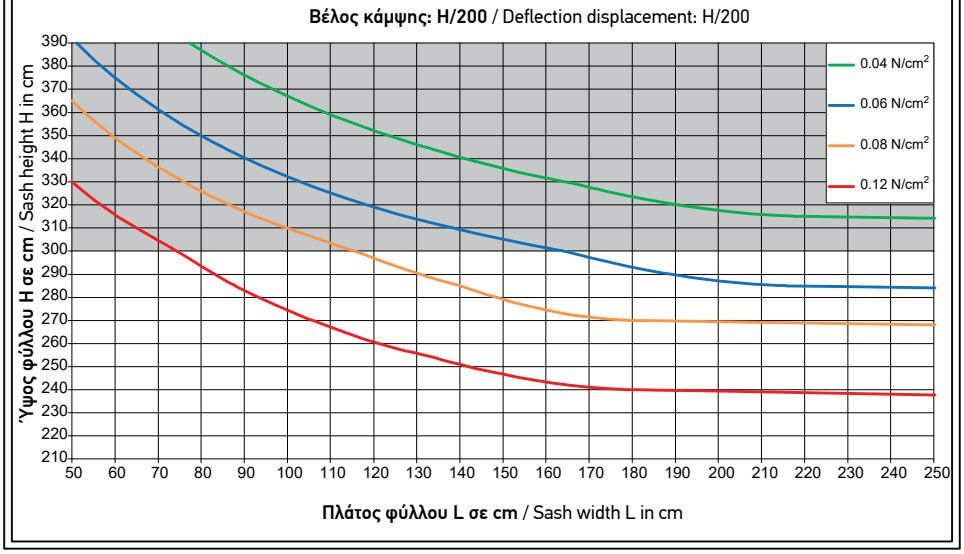

Γάντζος 25mm με ενίσχυση στις 2 πλευρές
Interlock 25mm with reinforcement profile on both sides

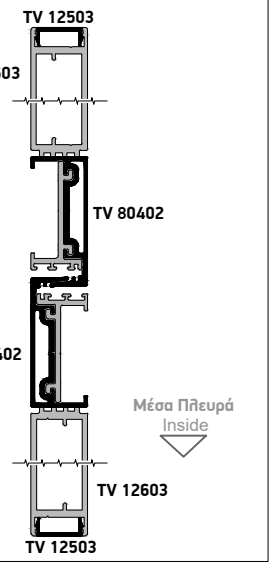

Τομή 8
Section 8

Ανεμοπιέσεις / Wind loads

0.04N/cm² 92Km/h
0.06N/cm² 113Km/h
0.08N/cm² 130Km/h
0.12N/cm² 159Km/h

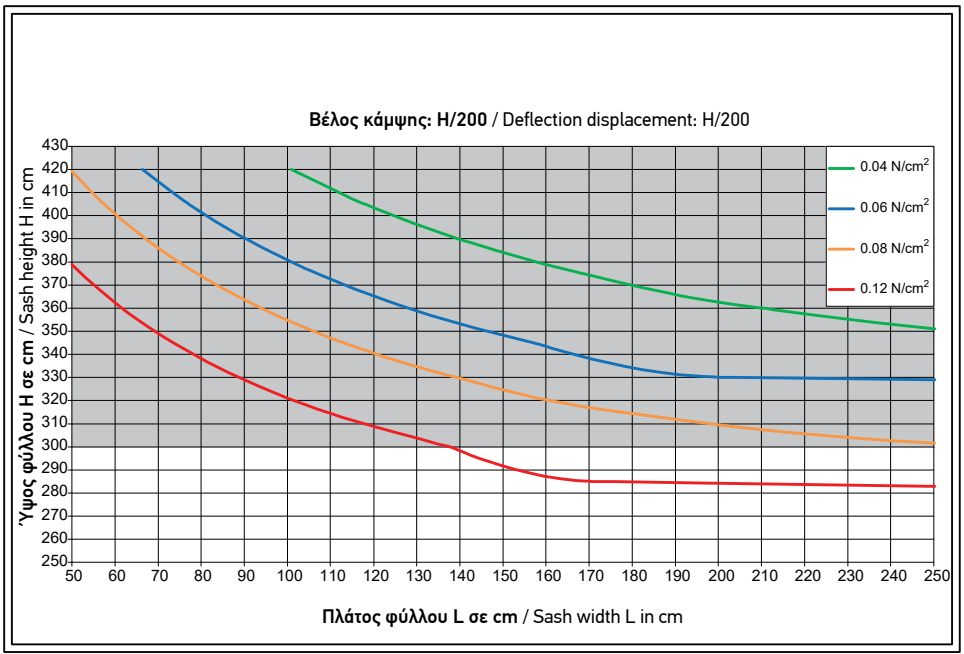

Γάντζος 25mm με ενίσχυση στις 2 πλευρές, και 2 χαλύβδινες λάμες
Interlock profile 25mm with 2 reinforcement profiles and extra steel inserts

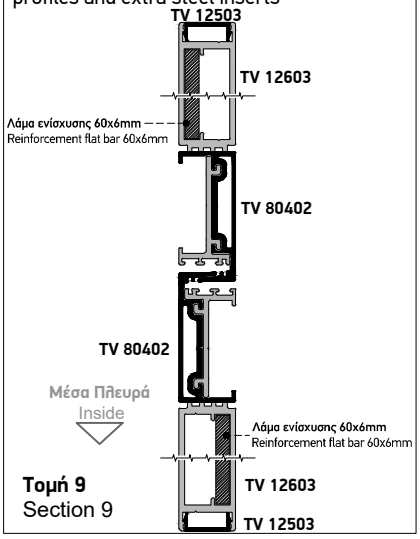

Τομή 9
Section 9

Για κατασκευές που το ύψος τους βρίσκεται στην γκρί περιοχή, θα πρέπει να γίνεται αναλυτικός υπολογισμός της κατασκευής, λαμβάνοντας υπόψιν κάθε τεχνική παράμετρο.
For constructions that their height is in the gray area, has to be calculated considering all the technical needs of the project.

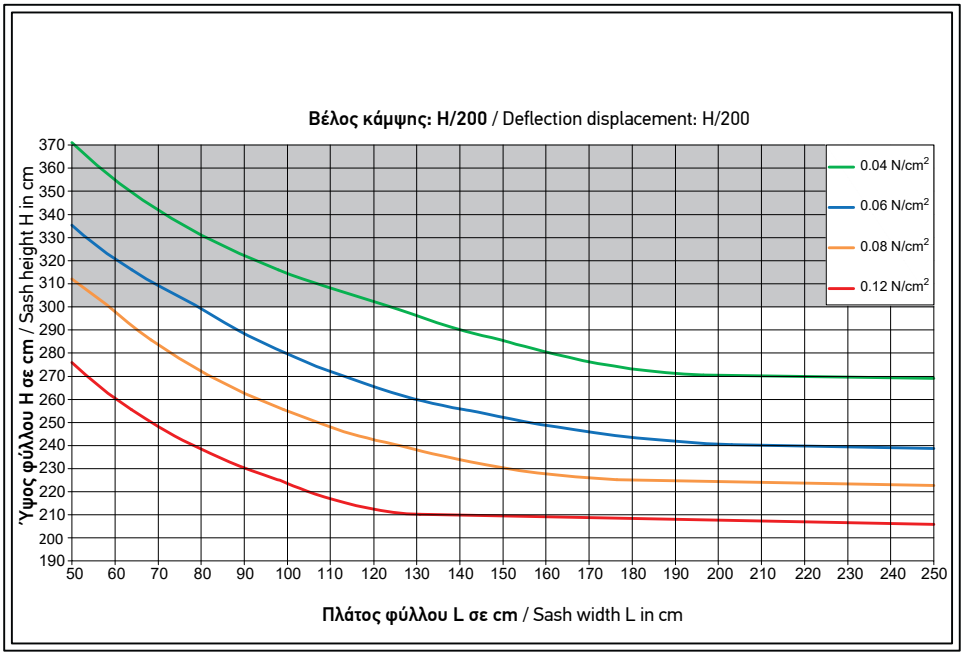

Γάντζος 25mm με ενίσχυση στη μια πλευρά
Interlock 25mm with reinforcement profile on one side

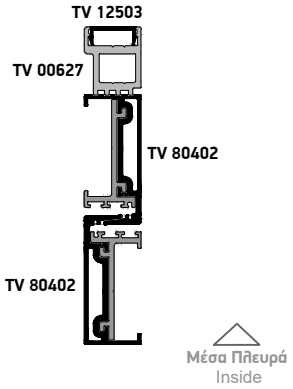

Τομή 10
Section 10

Ανεμοπιέσεις / Wind loads

0.04N/cm² 92Km/h
0.06N/cm² 113Km/h
0.08N/cm² 130Km/h
0.12N/cm² 159Km/h

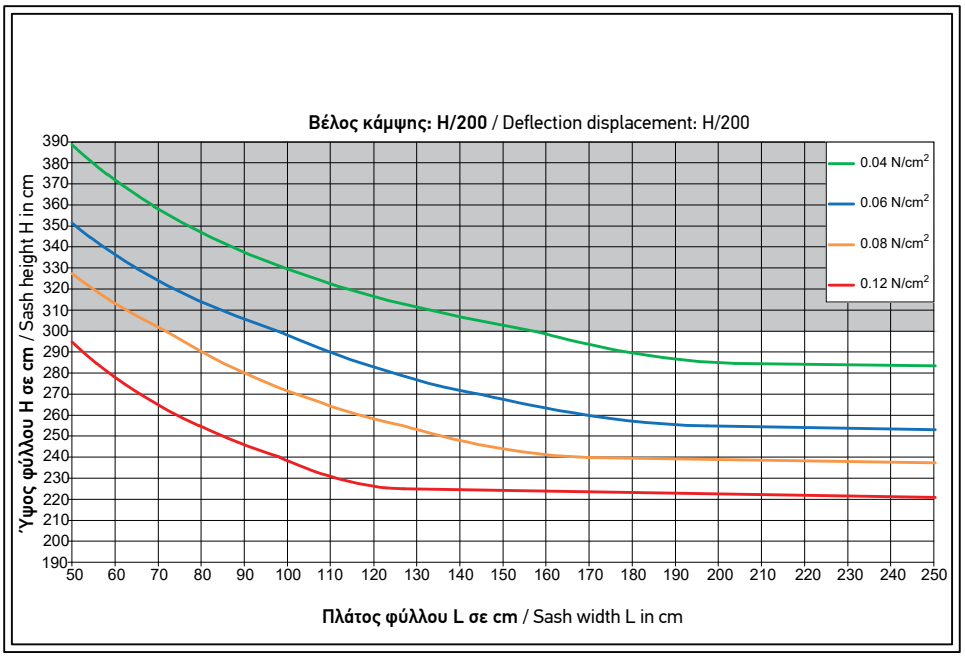

Γάντζος 25mm με ενίσχυση στις δύο πλευρές
Interlock 25mm with reinforcement profile on two side

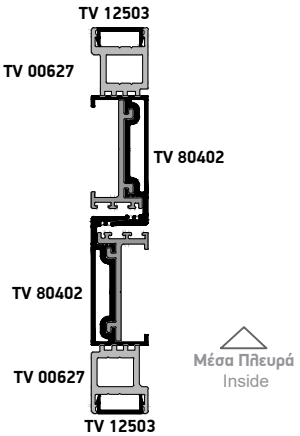

Τομή 11
Section 11

Για κατασκευές που το ύψος τους βρίσκεται στην γκρί περιοχή, θα πρέπει να γίνεται αναλυτικός υπολογισμός της κατασκευής, λαμβάνοντας υπόψιν κάθε τεχνική παράμετρο.
For constructions that their height is in the gray area, has to be calculated considering all the technical needs of the project.

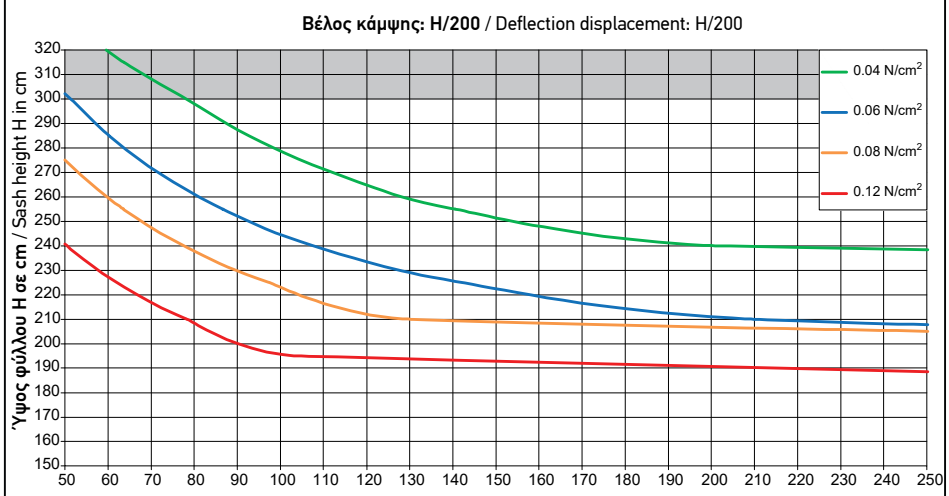

Γάντζος 25mm για συρόμενο με σταθερό χωρίς ενίσχυση
Interlock 25mm for fix & slide system without reinforcement profiles

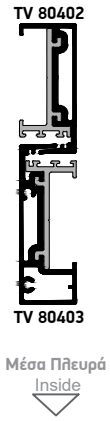

Τομή 12
Section 12

Ανεμοπιέσεις / Wind loads

0.04N/cm² 92Km/h
0.06N/cm² 113Km/h
0.08N/cm² 130Km/h
0.12N/cm² 159Km/h

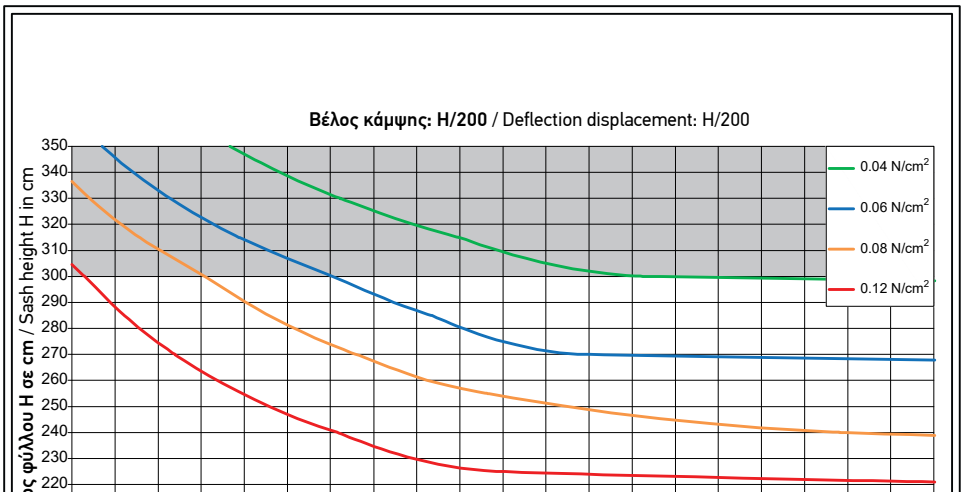

Γάντζος 25mm για συρόμενο με σταθερό και ενίσχυση στη μια πλευρά
Interlock profile 25mm for fix & slide system with reinforcement profile on one side

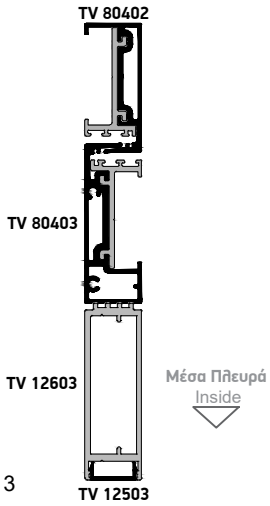

Τομή 13
Section 13

Για κατασκευές που το ύψος τους βρίσκεται στην γκρί περιοχή, θα πρέπει να γίνεται αναλυτικός υπολογισμός της κατασκευής, λαμβάνοντας υπόψιν κάθε τεχνική παράμετρο.
For constructions that their height is in the gray area, has to be calculated considering all the technical needs of the project.

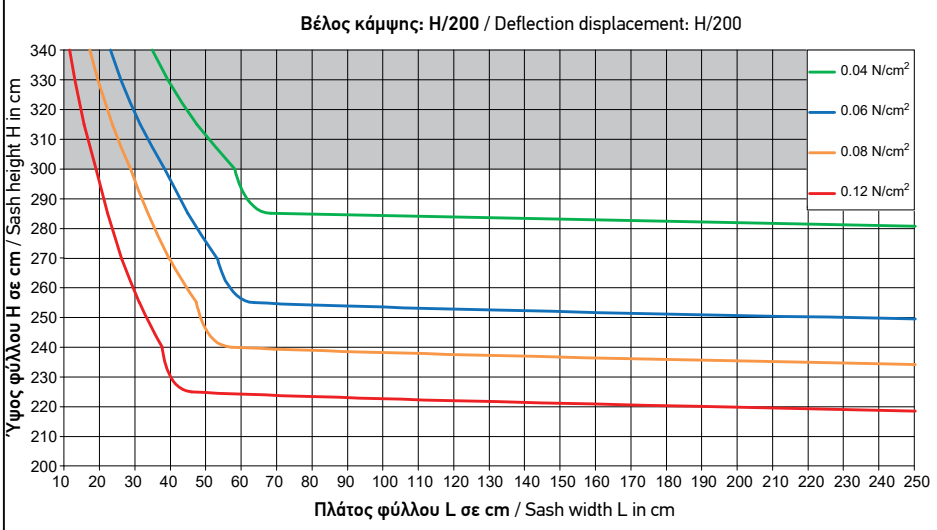

Γάντζος 50mm με πηχάκι
Interlock 50mm with clip

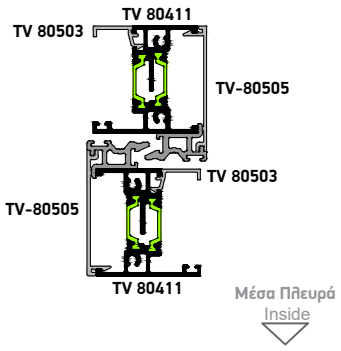

Τομή 14
Section 14

Ανεμοπιέσεις / Wind loads

0.04N/cm² 92Km/h
0.06N/cm² 113Km/h
0.08N/cm² 130Km/h
0.12N/cm² 159Km/h

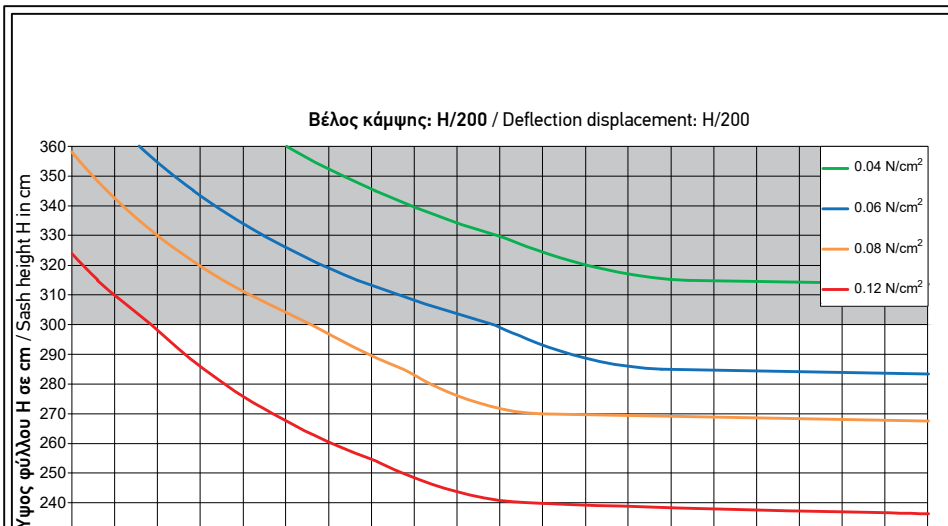

Γάντζος 50mm με ενίσχυση στη μία πλευρά
Interlock 50mm with reinforcement profile
on one side

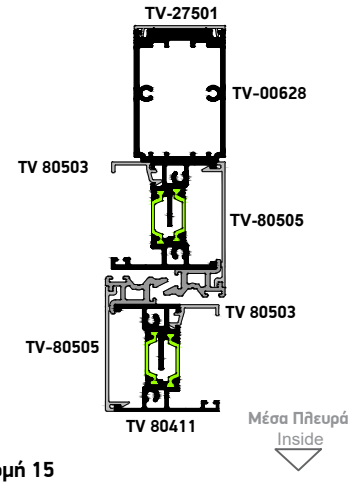

Τομή 15
Section 15

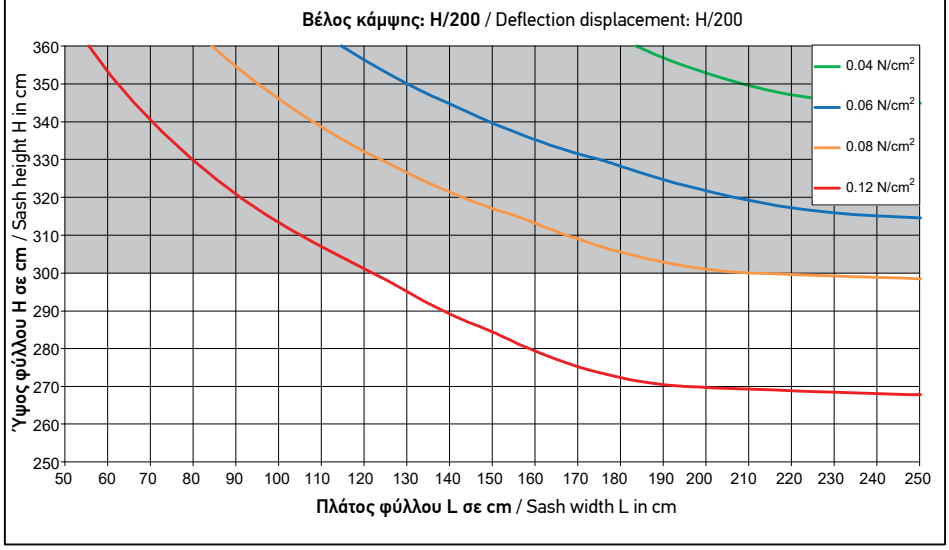

Γάντζος 50mm με ενίσχυση στις δύο πλευρές
Interlock 50mm with reinforcement profile on two side

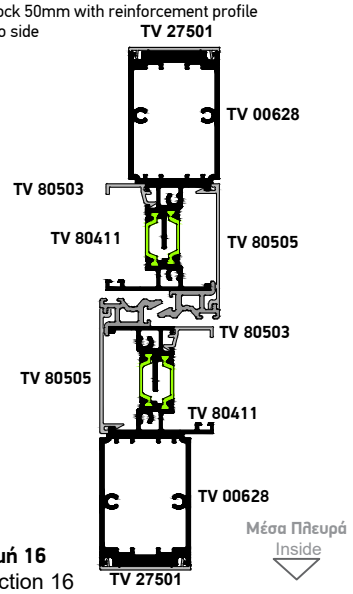

Τομή 16
Section 16

Ανεμοπιέσεις / Wind loads

0.04N/cm²	92Km/h	
0.06N/cm²	113Km/h	
0.08N/cm²	130Km/h	
0.12N/cm²	159Km/h	

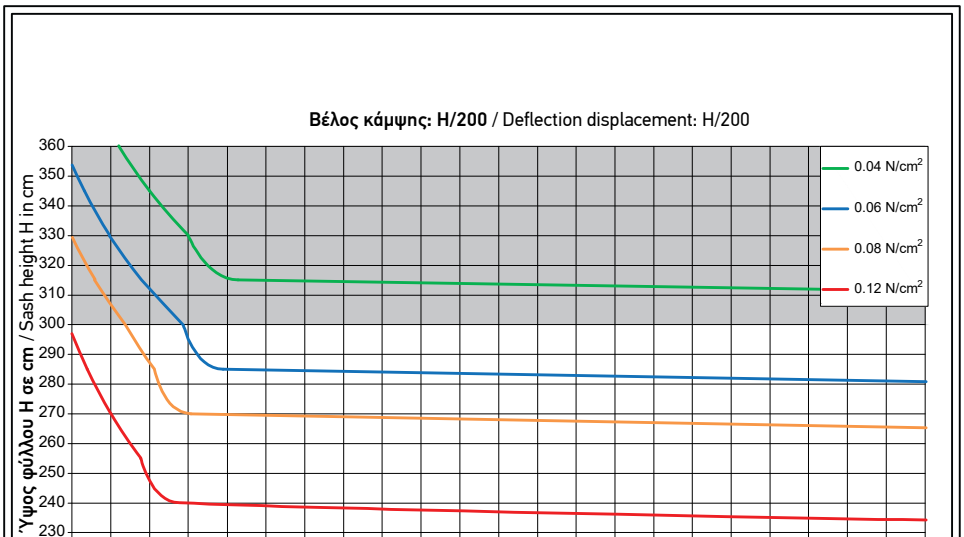

Γάντζος 50mm με ενίσχυση στη μία πλευρά
Interlock 50mm with reinforcement profile on one side

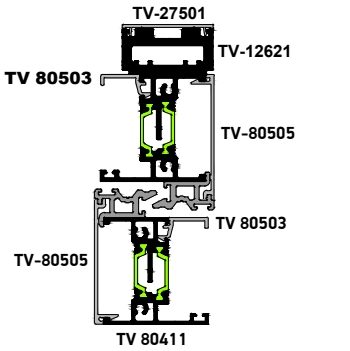

Τομή 17
Section 17

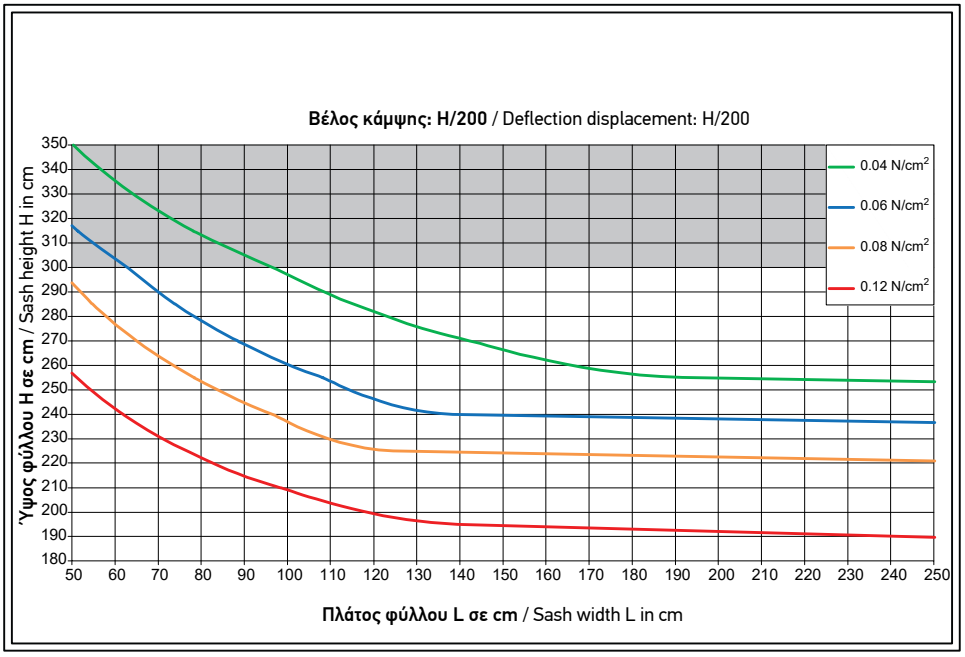

Μπινί και φύλλα τζαμιού χωρίς ενίσχυση
Adjoining profile and glass sashes without reinforcement profiles

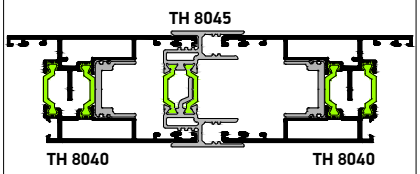

Μέσα Πλευρά
Inside

Τομή 18
Section 18

Ανεμοπιέσεις / Wind loads

0.04N/cm² 92Km/h
0.06N/cm² 113Km/h
0.08N/cm² 130Km/h
0.12N/cm² 159Km/h

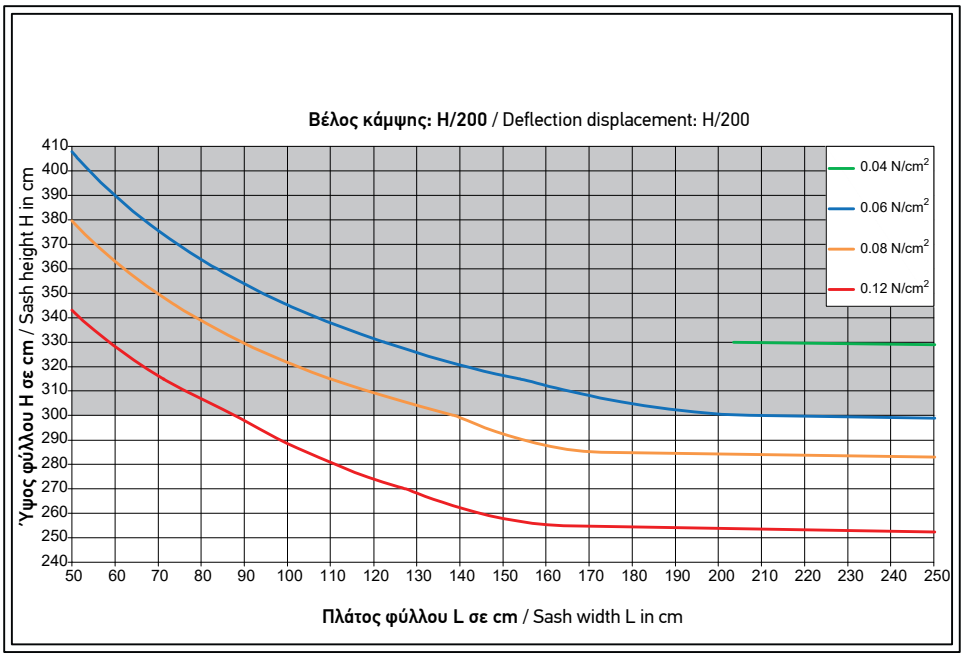

Μπινί και φύλλα τζαμιού ενίσχυση
Adjoining profile and glass sashes with reinforcement profiles

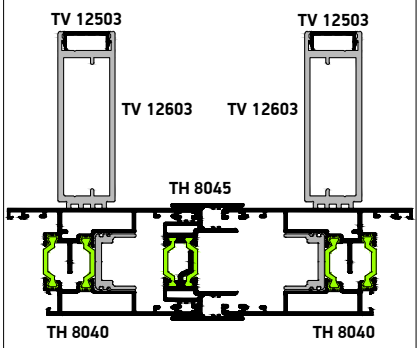

Μέσα Πλευρά
Inside

Τομή 19
Section 19

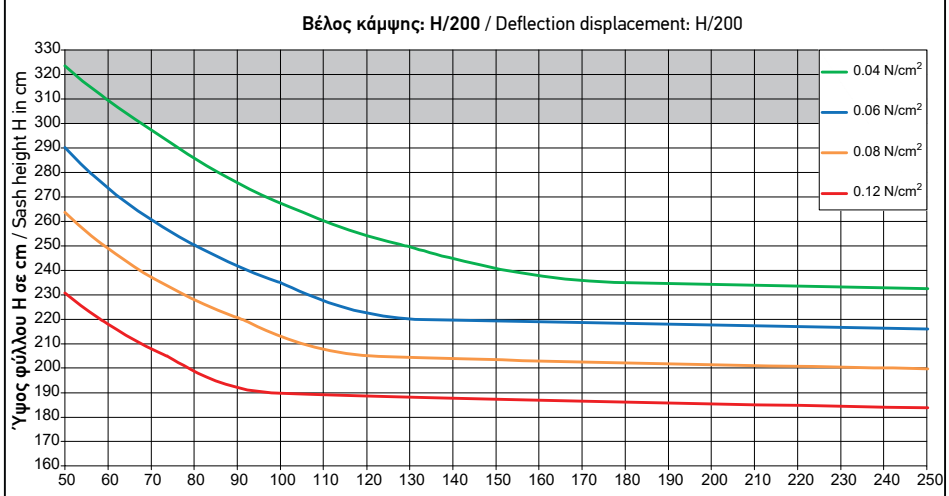

Μπινί 65mm χωρίς ενίσχυση
Adjoining profiles 65mm without reinforcement profiles

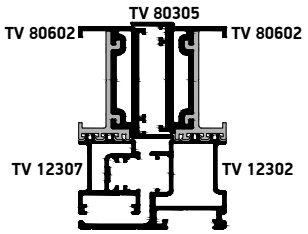

Τομή 20
Section 20

Μέσα Πλευρά
Inside

Ανεμοπιέσεις / Wind loads

0.04N/cm² 92Km/h
0.06N/cm² 113Km/h
0.08N/cm² 130Km/h
0.12N/cm² 159Km/h

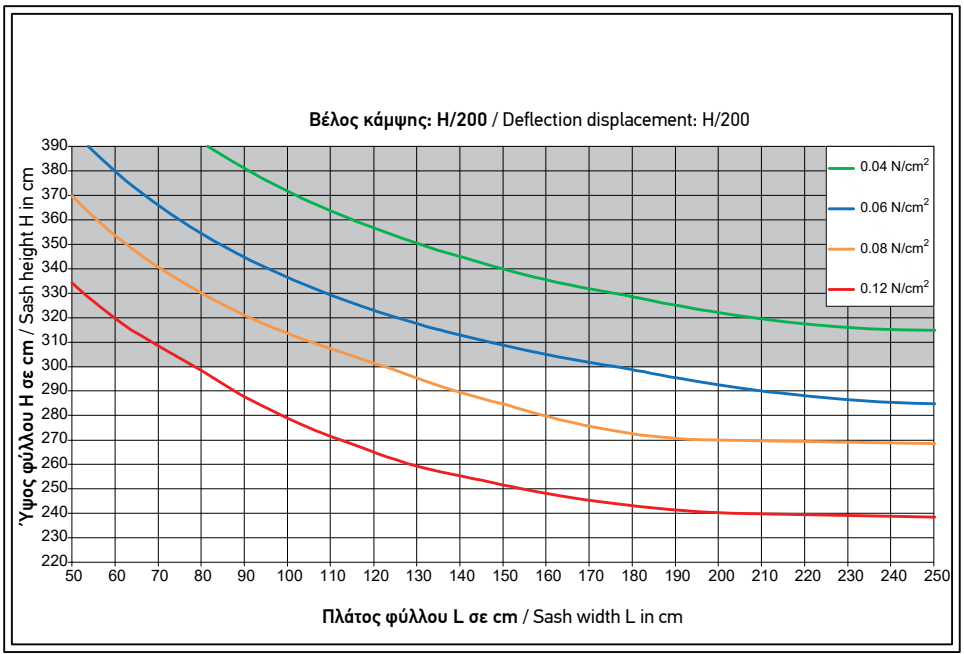

Μπινί 65mm με ενίσχυση
Adjoining 65mm with reinforcement profiles

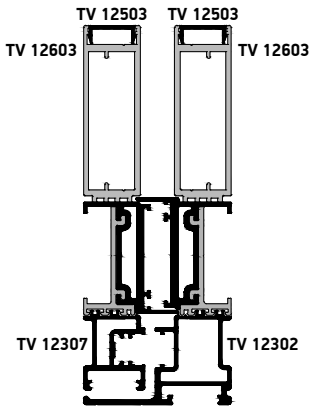

Τομή 21
Section 21

Μέσα Πλευρά
Inside

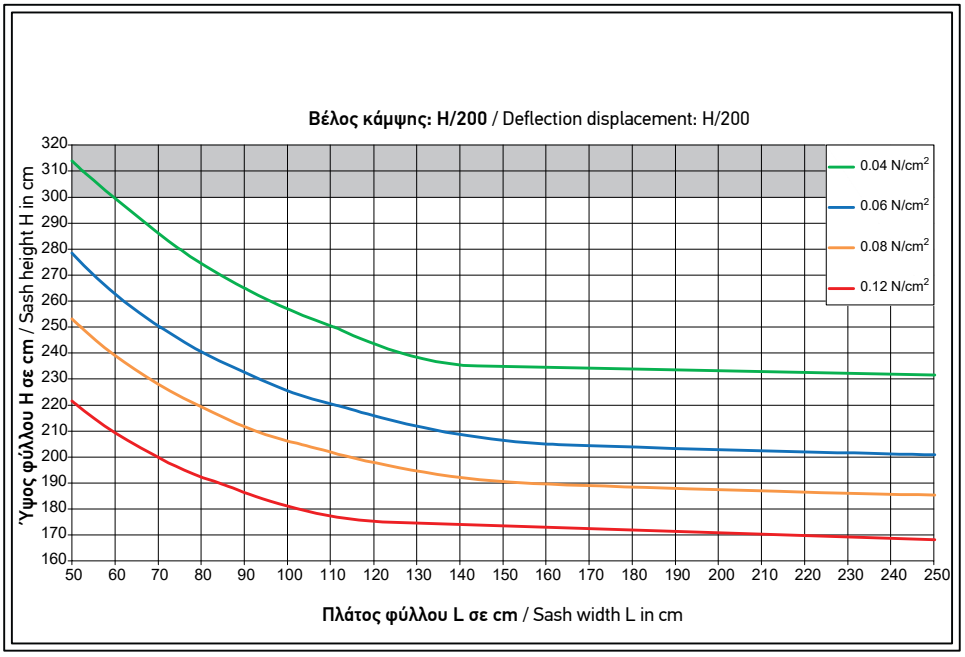

Μπινί & φύλλα πατζουριού χωρίς ενίσχυση
Adjoining & shutter sashes without reinforcement profiles

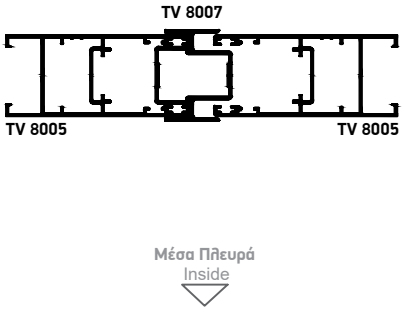

Τομή 22
Section 22

Ανεμοπιέσεις / Wind loads

0.04N/cm² 92Km/h
0.06N/cm² 113Km/h
0.08N/cm² 130Km/h
0.12N/cm² 159Km/h

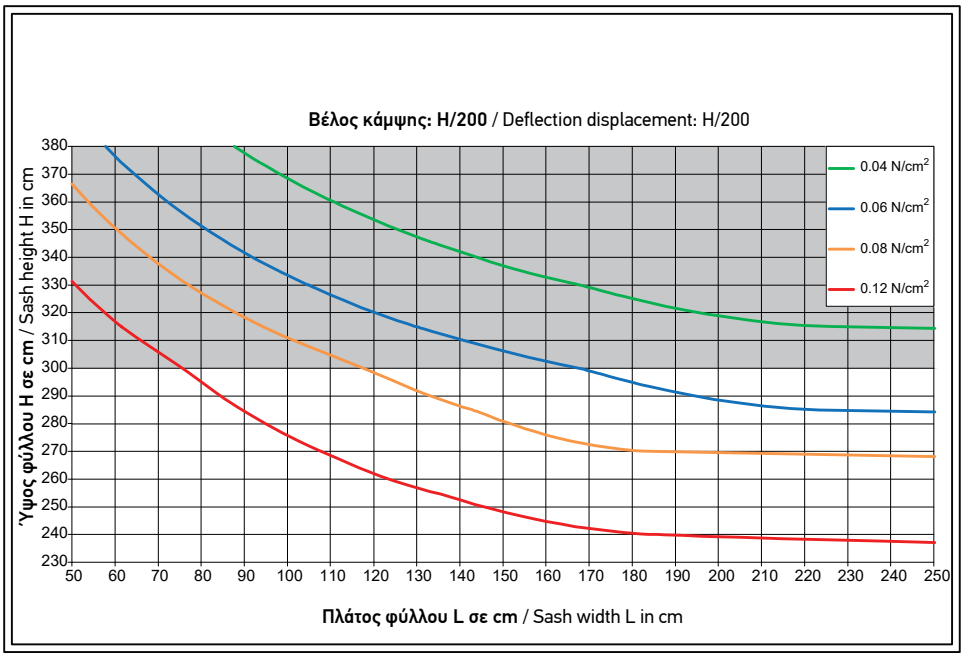

Μπινί & φύλλα πατζουριού με ενισχύσεις
Adjoining & shutter sashes with reinforcement profiles

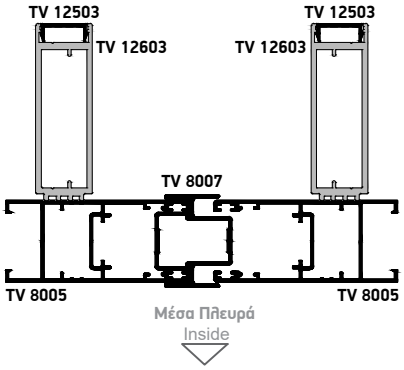

Τομή 23
Section 23